KÄRCHER

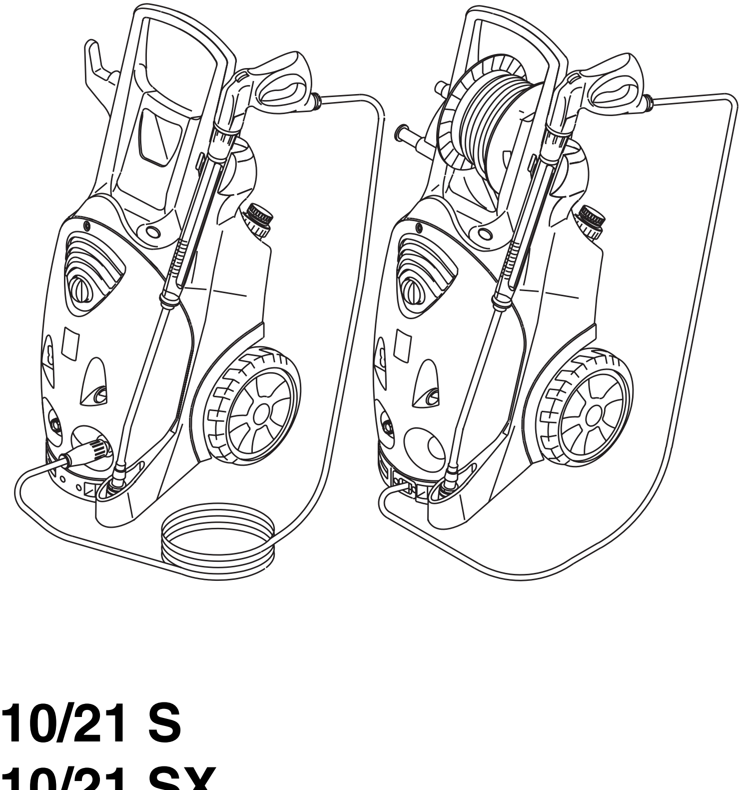

HD 10/21 S
HD 10/21 SX

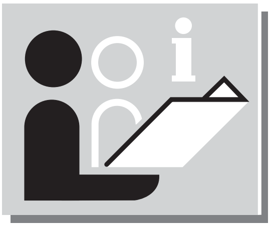

www.kaercher.com

5.961-176 A2010303 02/05

Deutsch 6

English 14

Français 22

Italiano 02

Nederlands 38

Español 46

Português 54

Dansk 62

Norsk 69

Svenska 76

Suomi 83

Ελληνικά 90

Türkçe 98

Русский 106

Magyar 114

Česky 122

Slovensko 129

Polski 136

Româneşte 144

Slovensky 152

Hrvatski 159

Srpski 166

Български 173

Eesti 181

Lietuvių kalba 188

Latviski 196

HD 10/21 S

A

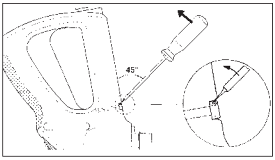

B

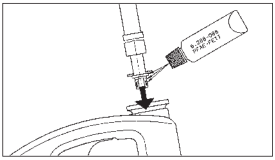

C

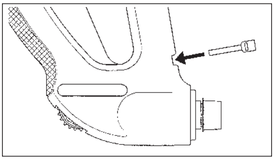

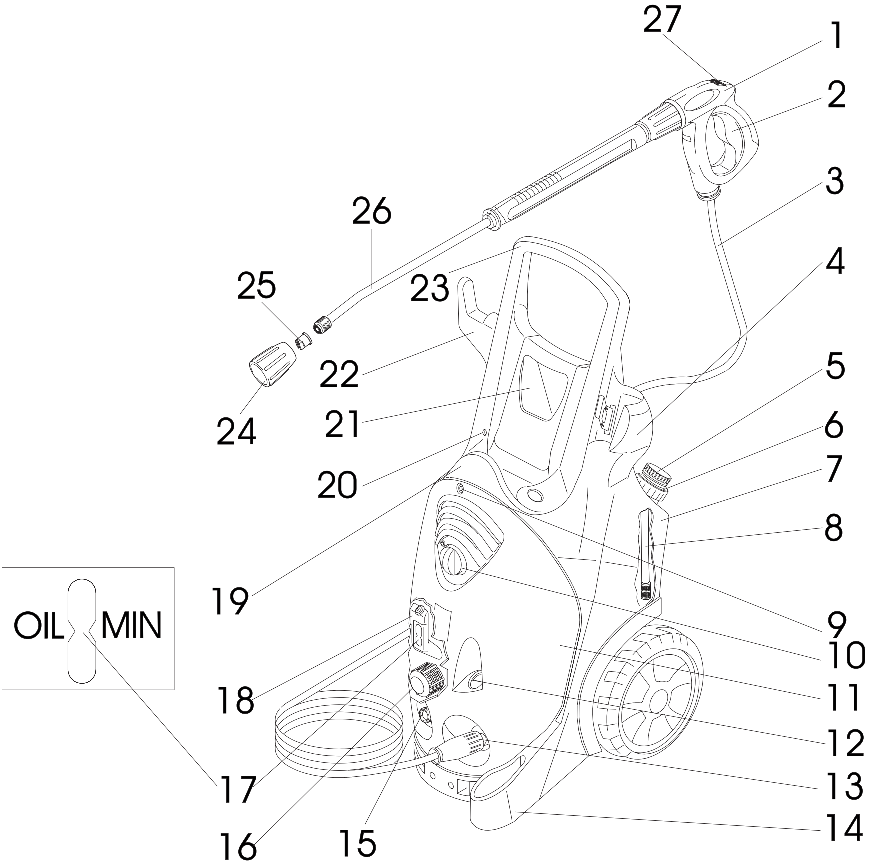

OIL MIN
1
2
3
4
5
6
7
8
9
10
11
12
13
14
15
16
17
18
19
20
21
22
23
24
25
26
27

HD 10/21 SX

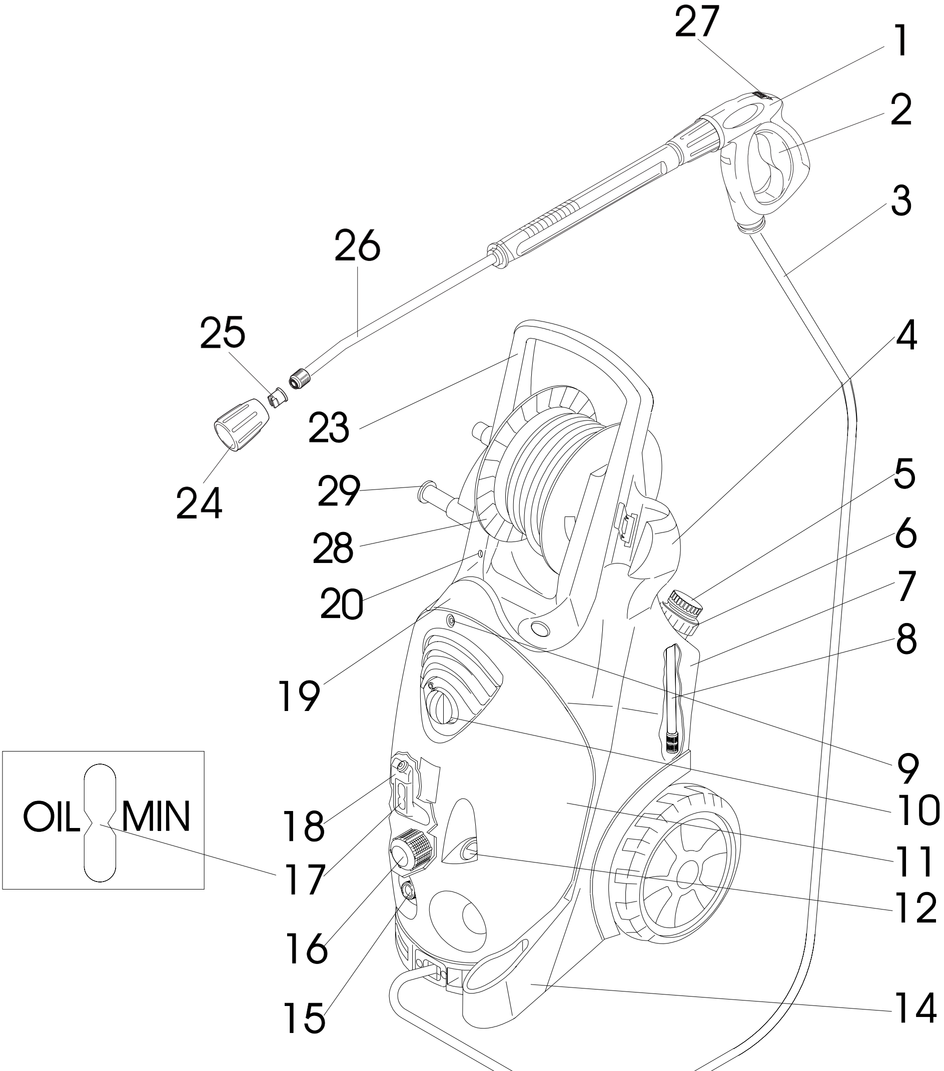

Geräteelemente

Bitte Bildseite vorne ausklappen

1 Handspritzpistole
2 Hebel der Handspritzpistole
3 Hochdruckschlauch
4 Halter für Handspritzpistole
5 Reinigungsmittel-Dosierventil
6 Verschlußdeckel für Reinigungsmitteltank
7 Reinigungsmitteltank
8 Reinigungsmittel-Saugschlauch mit Filter
9 Befestigungsschraube für Haube
10 Geräteschalter
11 Haube
12 Manometer
13 Hochdruckanschluß
14 Düsenablage
15 Wasseranschluß
16 Feinfilter
17 Ölstandsanzeige
18 Ölbehälter
19 Schlauchablage
20 Entlüftung Reinigungsmitteltank
21 Zubehörfach
22 Kabelhalter
23 Griff
24 Düsenverschraubung
25 Düse
26 Strahlrohr
27 Sicherung der Handspritzpistole
28 Schlauchtrommel
29 Kurbel

Zu Ihrer Sicherheit

Lesen Sie vor der ersten Benutzung des Gerätes diese Bedienungsanleitung und beachten Sie besonders die beiliegende Broschüre „Sicherheitshinweise für Hochdruckreiniger" Nr. 5.951-949.

	Die Verpackungsmaterialien sind recyclebar. Bitte werfen Sie die Verpackungen nicht in den Hausmüll, sondern führen Sie diese einer Wiederverwertung zu.
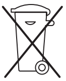	Altgeräte enthalten wertvolle recyclingfähige Materialien, die einer Verwertung zugeführt werden sollten. Batterien, Öl und ähnliche Stoffe dürfen nicht in die Umwelt gelangen. Bitte entsorgen Sie Altgeräte deshalb über geeignete Sammelsysteme.

Einsatzbereiche des Gerätes

Dieses Gerät ausschließlich verwenden

- zum Reinigen mit Hochdruckstrahl und Reinigungsmittel (z.B. Reinigen von Maschinen, Fahrzeugen, Bauwerken, Werkzeugen),
- zum Reinigen mit Hochdruckstrahl ohne Reinigungsmittel (z.B. Reinigen von Fassaden, Terrassen, Gartengeräten).

Für hartnäckige Verschmutzungen empfehlen wir den Dreckfräser als Sonderzubehör.

Sicherheitseinrichtungen

Wird der Hebel der Handspritzpistole losgelassen, schaltet der Druckschalter die Pumpe ab. Wird der Hebel gezogen, schaltet der Druckschalter die Pumpe wieder ein.

Das Überströmventil verhindert zudem, dass der zulässige Betriebsdruck überschritten wird.

Überströmventil und Druckschalter sind werkseitig eingestellt und plombiert.

Einstellungen nur durch den Kundendienst.

Bei zu hoher Stromaufnahme schaltet der Motorschutzschalter das Gerät ab.

Unfallverhütungsvorschrift BGV D15

Für den Betrieb des Gerätes in Deutschland gilt die Unfallverhütungsvorschrift BGV D15 „Arbeiten mit Flüssigkeitsstrahlern“, herausgegeben vom Hauptverband der gewerblichen Berufsgenossenschaft (zu beziehen von Carl Heymanns-Verlag KG, 50939 Köln, Luxemburger Straße 449). Hochdruckstrahler müssen nach diesen Richtlinien mindestens alle 12 Monate von einem Sachkundigen geprüft und das Ergebnis der Prüfung schriftlich festgehalten werden. Bitte lassen Sie sich von Ihrem Händler beraten.

Vor der ersten Inbetriebnahme

Gerät auspacken

– Packungsinhalt beim Auspacken prüfen. Bei Transportschäden den Händler benachrichtigen.
– Verpackung nicht in den Hausmüll werfen, sondern zur Wiederverwertung bei entsprechenden Sammelstellen abgeben.

Ölstand kontrollieren

- Ölstandsanzeige bei stehendem Gerät ablesen. Der Ölstand muss oberhalb der beiden Zeiger liegen.

Entlüftung Ölbehälter aktivieren

- Befestigungsschraube der Haube herausdrehen, Haube abnehmen.
- Spitze des Ölbehälterdeckels abschneiden.
- Haube befestigen.

Zubehör montieren

- Düse mit Düsenverschraubung am Strahlrohr montieren.
- Strahlrohr auf die Handspritzpistole montieren.

Bei Geräten mit Schlauchtrommel:

- Kurbel in die Schlauchtrommelwelle einstecken.

Bei Geräten ohne Schlauchtrommel:

- Kabelhalter in die seitliche Bohrung am Griff einrasten.

Bei Handspritzpistolen mit Gewindeanschluß:

- Hochdruckschlauch entsprechend festschrauben.

Bei Handspritzpistolen ohne Gewindeanschluß:

- Mit einem Schraubendreher die Sicherungsklammer an der Handspritzpistole heraushebeln.
- Pistole auf den Kopf stellen und in dieser Stellung das Schlauchende bis zum Anschlag in die Pistole hineindrücken. Dabei darauf achten, daß die lose Scheibe auf dem Schlauchende ganz nach unten fällt.
- Die Sicherungsklammer wieder in die Pistole drücken. Bei richtiger Montage darf sich der Hochdruckschlauch nur um ca. 1 mm herausziehen lassen. Läßt sich der Schlauch weiter herausziehen, ist die Scheibe falsch montiert.
- Vor dem Aufwickeln des Hochdruckschlauches ist es empfehlenswert ihn gestreckt auszulegen.
- Durch Drehen der Kurbel den Hochdruckschlauch in gleichmäßigen Lagen auf die Schlauchtrommel aufwickeln.

Inbetriebnahme

Elektrischer Anschluß

⚠ ***Achtung!***
Spannung auf dem Typenschild muß mit Versorgungsspannung übereinstimmen.

⚠ ***Achtung!***
Die maximal zulässige Netzimpedanz am elektrischen Anschlusspunkt (siehe Technische Daten) darf nicht überschritten werden.

⚠ ***Achtung!***
Verlängerungskabel mit ausreichendem Leitungsquerschnitt verwenden (siehe Technische Daten) und ganz von der Kabeltrommel abwickeln.

Anschlußwerte siehe Typenschild/Technische Daten.

⚠ ***Achtung!***
Das Gerät muss zwingend mit einem Stecker an das elektrische Netz angeschlossen werden. Eine nicht trennbare Verbindung mit dem Stromnetz ist verboten. Der Stecker dient zur Netztrennung.

Wasseranschluß/Saugbetrieb

Anschluß an Wasserleitung

⚠ ***Achtung!***
Vorschriften des Wasserversorgungsunternehmens beachten; nach DIN 1988 darf das Gerät nicht direkt an die öffentliche Trinkwasserversorgung angeschlossen werden. Ein kurzzeitiger Anschluß über einen Rückflußverhinderer (Bestell-Nr. 6.412-578) ist zulässig.

Anschlußwerte siehe Technische Daten.

- Einen Zulaufschlauch (nicht im Lieferumfang) am Wasseranschluß des Gerätes und am Wasserzulauf (z. B. Wasserhahn) anschließen.
- Wasserzulauf öffnen.

Wasser aus offenem Behälter saugen

- Saugschlauch mit Filter (Bestell-Nr. 4.440-238) am Wasseranschluß anschrauben.
- Gerät vor dem Betrieb entlüften.
- Zur Entlüftung des Gerätes Düse abschrauben und Gerät so lange laufen lassen, bis das Wasser blasenfrei austritt.
- Gerät ausschalten und Düse wieder aufschrauben.

Bedienung

⚠ ***Gefahr!***
Beim Einsatz des Gerätes in Tankstellen oder in anderen Gefahrenbereichen entsprechende Sicherheitsvorschriften beachten.

⚠ ***Achtung!***
Motoren nur an Stellen mit entsprechendem Ölabscheider reinigen (Umweltschutz).

⚠ ***Achtung!***
Tiere nur mit dem Niederdruck-Flachstrahl waschen.

Betrieb mit Hochdruck

Das Gerät ist mit einem Druckschalter ausgestattet. Der Motor läuft nur an, wenn der Hebel der Pistole gezogen ist.

- Hochdruckschlauch ganz von der Schlauchtrommel abrollen.
- Geräteschalter auf „I“ stellen.
- Handspritzpistole entsichern und Hebel der Pistole ziehen.

Betrieb mit Reinigungsmittel

⚠ ***Achtung!***
Ungeeignete Reinigungsmittel können das Gerät und das zu reinigende Objekt beschädigen. Nur Reinigungsmittel verwenden, die von Kärcher freigegeben sind. Dosierempfehlung und Hinweise, die den Reinigungsmitteln beigegeben sind, beachten. Zum Schonen der Umwelt sparsam mit Reinigungsmitteln umgehen.

Kärcher-Reinigungsmittel garantieren ein störungsfreies Arbeiten. Bitte lassen Sie sich beraten oder fordern Sie unseren Katalog oder unsere Reinigungsmittel-Informationsblätter an.

- Reinigungsmitteltank füllen.
- Hochdruckdüse durch Niederdruckdüse (Größe 250, Zubehör) ersetzen.
- Reinigungsmittel-Dosierventil auf gewünschte Konzentration stellen.

Reinigungsmittelkonzentration bei maximaler Fördermenge:

Stellung Dosierventil	1	3	5	7
	0,5 %	2,5 %	5,0 %	7,0 %

Empfohlene Reinigungsmethode

- Reinigungsmittel mit dem Niederdruckstrahl sparsam auf die trockene Oberfläche sprühen und einwirken, aber nicht trocknen lassen.
- Gelösten Schmutz mit dem Hochdruckstrahl abspülen.
- Nach dem Betrieb Reinigungsmittel-Dosierventil auf „0“ stellen und Gerät etwa 1 Minute einschalten und klarspülen.

Betrieb unterbrechen

- Hebel der Handspritzpistole loslassen, das Gerät schaltet ab. Hebel erneut ziehen, das Gerät schaltet wieder ein.

Gerät ausschalten

- Geräteschalter auf „0“ stellen und Netzstecker ziehen.
- Wasserzulauf schließen.
- Hebel der Pistole ziehen, bis das Gerät drucklos ist.
- Sicherungshebel der Handspritzpistole nach vorne schieben, um Hebel der Pistole gegen unabsichtliches Betätigen zu sichern.

⚠ ***Gefahr!***
Verbrühungsgefahr durch heißes Wasser. Im ausgeschalteten Gerät enthaltenes Restwasser kann sich erhitzen. Beim Entfernen des Schlauchs vom Wasserzulauf kann das erhitzte Wasser herausspritzen und Verbrühungen verursachen. Schlauch erst abnehmen, wenn das Gerät abgekühlt ist.

Gerät transportieren

- Zum Transport über längere Strecken Gerät am Griff hinter sich herziehen.
- Vor liegendem Transport Reinigungsmitteltank entleeren.

Gerät aufbewahren

- Handspritzpistole in den Halter stecken.

Hochdruckschlauch aufwickeln und über die Schlauchablage hängen,

oder

- Hochdruckschlauch auf der Schlauchtrommel aufwickeln. Griff der Kurbel einschieben, um die Schlauchtrommel zu blockieren.
- Anschlußkabel um die Kabel-/Schlauchablage wickeln.
-

Frostschutz

⚠ ***Achtung!***
Frost zerstört das nicht vollständig von Wasser entleerte Gerät! Gerät an einem frostfreien Ort abstellen.

Wenn eine frostfreie Lagerung nicht möglich ist:

- Reinigungsmitteltank leeren. (siehe Pflege und Wartung/Bei Bedarf)
- Wasser ablassen und Gerät mit Frostschutzmittel durchspülen.
- Gerät max. 1 min. trocken laufen lassen.
- Handelsübliche Frostschutzmittel für Automobile auf Glykolbasis verwenden.
- Handhabungsvorschriften des Frostschutzmittelherstellers beachten.

Pflege und Wartung

⚠ ***Gefahr!***
Vor allen Pflege- und Wartungsarbeiten am Gerät Netzstecker ziehen.

⚠ ***Achtung!***
Bei einem Ölwechsel anfallendes Altöl nur über autorisierte Sammelstellen entsorgen.

Sicherheitsinspektion/ Wartungsvertrag

Mit Ihrem Händler können Sie eine regelmäßige Sicherheitsinspektion vereinbaren oder einen Wartungsvertrag abschließen. Bitte lassen Sie sich beraten.

Vor jedem Betrieb

- Anschlußkabel auf Schaden prüfen (Gefahr durch elektrischen Schlag), beschädigte Anschlußkabel unverzüglich durch autorisierten Kundendienst/Elektro-Fachkraft austauschen lassen.
- Hochdruckschlauch auf Schaden prüfen (Berstgefahr), beschädigten Hochdruckschlauch unverzüglich austauschen.
- Gerät (Pumpe) auf Dichtheit prüfen.
  3 Tropfen Wasser pro Minute sind zulässig und können an der Geräteunterseite austreten. Bei stärkerer Undichtheit Kundendienst aufsuchen.

Wöchentlich

- Ölstand im Ölbehälter kontrollieren: Ist das Öl milchig (Wasser im Öl), sofort den Kundendienst aufsuchen.
- Feinfilter reinigen.
  - Gerät drucklos machen.
  - Befestigungsschraube der Haube herausdrehen, Haube abnehmen.
  - Deckel mit Filter abschrauben.
  - Filter mit sauberem Wasser oder Druckluft reinigen.
  - In umgekehrter Reihenfolge zusammenbauen.
- Filter am Reinigungsmittel-Saugschlauch reinigen.

Jährlich oder nach 500 Betriebsstunden

- Öl wechseln
  - Ölmenge und -sorte siehe Techn. Daten.
  - Befestigungsschraube lösen, Haube abnehmen, Ölablaßschraube vorne am Motorgehäuse herausdrehen.
  - Öl in einen geeigneten Behälter ablassen.
  - Ölablaßschraube eindrehen.
  - Neues Öl langsam einfüllen; Luftblasen müssen entweichen.

Bei Bedarf

- Reinigungsmitteltank entleeren und reinigen
  - Verschlußdeckel für Reinigungsmitteltank mit Saugschlauch herausziehen.
  - Gerät auf die Rückseite legen.
  - Reinigungsmitteltank entleeren und reinigen.

Hilfe bei Störungen

⚠ ***Gefahr!***
Vor allen Reparaturarbeiten Gerät ausschalten und Netzstecker ziehen. Elektrische Bauteile nur vom autorisierten Kundendienst prüfen und reparieren lassen.
Bei Störungen, die in diesem Kapitel nicht genannt sind, im Zweifelsfall und bei ausdrücklichem Hinweis einen autorisierten Kundendienst aufsuchen.

Gerät läuft nicht

- Anschlußkabel auf Schaden prüfen.
- Bei elektrischem Defekt Kundendienst aufsuchen.

Gerät kommt nicht auf Druck

- Hochdruckdüse montieren.
- Düse reinigen/erneuern.
- Feinfilter reinigen, bei Bedarf erneuern.
- Gerät entlüften (siehe Inbetriebnahme).
- Wasserzulaufmenge prüfen (siehe Technische Daten).
- Sämtliche Zulaufleitungen zur Pumpe auf Dichtheit oder Verstopfung prüfen.
- Bei Bedarf Kundendienst aufsuchen.

Pumpe undicht

- 3 Tropfen Wasser pro Minute sind zulässig und können an der Geräteunterseite austreten. Bei stärkerer Undichtheit Kundendienst aufsuchen.

Pumpe klopft

- Sämtliche Zulaufleitungen, auch Reinigungsmittel-System, auf Dichtheit prüfen.
- Gerät entlüften (siehe Inbetriebnahme).
- Feinfilter reinigen.
- Bei Bedarf Kundendienst aufsuchen.

Reinigungsmittel wird nicht angesaugt

- Niederdruckdüse montieren.
- Reinigungsmittel-Saugschlauch mit Filter auf Dichtheit oder Verstopfung prüfen/reinigen.
- Rückschlagventil im Anschluß des Reinigungsmittel-Saugschlauches reinigen/erneuern.
- Reinigungsmittel-Dosierventil öffnen oder auf Dichtheit prüfen/Verstopfung beseitigen. Auch Entlüftungsbohrung im Gehäuse reinigen.
- Bei Bedarf Kundendienst aufsuchen.

Ersatzteile

Eine Ersatzteilübersicht finden Sie am Ende dieser Betriebsanleitung.

Garantie

In jedem Land gelten die von unserer zuständigen Vertriebs-Gesellschaft herausgegebenen Garantiebedingungen. Etwaige Störungen an dem Gerät beseitigen wir innerhalb der Garantiefrist kostenlos, sofern ein Material- oder Herstellungsfehler die Ursache sein sollte.

Die Garantie tritt nur dann in Kraft, wenn Ihr Händler die beigefügte Antwortkarte beim Verkauf vollständig ausfüllt, abstempelt und unterschreibt und Sie die Antwortkarte anschließend an die Vertriebs-Gesellschaft Ihres Landes schicken.

Im Garantiefall wenden Sie sich bitte mit Zubehör und Kaufbeleg an Ihren Händler oder die nächste autorisierte Kundendienststelle.

EG-Konformitätserklärung

Hiermit erklären wir, dass die nachfolgend bezeichnete Maschine aufgrund ihrer Konzipierung und Bauart sowie in der von uns in Verkehr gebrachten Ausführung den einschlägigen grundlegenden Sicherheits- und Gesundheitsanforderungen der unten aufgeführten EG-Richtlinien entspricht.
Bei einer nicht mit uns abgestimmten Änderung der Maschine verliert diese Erklärung ihre Gültigkeit.

Produkt: **Hochdruckreiniger**
Typ: **1.286-xxx, 1.292-xxx, 1.441-xxx**

Einschlägige EG-Richtlinien:
EG - Maschinenrichtlinie (98/37/EG)
EG - Niederspannungsrichtlinie (73/23/EWG) geändert durch 93/68/EWG
EG - Richtlinie Elektromagnetische Verträglichkeit (89/336/EWG) geändert durch 91/263/EWG, 92/31/EWG, 93/68/EWG,
EG - Richtlinie über Geräuschemissionen (2000/14/EU)

Angewandte harmonisierte Normen:
DIN EN 60 335-1
DIN EN 60 335-2-79
DIN EN 55 014-1: 2000 + A1: 2001
DIN EN 55 014-2: 1997
DIN EN 61 000-3-2: 2000
DIN EN 61 000-3-11: 2000

Angewandte nationale Normen: –
Angewandtes Konformitätsbewertungsverfahren:
Anhang V

Gemessener Schallleistungspegel:

HD 10/25	**HD 13/18**	**HD 9/20**	**HD 10/21**
85 dB(A)	**85 dB(A)**	**86 dB(A)**	**85 dB(A)**

Garantierter Schallleistungspegel:

HD 10/25	**HD 13/18**	**HD 9/20**	**HD 10/21**
87 dB(A)	**87 dB(A)**	**87 dB(A)**	**87 dB(A)**

i.V. Reiser

S. Reiser H. Jenner

Alfred Kärcher GmbH & Co. KG
Cleaning Systems
D-71349 Winnenden
Alfred Kärcher Kommanditgesellschaft.
Sitz Winnenden;
Registergericht: Waiblingen, HRA 169.
Persönlich haftende Gesellschafterin:
Kärcher Reinigungstechnik GmbH; Sitz Winnenden,
2404 Registergericht Waiblingen, HRB
Geschäftsführer: Dr. Bernhard Graf, Hartmut Jenner, Georg Metz

Technische Daten

Stromanschluss				
Spannung	V	400	220/380	380/220
Stromart	Hz	3~50	3~60	3~50
Anschlussleistung	kW	8,0	7,8	7,8
Netzsicherung (träge/Char. C)	A	13	22,5/13	13/22,5
Max. zulässige Netzimpedanz	Ω	(0.189 + j0.118)	(0.145 + j0.090)	(0.145 + j0.090)
Verlängerungskabel 10 m	mm^2	2,5	2,5	2,5
Verlängerungskabel 30 m	mm^2	4	4	4
Wasseranschluss				
Zulauftemperatur max.	°C	60	60	60
Zulaufmenge min.	l/h (l/min)	1200 (20)	1200 (20)	1200 (20)
Zulaufschlauch-Länge min.	m	7,5	7,5	7,5
Zulaufschlauch-Durchmesser min.	Zoll	3/4	3/4	3/4
Saughöhe aus offenem Behälter (20 °C)	m	0,5	0,5	0,5
Zulaufdruck max.	MPa (bar)	1 (10)	1 (10)	1 (10)
Leistungsdaten				
Arbeitsdruck	MPa (bar)	21 (210)	21 (210)	21 (210)
Max. Betriebsüberdruck (Sicherheitsventil)	MPa (bar)	23,1 (231)	23,1 (231)	23,1 (231)
Fördermenge	l/h (l/min)	1000 (16,7)	1000 (16,7)	1000 (16,7)
Reinigungsmittelansaugung	l/h (l/min)	0–80 (0–1,3)	0–80 (0–1,3)	0–80 (0–1,3)
Rückstoßkraft der Handspritzpistole	N	62	62	62
Geräuschemission				
Schalldruckpegel (EN 60704-1)	dB (A)	72	72	72
Garantierter Schallleistungspegel (2000/14/EC)	dB (A)	87	87	87
Gerätevibrationen / Schwingungsgesamtwert (ISO 5349)				
Handspritzpistole	m/s^2	2,2	2,2	2,2
Strahlrohr	m/s^2	2,0	2,0	2,0
Maße				
Länge	mm	560	560	560
Breite	mm	500	500	500
Höhe	mm	1090	1090	1090
Gewicht ohne Zubehör	kg	62	62	62
Gewicht ohne Zubehör, HD SX	kg	64	64	64
Tankinhalt, Reinigungsmittel	l	6	6	6
Ölmenge Pumpe	l	1,2	1,2	1,2
Ölsorte Pumpe		SAE 90	SAE 90	SAE 90

Unit components

Please fold out illustration page at the front

1 Hand-held spray gun
2 Lever of hand-held spray gun
3 High-pressure hose
4 Handgun support
5 Detergent metering valve
6 Cap for detergent reservoir
7 Detergent reservoir
8 Detergent suction-hose with filter
9 Fastening screw for hood
10 Unit switch
11 Hood
12 Pressure gauge
13 High-pressure outlet
14 Nozzle rest
15 Water connection
16 Fine filter
17 Oil level display
18 Oil reservoir
19 Hose rest
20 Detergent reservoir vent
21 Accessories box
22 Cable holder
23 Handle
24 Nozzle screw connection
25 Nozzle
26 Spray lance
27 Safety catch of hand-held spray gun
28 Hose reel
29 Crank handle

For your safety

Before you use the cleaner for the first time, read these operating instructions and take special note of the accompanying booklet "Safety Instructions for High-Pressure Cleaners" No. 5.951-949.

	The packaging material can be recycled. Please do not place the packaging into the ordinary refuse for disposal, but arrange for the proper recycling.
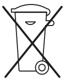	Old appliances contain valuable materials that can be recycled. Please arrange for the proper recycling of old appliances. Batteries, oil, and similar substances must not enter the environment. Please dispose of your old appliances using appropriate collection systems.

Use of the cleaner

Use this unit exclusively for

– cleaning with high-pressure jet and detergent (e.g. cleaning of machines, vehicles, buildings, tools),
– cleaning with high-pressure jet without detergent (e.g. cleaning facades, terraces, gardening equipment).

For stubborn dirt we recommend the dirt blaster as an optional accessory.

Safety features

If the lever of the hand-held spray gun is released, the pressure switch switches the pump off. If the lever is retracted, the pressure switch switches the pump on again.

In addition, the overflow valve prevents the admissible operating pressure from being exceeded.

The overflow valve and pressure switch have been set and sealed at the factory.

Adjustments are made only by Customer Service.

In case of an excessive current consumption the protective motor switch turns off the appliance.

Preparing the unit for use

Unpack the unit

– When unpacking the unit, check the contents of the packaging. If there has been any damage in transit inform the dealer.
– Do not dispose of the packaging with the household rubbish, hand it in at the appropriate collection point for recycling.

Check the oil level

- Read the oil level displayed while unit is at a standstill. The oil level must be above the two indicators.

Activate the oil reservoir vent

- Unscrew the fastening screw of the hood and remove the hood.
- Cut off the tip on the cover to the oil reservoir.
- Fasten the unit cover.

Mount the accessories

- Use the nozzle screws to install the nozzle at the spray lance.
- Install the spray lance on the handgun.

For appliances with hose reel:

- Insert the crank handle into the hose drum shaft.

For appliances without hose reel:

- Lock cable clincher into bore lateral to the handle.

For handguns with threaded connection:

- Tighten the high-pressure hose accordingly.

For handguns without threaded connection:

- Lever off retaining clasp on handgun with a screwdriver.
- Stand handgun on end and while holding it in this position, push end of hose into pistol as far as end stop. Ensure that loose disc on end of hose drops all way to bottom.
- Push retaining clasp back into handgun. When attached properly, high-pressure hose can only be pulled out by approx. 1 mm. If hose can be pulled out further, the disc has been incorrectly fitted.
- It is advisable to lay the high-pressure hose out in a straight line before reeling it up.
- Wind the high-pressure hose up in even layers on the hose reel by turning the crank handle.

Switching on the unit

Electrical connection

⚠ ***Caution!***
The voltage specified on the model rating plate must correspond to the voltage supplied.

⚠ ***Caution!***
The maximum tolerable mains impedance at the electrical contact point (see Technical Data) must not be exceeded.

⚠ ***Caution!***
Use an extension cable with a sufficient cable cross-section (see Technical Specifications) and unwind it fully from the cable drum.

For connected loads see model rating plate/ Technical Specifications.

⚠ ***Caution!***
It is essential that the unit is connected to the power supply by means of a plug. An inseparable connection to the power supply is prohibited. The plug is used to disconnect from the mains.

Water connection/Suction feed operation

Connection to water main

⚠ ***Caution!***
Pay attention to the regulations of the water supply company; according to DIN 1988, the unit may not be connected direct to the public drinking water supply. A short-term connection via a non-return valve (Order no. 6.412-578) is allowed.

For connected loads see Technical Specifications.

- Connect a supply hose (not supplied) to the water outlet on the unit and to the water inlet (e.g. water tap).
- Open water inlet.

Suctioning water from an open container

- Screw suction hose with filter (Order no. 4.440-238) to the water outlet.
- Vent the unit before using.
- To evacuate air from the unit, unscrew the nozzle and leave the unit running until water exits with no air bubbles.
- Switch off the unit and screw the nozzle back on.

Operating the unit

⚠ ***Danger!***
Observe the relative safety regulations when using the unit at filling stations or other high-risk areas.

⚠ ***Caution!***
Only clean engines in places which have appropriate oil separators (protection of the environment).

⚠ ***Caution!***
Only use the low-pressure flat jet to wash animals.

Operating with high pressure

The unit is equipped with a pressure switch. The motor only starts up when the lever is retracted.

- Unwind the high-pressure hose fully from the cable drum.
- Set the unit switch to "I".
- Unlock the hand-held spray gun and retract the lever of the gun.

Operating with detergent

⚠ ***Caution!***
Unsuitable detergents can harm the cleaner and the object which is to be cleaned. Use only detergents which are released by Kärcher. Proportions of detergent to be used and accompanying instructions should be noted carefully. Use detergents sparingly out of consideration for the environment.

Kärcher cleaning agents guarantee trouble-free operation. Please seek advice or ask for our catalogue of information sheets on cleaning agents.

- Fill detergent reservoir.
- Replace the high-pressure nozzle with the low-pressure nozzle (size 250, accessory).
- Set the detergent metering valve to the desired concentration.

Concentration of detergent when flow at maximun:

Position of metering valve	1	3	5	7
	0.5 %	2.5 %	5.0 %	7.0 %

Recommended cleaning methods

- Spray detergent with low pressure jet sparingly over the dry surface to be cleaned and let it take effect but not dry out.
- Spray off (rinse off) the loosened dirt using the high-pressure spray.
- When you have finished the operation, set detergent metering valve to "0" and switch the unit on for about 1 minute and rinse it clear of detergent.

Interrupting the operation

- Release lever of the handgun, the unit switches off. Retract lever again and the unit switches on again.

Switching the unit off

- Set unit switch to "0" and pull out power plug.
- Close water inlet.
- Retract lever until the unit is without pressure.
- Push safety catch of the hand-held spray gun forward to lock the lever of the gun from being actuated inadvertently.

⚠ ***Danger!***
Risk of scalding due to hot water. Residual water contained in the switched off unit can heat up. When removing the hose from the water inlet, the heater water can spurt out and cause scalds. Do not remove the hose until the unit has cooled down.

Transporting the cleaner

- To transport the cleaner over relatively long stretches, take hold of it by the handle and pull it along behind you.
- Empty the detergent reservoir before transporting it horizontally.

Storing the cleaner

- Place the handgun in the support.
- Reel in the high-pressure hose and hang it over the hose rest.

or

- Wind the high-pressure hose on to the hose reel. Push in the crank handle to lock the hose drum.
- Coil the connecting cable round the cable/hose rest.

Frost protection

⚠ ***Caution!***
Frost will destroy a unit that is not completely empty of water! Store the unit where it will be free of frost.

If storage away from frost is not possible:

- Empty the detergent tank (see care and maintenance/As and when required).
- Drain off the water and rinse the unit through with anti-freeze.
- Leave the unit to dry for max. 1 minute.
- Use the standard glycol-based anti-freezes for cars.
- Follow the handling instructions of the anti-freeze manufacturer.

Care and maintenance

⚠ ***Danger!***
Before any care and maintenance work on the unit draw out the mains plug.

⚠ ***Caution!***
When changing the oil, dispose of any waste oil only at authorised collection points.

Safety inspection/Maintenance contract

You can arrange with your dealer to have a regular safety inspection carried out or to have a maintenance contract. Please seek advice.

Before each use

- Check connecting cable for damage (risk of getting an electric shock), have a damaged connecting cable replaced without delay by

authorised Customer Service personnel or an electrician.

- Check high-pressure hose for damage (danger of explosion), replace a damaged high-pressure hose without delay.
- Check unit (pump) for any leaks.
  Three drops per minute are allowable and can appear on the underside of the unit. Seek the help of Customer Service if leaks are more serious.

Every week

- Check oil level in oil reservoir: if the oil is milky (water in oil), seek the help of Customer Service immediately.
- Clean the fine filter.
  - Unpressurize unit.
  - Unscrew the fastening screw of the hood and remove the hood.
  - Unscrew the cover with filter.
  - Clean the filter with clean water or compressed air.
  - Reassemble in the reverse order.
- Clean the filter at the suction hose for detergent.

Annually or after 500 operating hours

- Change the oil
  - For oil quantity and type see Technical Specifications.
  - Undo the fastening screw, remove the hood, unscrew the front oil drain plug on the motor housing.
  - Drain oil into a suitable container.
  - Screw in the oil drain plug.
  - Fill slowly with fresh oil; air bubbles have to escape.

As and when required

- Emptying and cleaning the detergent tank
  - Pull out the screw cap and hose for the detergent tank.
  - Place the unit on its rear.
  - Empty and clean the detergent tank.

Troubleshooting

⚠ ***Danger!***
Before any repair work is undertaken, switch the unit off and pull out the power plug. Have electrical components checked and repaired only by authorised Customer Service personnel.
For faults which are not identified in this chapter, or when in doubt or when expressly instructed to do so, consult authorised Customer Service personnel.

Unit does not work

- Availability time has run out. The indicator light will flash green. Switch the unit off and then on again.
- Check connecting cable for damage.
- Consult Customer Service if there is an electrical fault.

Unit does not come up to pressure

- Mount the high-pressure nozzle.
- Clean/replace nozzle.
- Clean the fine filter, replace if required.
- Evacuate air from the cleaner (see Switching on the unit).
- Check water inlet volume (see Technical Specifications).
- Check all supply lines to the pump for leaks or obstructions.
- Seek the help of Customer Service if necessary.

Pump is leaky

- Three drops per minute are allowable and can appear on the underside of the unit. Seek the help of Customer Service if leaks are more serious.

Pump makes a knocking noise

- Check all supply lines as well as the detergent system for leaks.
- Evacuate air from the cleaner (see Switching on the unit).
- Clean the fine filter.
- Seek the help of Customer Service if necessary.

Detergent is not being drawn in

- Mount the low-pressure nozzle.
- Check detergent suction hose with filter for leaks or obstructions and clean it if necessary.
- Clean/renew non-return valve in detergent suction-hose connection.
- Open detergent metering valve or check it for leaks/remove obstruction. Also clean the venting orifice in the housing.
- Seek the help of Customer Service if necessary.

Spare parts

You will find a list of spare parts at the end of these operating instructions.

Warranty

The warranty terms issued by our authorised marketing company are valid in every country. We remedy any fault in the unit free of charge within the warranty period providing the cause of the fault proves to be a material or manufacturing error.

The warranty only becomes operative when your dealer has completed the reply card accompanying the sale of the unit, has stamped and signed it and you have then sent the reply card to the marketing company in your country.

Should you wish to call upon the guarantee, please apply to your dealer or nearest authorised Customer Service centre taking along also the accessories and bill of sale.

EU Declaration of Conformity

We hereby declare that the equipment described below conforms to the relevant fundamental safety and health requirements of the appropriate EU Directives, both in its basic design and construction as well as in the version marketed by us.
This declaration will cease to be valid if any modifications are made to the machine without our express approval.

Product: **High-pressure cleaner**
Type: **1.286-xxx, 1.292-xxx, 1.441-xxx**

Relevant EU Directives:
EU Machinery Directive (98/37/CE)
EU Low-Voltage Equipment Directive (73/23/EEC) amended by 93/68/EEC
EU Directive on Electromagnetic Compatibility (89/336/EEC) as amended by 91/263/EEC, 92/31/EEC, 93/68/EEC,
EU Directive on Noise Emissions (2000/14/EU)

Harmonised standards applied:
DIN EN 60.335-1
DIN EN 60 335-2-79
DIN EN 55 014 -1 : 2000 + A1 : 2001
DIN EN 55,014-2:1997
DIN EN 61 000-3-2: 2000
DIN EN 61 000-3-11: 2000

National standards applied: –
Conformity evaluation procedure applied:
Appendix V

Measured sound power level:

HD 10/25	**HD 13/18**	**HD 9/20**	**HD 10/21**
85 dB(A)	**85 dB(A)**	**86 dB(A)**	**85 dB(A)**

Guaranteed sound power level:

HD 10/25	**HD 13/18**	**HD 9/20**	**HD 10/21**
87 dB(A)	**87 dB(A)**	**87 dB(A)**	**87 dB(A)**

i.V. Reiser

S. Reiser H. Jenner

Alfred Kärcher GmbH & Co. KG
Cleaning Systems
D-71349 Winnenden

Alfred Kärcher Kommanditgesellschaft.
Sitz Winnenden;
Registergericht: Waiblingen, HRA 169.
Persönlich haftende Gesellschafterin:
Kärcher Reinigungstechnik GmbH; Sitz Winnenden,
2404 Registergericht Waiblingen, HRB
Geschäftsführer: Dr. Bernhard Graf, Hartmut Jenner, Georg Metz

Technical Specifications

Mains connection				
Voltage	V	400	220/380	380/220
Type of current	Hz	3~50	3~60	3~50
Connected load	kW	8,0	7,8	7,8
Supply fuse (delayed-action, char. C)	A	13	22,5/13	13/22,5
Max. tolerable mains impedance	Ω	(0.189 + j0.118)	(0.145 + j0.090)	(0.145 + j0.090)
Extension cable 10 m	mm^2	2,5	2,5	2,5
Extension cable 30 m	mm^2	4	4	4
Water connection				
Supply temperature max.	°C	60	60	60
Supply volume min.	l/h (l/min)	1200 (20)	1200 (20)	1200 (20)
Supply hose – minimum length	m	7,5	7,5	7,5
Supply hose – minimum diameter	inches	3/4	3/4	3/4
Suction height from an open container 20 °C	m	0,5	0,5	0,5
Supply pressure max.	MPa (bar)	1 (10)	1 (10)	1 (10)
Performance data				
Operating pressure	MPa (bar)	21 (210)	21 (210)	21 (210)
Max. operating overpressure (safety valve)	MPa (bar)	23,1 (231)	23,1 (231)	23,1 (231)
Flow rate	l/h (l/min)	1000 (16,7)	1000 (16,7)	1000 (16,7)
Detergent intake	l/h (l/min)	0–80 (0–1,3)	0–80 (0–1,3)	0–80 (0–1,3)
Recoil force of the handgun	N	62	62	62
Sound emission				
Sound pressure level (EN 60704-1)	dB (A)	72	72	72
Garanted sound pressure level (2000/14/EC)	dB (A)	87	87	87
Vibrations of unit / total of vibration (ISO 5349)				
Handheld gun	m/s	2,2	2,2	2,2
Spray lance	m/s	2,0	2,0	2,0
Dimensions				
Length	mm	560	560	560
Width	mm	500	500	500
Height	mm	1090	1090	1090
Weight without accessories	kg	62	62	62
Weight witouth accessories, HD SX	kg	64	64	64
Reservoir capacity, detergent	l	6	6	6
Oil quantity, pump	l	1,2	1,2	1,2
Oil type, pump		SAE 90	SAE 90	SAE 90

Composants de l'appareil

Veuillez déplier le volet illustré de la première page

1 Poignée-pistolet
2 Gâchette de la poignée-pistolet
3 Flexible haute pression
4 Support de la poignée-pistolet
5 Vanne de dosage du détergent
6 Couvercle verrouillant le réservoir de détergent
7 Réservoir de détergent
8 Flexible d’aspiration du détergent, avec filtre
9 Vis de fixation du capot
10 Commutateur de l’appareil
11 Capot
12 Manomètre
13 Prise haute pression
14 Porte-buse
15 Prise d'arrivée d'eau
16 Filtre fin
17 Indicateur du niveau d’huile
18 Réservoir à huile
19 Logement du flexible
20 Dégazage du réservoir de détergent
21 Rangement pour accessoires
22 Porte-câble
23 Poignée
24 Raccord vissé de buse
25 Buse
26 Lance
27 Blocage de la poignée-pistolet
28 Tambour à flexible
29 Manivelle occultée

Pour votre sécurité

Veuillez lire la présente notice d’instructions avant d’utiliser votre appareil pour la première fois et respectez en particulier la brochure ci-jointe « Consignes de sécurité pour nettoyeurs haute pression », n° 5.951-949.

	Les matériaux constitutifs de l’emballage sont recyclables. Ne pas jeter les emballages dans les ordures ménagères, mais les rendre à un système de recyclage.
	Les appareils usés contiennent des matériaux précieux recyclables lesquels doivent être rendus à un système de recyclage. Des batteries, de l’huile et d’autres substances semblables ne doivent jamais être tout simplement jetées. Pour cette raison, utiliser des systèmes adéquats de collecte pour éliminer les appareils usés.

Domaines d’utilisation de l’appareil

Utilisez cet appareil exclusivement pour

- les nettoyages au jet haute pression avec détergent (p. ex. pour nettoyer machines, véhicules, édifices, outils),
- les nettoyages au jet haute pression sans détergent (p. ex. pour nettoyer façades, terrasses, appareils de jardinage).

Si les salissures sont tenaces, nous vous recommandons la fraise à salissures, accessoire en option.

Dispositifs de sécurité

Si vous relâchez complètement la gâchette de la poignée-pistolet, le pressostat éteint la pompe. Si vous appuyez sur la gâchette, le pressostat réenclenche la pompe.

Le clapet de décharge empêche de plus un dépassement de la pression de service admissible.

La vanne de surpression et le pressostat ont été réglés et plombés à la fabrication.

Seul le service après-vente est habilité à en modifier le réglage.

Si la consommation de courant est trop élevée, le disjoncteur de protection moteur met l'appareil hors marche.

Avant la première mise en service

Déballage de l'appareil

– Lors du déballage, vérifiez le contenu du carton. Si vous constatez des dégâts dus au transport, veuillez en informer votre revendeur par lettre recommandée avec accusé de réception.
– Ne jetez pas l'emballage dans la poubelle à déchets domestiques. En vue de son recyclage, rapportez-le à un point de collecte approprié.

Contrôle du niveau d'huile

■ Relevez le niveau d'huile affiché par l'indicateur lorsque l'appareil est à l'arrêt. Le niveau d'huile doit se situer au-dessus des deux aiguilles.

Activation du dégazage du réservoir à huile

■ Dévissez la vis de fixation du capot, puis retirez le capot.
■ Coupez le bout pointu du couvercle du réservoir d'huile.
■ Fixez le capot.

Montage des accessoires

■ Monter la buse avec le raccord vissé sur la lance.
■ Monter la lance sur la poignée-pistolet.

Pour les appareils avec tambour à flexible :

■ Enfichez la manivelle dans l'arbre du tambour à flexible.

Pour les appareils sans tambour à flexible :

■ Emboitez l'enrouleur de câble dans l'orifice prévu sur le côté de l'appareil.

Pour les poignées-pistolets munies d'un raccord vissé :

■ Dans ce cas, vissez le flexible haute-pression à fond.

Pour les poignées-pistolets sans raccord vissé :

■ A l'aide d'un tournevis, faites levier pour extraire l'agrafe de sécurité enfoncée dans la poignée-pistolet.
■ Mettez la poignée-pistolet tête en bas puis, dans cette position, enfoncez l'extrémité du flexible dedans jusqu'en butée. Veillez à ce que la rondelle libre située sur l'extrémité du flexible tombe bien jusqu'en bas.
■ Enfoncez à nouveau l'agrafe de sécurité dans la poignée-pistolet. Si vous avez effectué le montage correctement, le flexible ne doit se laisser tirer que de 1 mm environ. S'il se laisse tirer sur une plus grande distance, c'est que la rondelle est mal montée.
■ Avant d'enrouler le flexible haute pression, nous recommandons de l'étaler bien droit. Il ne doit pas se détacher de son logement.
■ Tournez la manivelle et enroulez le flexible sur le tambour en veillant à ce que les spires du flexible se juxtaposent uniformément sur le tambour.

Mise en service

Branchement électrique

⚠ ***Attention !***
La tension mentionnée sur la plaque signalétique doit correspondre à celle du secteur.

⚠ ***Attention !***
L'impédance du réseau maximum permise au point de raccordement électrique (cf. caractéristiques techniques) ne doit pas être dépassée.

⚠ ***Attention !***
Utilisez une rallonge électrique ayant des conducteurs de section suffisante (voir les données techniques). Celle-ci doit toujours être complètement déroulée de son tambour.

Données de branchement, voir la plaque signalétique/la section « Données techniques ».

⚠ ***Attention !***
L'appareil doit absolument être branché dans la prise secteur avec une fiche mâle. Un branchement permanent au réseau est interdit. La fiche mâle sert à couper l'alimentation secteur.

Prise d'arrivée d'eau / Mode Aspiration

Raccordement à la conduite d'eau du réseau public

⚠ ***Attention !***
Respectez les prescriptions de votre sociétés distributrice des eaux ; selon DIN 1988, le raccordement direct de l'appareil au réseau public de distribution d'eau potable est proscrit. Toutefois, un branchement de courte durée avec clapet anti-retour intercalé est admissible (n° réf. 6.412-578).

Données de branchement, voir la section « Données techniques ».

- Raccordez un flexible d'alimentation en eau (non compris dans les fournitures) à la prise d'arrivée d'eau de l'appareil et à l'alimentation en eau (par ex. au robinet).
- Ouvrez le robinet d'eau.

Aspiration de l'eau contenue dans un réservoir ouvert

- Vissez le flexible d'aspiration avec filtre (n° réf. 4.440-238) à la prise d'arrivée d'eau.
- Chassez les bulles d'air de l'appareil avant de le mettre en service.
- Pour dégazer l'appareil, dévissez la buse puis faites marcher l'appareil jusqu'à ce que l'eau sorte sans bulles.
- Eteignez l'appareil puis revissez la buse.

Commande

⚠ ***Danger !***
Si vous utilisez l'appareil dans des stations-service ou autres zones dangereuses, respectez les prescriptions de sécurité appropriées.

⚠ ***Attention !***
Ne nettoyez les moteurs qu'à un poste de nettoyage dûment équipé d'un séparateur d'huile (protection de l'environnement).

⚠ ***Attention !***
Pour laver les animaux, utiliser uniquement le jet basse pression.

Service haute pression

L'appareil est équipé d'un pressostat. Le moteur démarre uniquement si vous appuyez sur la gâchette.

- Déroulez complètement le flexible basse pression de son tambour.
- Amenez le commutateur de l'appareil sur la position « I ».
- Déverrouillez la poignée-pistolet et appuyez sur la gâchette.

Marche avec détergent

⚠ ***Attention !***
Des détergents inappropriés pourraient endommager l'appareil et l'objet à nettoyer. N'utilisez que des détergents homologués par Kärcher. Respectez le dosage recommandé ainsi que les consignes accompagnant les détergents. Afin de ménager l'environnement, utilisez les détergents parcimonieusement.

Les détergents Kärcher vous garantissent des travaux sans incident. Demandez conseil ou réclamez notre catalogue ou les fiches d’information sur les détergents.

- Remplissez le réservoir de détergent.
- Remplacer la buse haute pression par la buse basse pression (taille 250, accessoires)..
- Réglez la vanne de dosage de détergent sur la concentration voulue.

Dosage de détergent pour débit de refoulement maximal :

Position de la vanne de dosage	1	3	5	7
	0,5 %	2,5 %	5,0 %	7,0 %

Méthode de nettoyage recommandée

- Avec le jet basse pression pulvérisez parcimonieusement le détergent sur la surface sèche puis laissez agir sans laisser sécher.
- A l’aide du jet haute pression, chassez les souillures décollées.
- Une fois que vous avez terminé de vous servir de l’appareil, positionnez la vanne de dosage du détergent sur « 0 » puis enclenchez l’appareil et rincez-le à l’eau claire pendant une minute environ.

Interruption du service

- L’appareil s’éteint si vous relâchez la gâchette de la poignée-pistolet. Il se remet en marche en appuyant à nouveau sur la gâchette.

Mise hors service de l’appareil

- Amenez le commutateur de l’appareil sur « 0 » puis débranchez la fiche mâle de la prise de courant.
- Fermez le robinet d’arrivée d’eau.
- Appuyez sur la gâchette jusqu’à ce que l’appareil soit hors pression.
- Glissez vers l’avant le levier de sécurité de la poignée-pistolet pour empêcher d’actionner la gâchette par inadvertance.

⚠ ***Danger !***
Risque d'ébouillantage par eau très chaude. Les résidus d'eau qui se trouvent dans l'appareil hors circuit peuvent chauffer. Lors de l'enlèvement du tuyau d'arrivée d'eau, l'eau chaude peut jaillir et provoquer des ébouillantages. Retirer le tuyau seulement quand l'appareil est refroidi.

Transport de l’appareil

- Pour transporter l’appareil sur de longues distances, prenez-le par la poignée puis tirez-le derrière vous.
- Si vous devez le transporter à l’horizontale, vidangez le réservoir de détergent.

Rangement de l’appareil

- Enfoncez la poignée-pistolet dans le support.
- Enroulez le flexible haute pression puis accrochez-le sur le logement de flexible.

Ou

- Enroulez le flexible haute pression sur son tambour. Emmanchez la poignée de la manivelle pour bloquer le tambour de flexible.
- Enroulez le cordon d’alimentation autour du support de câble/flexible.

Protection antigel

⚠ ***Attention !***
Le gel peut endommager l’appareil si de l’eau se trouve encore à l’intérieur ! Rangez l’appareil à l’abri du gel.

Si vous ne pouvez pas stocker l’appareil à l’abri du gel :

- Videz le réservoir de détergent (voir nettoyage et entretien/selon besoin).
- Videz l’eau et rincez l’appareil avec du produit antigel.
- Faites sécher l’appareil en le laissant fonctionner pendant 1 min maximum.
- Utilisez de l’antigel pour voitures à base de glycol, que l’on trouve dans le commerce.
- Respectez les consignes d’utilisation prescrites par le fabricant d’antigel.

Nettoyage et entretien

⚠ *Danger !*
Avant d'effectuer tous les travaux de nettoyage et d'entretien sur l'appareil, veuillez débrancher sa fiche mâle de la prise de courant.

⚠ *Attention !*
Lorsque vous vidangez l'huile, remettez l'huile usagée à un centre de collecte agréé.

Inspection de sécurité / Contrat d'entretien

Vous pouvez convenir une inspection de sécurité régulière avec votre revendeur ou bien souscrire un contrat d'entretien. Ce dernier vous conseillera volontiers.

Avant chaque utilisation

- Vérifiez si le câble d'alimentation est endommagé (risque d'électrocution). Faites remplacer immédiatement un câble endommagé par un électricien ou le service après-vente agréé.
- Vérifiez si le flexible haute pression est endommagé (risque d'éclatement). S'il l'est, remplacez-le immédiatement.
- Vérifiez l'étanchéité de l'appareil (pompe). 3 gouttes par minute sont tolérables. Cette eau peut s'écouler par le fond de l'appareil. En cas de fuite plus importante, contactez le SAV.

Chaque semaine

- Vérifiez le niveau d'huile dans le réservoir à huile : si l'huile est laiteuse (présence d'eau), contactez immédiatement le SAV.
- Nettoyez le filtre fin.
  - Enlevez toute pression de l'appareil.
  - Dévissez la vis de fixation du capot, puis retirez le capot.
  - Dévissez le couvercle avec le filtre.
  - Nettoyez le filtre avec de l'eau propre ou à l'air comprimé.
  - Remontez le filtre en procédant dans l'ordre inverse.
- Nettoyez le filtre du flexible d'aspiration du détergent.

Une fois par an ou toutes les 500 heures de service

- Vidangez l'huile
  - Quantité et type d'huile à utiliser : voir la section « Données techniques ».
  - Desserrez la vis de fixation, retirez le capot, dévissez la vis de vidange de l'huile se trouvant sur le devant du boîtier moteur.
  - Laissez s'écouler l'huile dans un récipient approprié.
  - Revissez la vis de vidange de l'huile.
  - Remplissez lentement le réservoir avec de l'huile neuve pour laisser s'échapper les bulles d'air.

Selon le besoin

- Vidangez et nettoyez le réservoir de détergent
  - Retirez le couvercle du réservoir de détergent avec le flexible d'aspiration.
  - Posez l'appareil sur la face arrière.
  - Vidangez et nettoyez le réservoir de détergent.

Dérangements et remèdes

⚠ *Danger !*
Avant d'effectuer toute réparation sur l'appareil, débranchez sa fiche mâle de la prise secteur. Les composants électriques doivent être contrôlés et réparés exclusivement par le SAV agréé.
Lors de dérangements qui ne seraient pas répertoriés dans ce chapitre, en cas de doute ou bien si vous avez expressément besoin de conseils, adressez-vous au service après-vente agréé.

L'appareil ne fonctionne pas

- Vérifiez si le cordon d'alimentation de l'appareil est abîmé.
- En présence de tout dérangement des circuits électriques, contactez le SAV.

L’appareil ne monte pas en pression

- Monter la buse haute pression.
- Nettoyez / remplacez la buse.
- Nettoyez le filtre fin, remplacez-le si nécessaire.
- Purgez l’air de l’appareil (voir la section « Mise en service »).
- Vérifiez le débit d’arrivée d’eau (voir la section «Données techniques»).
- Vérifiez si toutes les conduites aboutissant à la pompe sont étanches ou si elles sont bouchées.
- Si nécessaire, contactez le SAV.

La pompe n’est pas étanche

- 3 gouttes par minute sont tolérables. Cette eau peut s’écouler par le fond de l’appareil. En cas de fuite plus importante, contactez le SAV.

La pompe cogne

- Vérifiez l’étanchéité de toutes les conduites d’arrivée ainsi que du circuit de détergent.
- Purgez l’air de l’appareil (voir la section « Mise en service »).
- Nettoyez le filtre fin.
- Si nécessaire, contactez le SAV.

Pas d’aspiration de détergent

- Monter la buse basse pression.
- Vérifiez si le flexible d’aspiration du détergent et son filtre ont des fuites ou s’ils sont bouchés. Nettoyez si nécessaire.
- Nettoyez / remplacez le clapet anti-retour se trouvant dans le raccord du flexible d’aspiration du détergent.
- Ouvrez la vanne de dosage du détergent ou vérifiez si elle a des fuites. Si elle est bouchée, enlevez l’obstruction. Nettoyez également le trou de dégazage situé dans le boîtier.
- Si nécessaire, contactez le SAV.

Pièces de rechange

Vous trouverez à la fin de la présente notice d’instructions un récapitulatif des pièces de rechange.

Garantie

Dans chaque pays, les conditions de garantie en vigueur sont celles publiées par notre société de distribution autorisée. Si, pendant la durée de la garantie, votre appareil présente des vices de matière ou de fabrication, la réparation est gratuite.

La garantie n’entre en vigueur que si le revendeur remplit intégralement la carte-réponse ci-jointe lors de la vente, y appose son cachet et la signe, et que si ensuite vous renvoyez ladite carte-réponse à la société distributrice de votre pays.

En cas de garantie, veuillez vous adresser avec les accessoires et la preuve d’achat à votre revendeur ou au bureau du service après-vente autorisé le plus proche de chez vous.

Déclaration de conformité européenne

Par la présente, nous déclarons que la machine ci-après répond, de par sa conception et sa construction ainsi que de par le modèle que nous avons mis sur le marché, aux exigences de sécurité et d'hygiène en vigueur conformément à la directive européenne.
En cas de modification de la machine effectuée sans notre accord, cette déclaration sera caduque.

Produit : **Nettoyeur haute pression**

Type : **1.286-xxx, 1.292-xxx, 1.441-xxx**

Directives européennes en vigueur :

Directive européenne sur les machines (98/37/CE)

Directive européenne sur les basses tensions (73/23/CEE) modifiée par 93/68/CEE

Directive européenne sur la compatibilité électromagnétique (89/336/CEE) modifiée par 91/263/CEE, 92/31/CEE, 93/68/CEE,
Directive européenne sur les émissions sonores (2000/14/CE)

Normes harmonisées appliquées :

DIN EN 60 335-1

DIN EN 60 335-2-79

DIN EN 55 014 -1: 2000 + A1: 2001

DIN EN 55 014-2: 1997

DIN EN 61 000-3-2: 2000

DIN EN 61 000-3-11: 2000

Normes nationales appliquées : –

Procédure appliquée d'évaluation de conformité :

Annexe V

Niveau de puissance acoustique mesuré :

HD 10/25	**HD 13/18**	**HD 9/20**	**HD 10/21**
85 dB(A)	**85 dB(A)**	**86 dB(A)**	**85 dB(A)**

Niveau de puissance acoustique garanti :

HD 10/25	**HD 13/18**	**HD 9/20**	**HD 10/21**
87 dB(A)	**87 dB(A)**	**87 dB(A)**	**87 dB(A)**

i.V. Reiser

S. Reiser H. Jenner

Alfred Kärcher GmbH & Co. KG
Cleaning Systems
D-71349 Winnenden
Alfred Kärcher Kommanditgesellschaft.
Sitz Winnenden;
Registergericht: Waiblingen, HRA 169.
Persönlich haftende Gesellschafterin:
Kärcher Reinigungstechnik GmbH; Sitz Winnenden,
2404 Registergericht Waiblingen, HRB
Geschäftsführer: Dr. Bernhard Graf, Hartmut Jenner, Georg Metz

Données techniques

Branchement électrique				
Tension	V	400	220/380	380/220
Type de courant	Hz	3~50	3~60	3~50
Puissance raccordée	kW	8,0	7,8	7,8
Fusible secteur (temporisé, char. C)	A	13	22,5/13	13/22,5
Impédance du réseau maxi.permise	Ω	(0.189 + j0.118)	(0.145 + j0.090)	(0.145 + j0.090)
Rallonge de câble de 10 m	mm^2	2,5	2,5	2,5
Rallonge de câble de 30 m	mm^2	4	4	4
Prise d'arrivée d'eau				
Température d’arrivée d’eau max.	°C	60	60	60
Débit d’arrivée d’eau min.	l/h (l/min)	1200 (20)	1200 (20)	1200 (20)
Longueur du flexible d’arrivée d’eau min.	m	7,5	7,5	7,5
Diamètre min.	pouces	3/4	3/4	3/4
Hauteur d’aspiration dans un réservoir ouvert à 20 °C	m	0,5	0,5	0,5
Pression d’arrivée max.	MPa (bar)	1 (10)	1 (10)	1 (10)
Performances				
Pression de service	MPa (bar)	21 (210)	21 (210)	21 (210)
Surpression de service maxi. (vanne de sécurité)	MPa (bar)	23,1 (231)	23,1 (231)	23,1 (231)
Débit de refoulement	l/h (l/min)	1000 (16,7)	1000 (16,7)	1000 (16,7)
Débit d’aspiration de détergent	l/h (l/min)	0–80 (0–1,3)	0–80 (0–1,3)	0–80 (0–1,3)
Force de recul au niveau de la poignée-pistolet	N	62	62	62
Emission de bruit				
Niveau de pression acoustique (EN 60704-1)	dB (A)	72	72	72
Pression acoustique garantie (2000/14/EC)	dB (A)	87	87	87
Vibration de l’appareil / Vibration totale (ISO 5349)				
Poignée-pistolet	m/s	2,2	2,2	2,2
Lance	m/s	2,0	2,0	2,0
Dimensions				
Longueur	mm	560	560	560
Largeur	mm	500	500	500
Hauteur	mm	1090	1090	1090
Poids sans accessoires	kg	62	62	62
Poids sans accessoires, HD SX	kg	64	64	64
Contenance du réservoir de détergent	l	6	6	6
Quantité d’huile pour la pompe	l	1,2	1,2	1,2
Type d’huile pour la pompe		SAE 90	SAE 90	SAE 90

Elementi dell'apparecchio

Si prega di aprire la pagina con figure all’inizio del libretto istruzioni

1 Pistola a spruzzo
2 Leva della pistola a spruzzo
3 Tubo flessibile ad alta pressione
4 Supporto per pistola a spruzzo
5 Valvola dosatrice detergente
6 Coperchio per serbatoio detergente
7 Serbatoio detergente
8 Tubo flessibile di aspirazione detergente con filtro
9 Vite di fissaggio cofano
10 Interruttore dell’apparecchio
11 Cofano
12 Manometro
13 Raccordo alta pressione
14 Portaugelli
15 Raccordo per l'acqua
16 Filtro a maglia fine
17 Indicatore livello olio
18 Contenitore dell'olio
19 Supporto per tubo flessibile
20 Sfiato serbatoio detergente
21 Vano portaaccessori
22 Supporto cavo
23 Maniglia
24 Raccordo a vite per ugelli
25 Manovella
26 Lancia
27 Sicura della pistola a spruzzo
28 Avvolgitore per tubo flessibile
29 Ugello

Per la vostra sicurezza

Prima di usare l’apparecchio la prima volta, leggete queste istruzioni per l’uso e osservare in particolare l'opuscolo «Istruzioni di sicurezza per idropulitrici ad alta pressione» N° 5.951-949 allegato alla presente documentazione.

	I materiali dell’imballaggio sono riciclabili. Non smaltire l’imballaggio con i rifiuti domestici, ma conferirlo al riciclaggio.
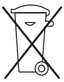	Gli apparecchi usati contengono materiali riciclabili preziosi, che dovrebbero pertanto essere conferiti al riciclaggio per assicurare il loro riutilizzo. Batterie, olio e sostanze simili non devono essere dispersi nell’ambiente. Smaltire pertanto gli apparecchi usati attraverso idonei centri di raccolta.

Campi d’impiego dell’apparecchio

Usare questo apparecchio esclusivamente

– per lavare con getto ad alta pressione e detergente (per es. lavaggio di macchine, veicoli, edifici, utensili),
– per lavare con getto ad alta pressione, senza detergente (per es. facciate, terrazze, attrezzi da giardino).

Per lo sporco resistente consigliamo come accessorio speciale l’ugello rotante.

Dispositivi di sicurezza

Quando si rilascia la leva della pistola a spruzzo, il pressostato disinserisce la pompa. Quando si tira la leva, il pressostato rimette la pompa di nuovo in funzione.

La valvola di troppo-pieno impedisce inoltre che venga oltrepassato il valore della pressione di esercizio consentito.

Valvola di scarico e pressostato sono regolati in fabbrica e piombati.

Regolazione di esclusiva competenza del servizio assistenza clienti.

In caso di eccessivo assorbimento di corrente il salvamotore provvede a disattivare l'apparecchio.

Prima di mettere l'apparecchio in funzione la prima volta

Disimballare l'apparecchio

– Nel disimballaggio controllate il contenuto. Se constatate un danno di trasporto, avvertite il vostro rivenditore.
– Non gettate l'imballaggio nei rifiuti domestici, ma consegnatelo per il riciclaggio ai relativi centri di raccolta.

Controllare il livello dell'olio

■ Leggere l'indicatore di livello dell'olio ad apparecchio fermo. Il livello dell'olio deve essere sopra i due indici.

Attivare lo sfiato del serbatoio dell'olio

■ Svitare la vite di fissaggio del cofano e togliere il cofano.
■ Tagliare la punta del coperchio del contenitore dell'olio.
■ Rimontare il cofano.

Montare gli accessori

■ Montare l'ugello per mezzo dell'apposito raccordo a vite sulla lancia.
■ Montare la lancia sulla pistola a spruzzo.

Per apparecchi con avvolgitore per tubo:

■ Inserire la manovella nell'albero dell'avvolgitore del tubo flessibile.

Per apparecchi senza avvolgitore per tubo:

■ Innestare il supporto del cavo nel foro laterale della maniglia.

Per pistole a spruzzo con raccordo filettato:

■ Avvitare correttamente il tubo flessibile ad alta pressione.

Per pistole a spruzzo senza raccordo filettato:

■ Facendo leva con un cacciavite, sollevare la molletta di sicurezza della pistola a spruzzo.
■ Capovolgere la pistola ed in questa posizione spingere l'estremità del tubo nella pistola fino all'arresto. Fare attenzione che la rondella mobile dell'estremità del tubo cada completamente verso il basso.
■ Spingere di nuovo la molletta di sicurezza nella pistola. Se il montaggio è corretto, il tubo flessibile ad alta pressione deve poter essere estratto solo 1 mm circa. Se il tubo può essere estratto oltre, la rondella è montata male.
■ Prima di avvolgere il tubo flessibile ad alta pressione è consigliabile distenderlo completamente.
■ Ruotando la manovella, avvolgere il tubo flessibile ad alta pressione sul tamburo formando spire uniformi.

Messa in funzione

Allacciamento elettrico

⚠ ***Attenzione!***
La tensione sulla targa d'identificazione deve coincidere con la tensione di alimentazione.

⚠ ***Attenzione!***
La massima impedenza di rete consentita al punto di collegamento elettrico (vedere i dati tecnici) non deve essere superata.

Attenzione!
Usare un cavo di prolunga con sufficiente sezione dei conduttori (vedi i dati tecnici) e svolgere completamente la prolunga dalla bobina.

Valori di allacciamento, vedi targa d'identificazione / dati tecnici.

Attenzione!
L'apparecchio deve essere necessariamente collegato con una spina alla rete elettrica. Non è consentito collegarlo in maniera fissa alla rete. La spina serve a separare l'apparecchio dalla rete.

Allacciamento acqua/servizio ad aspirazione

Allacciamento alla conduttura dell'acqua

Attenzione!
Osservare le norme della locale azienda di distribuzione dell'acqua. Secondo DIN 1988, l'apparecchio non deve essere collegato direttamente alla rete di distribuzione dell'acqua potabile. È consentito un collegamento di breve durata tramite una valvola di non ritorno (codice di ordinazione N° 6.412-578).

Valori di allacciamento, vedi dati tecnici.

- Collegare un tubo flessibile di alimentazione (non compreso nella fornitura) al raccordo per l'acqua dell'apparecchio ed all'alimentazione dell'acqua (per es. rubinetto).
- Aprire l'alimentazione dell'acqua.

Aspirazione dell'acqua da serbatoio aperto

- Avvitare il tubo di aspirazione con filtro (codice di ordinazione N° 4.440-238) al raccordo dell'acqua.
- Sfiatare l'apparecchio prima dell'uso.
- Per lo sfiato dell'apparecchio, svitare l'ugello e fare funzionare l'apparecchio finché l'acqua non esce priva di bolle d'aria.
- Spegnere l'apparecchio e riavvitare l'ugello.

Uso

Pericolo!
Se l'apparecchio viene impiegato in stazioni di rifornimento o in altri luoghi pericolosi, devono essere rispettate le relative norme di sicurezza.

Attenzione!
Il lavaggio di motori deve essere eseguito solo in luoghi dotati di adeguato separatore di olio (tutela dell'ambiente).

Attenzione!
Per il lavaggio di animali utilizzare esclusivamente il getto piatto a bassa pressione.

Servizio con l'alta pressione

L'apparecchio è dotato di un pressostato. Il motore va in moto solo tirando la leva.

- Svolgere completamente il tubo flessibile ad alta pressione dall'avvolgitore.
- Portare l'interruttore dell'apparecchio su «I».
- Togliere la sicura alla pistola a spruzzo e tirare la leva.

Servizio con detergente

Attenzione!
Detergenti non idonei possono danneggiare l'apparecchio e l'oggetto da pulire. È consentito solo l'uso di prodotti detergenti autorizzati da Kärcher. Osservare le raccomandazioni di dosaggio e le avvertenze accluse alle confezioni di detergente. Per la tutela dell'ambiente, raccomandiamo di non eccedere con l'uso di detergente.

I detergenti Kärcher garantiscono un servizio senza inconvenienti. Fatevi consigliare dal vostro fornitore, oppure chiedete il nostro catalogo, oppure i fogli informativi dei prodotti detergenti.

- Riempire il serbatoio detergente.
- Sostituire l'ugello ad alta pressione mediante l'ugello a bassa pressione (misura 250, accessori).
- Regolare la valvola dosatrice detergente sulla concentrazione desiderata.

Concentrazione del detergente alla portata massima:

Posizione della valvola dosatrice	1	3	5	7
	0,5 %	2,5 %	5,0 %	7,0 %

Metodo di lavaggio consigliati

- Spruzzare con parsimonia il detergente con il getto a bassa pressione sulla superficie asciutta e lasciarlo agire senza farlo asciugare.
- Rimuovere lo sporco discioltosi con il getto ad alta pressione.
- Dopo il servizio con detergente, si dovrebbe spostare su «0» la valvola dosatrice del detergente e sciacquare l'apparecchio tenendo la pistola aperta per circa 1 minuto.

Interruzione del lavoro

- Rilasciare la leva della pistola a spruzzo, l'apparecchio si spegne. Tirando di nuovo la leva, l'apparecchio si rimette in funzione.

Disinserire l'apparecchio

- Portare l'interruttore dell'apparecchio su «0» ed estrarre la spina di alimentazione.
- Chiudere l'alimentazione dell'acqua.
- Tirare la leva, finché si esaurisce la pressione nell'apparecchio.
- Spingere avanti la leva della sicura della pistola a spruzzo per bloccarla ed impedire così un azionamento accidentale.

⚠ ***Pericolo!***
Pericolo di scottature causate da acqua bollente. È possibile che l'acqua residua contenuta nell'apparecchiatura disinserita diventi bollente. Rimuovendo il tubo flessibile dell'alimentazione dell'acqua, l'acqua bollente può spruzzare fuori provocando scottature. Il tubo flessibile deve essere tolto solo dopo che l'apparecchiatura si è raffreddata.

Trasporto dell'apparecchio

- Per trasportare l'apparecchio su lunghi percorsi, prendere l'apparecchio per la maniglia e trascinarlo.
- Prima di un trasporto in posizione orizzontale, vuotare il serbatoio detergente.

Conservare l'apparecchio

- Inserire la pistola a spruzzo nel supporto.
- Avvolgere il tubo flessibile ad alta pressione ed appenderlo al supporto.

oppure

- Avvolgere il tubo flessibile ad alta pressione sull'avvolgitore. Spingere verso l'interno l'impugnatura della manovella, per bloccare l'avvolgitore per tubo flessibile.
- Avvolgere il cavo di allacciamento intorno al supporto per cavo/tubo flessibile.

Protezione antigelo

⚠ ***Attenzione!***
Il gelo danneggia irreparabilmente l'apparecchio da cui non è stata scaricata tutta l'acqua! Riporre l'apparecchio in un locale protetto dal gelo.

Se un magazzinaggio al riparo dal gelo non è possibile:

- Svuotare il serbatoio del detergente (si veda Cura e manutenzione /Se necessario).
- Scaricare l'acqua e lavare l'apparecchio con liquido antigelo.
- Far funzionare l'apparecchio a secco per max. 1 minuto.
- Usare un normale antigelo per automobili a base di glicolo.
- Osservare le norme di impiego del produttore.

Cura e manutenzione

Pericolo!
Prima di qualsiasi lavoro di cura e manutenzione all'apparecchio estrarre sempre la spina di collegamento a rete.

Attenzione!
Dopo un cambio dell’olio, smaltire l’olio esausto attraverso i centri di raccolta autorizzati.

Ispezione di sicurezza/ contratto di manutenzione

Con il vostro rivenditore potete stipulare un contratto per una regolare ispezione di sicurezza, oppure un contratto di manutenzione. La preghiamo di consultarlo.

Prima di ogni uso

- Controllare eventuali danni al cavo di alimentazione (pericolo di scossa elettrica). Un cavo di alimentazione danneggiato deve essere sostituito immediatamente dal servizio assistenza autorizzato/ elettrotecnico qualificato.
- Controllare eventuali danni al tubo flessibile ad alta pressione (pericolo di scoppio). Un tubo flessibile ad alta pressione danneggiato deve essere sostituito immediatamente.
- Controllare la tenuta dell’apparecchio (pompa).
  É ammessa una perdita fino a 3 gocce al minuto, che possono gocciolare dalla parte inferiore dell’apparecchio. In caso di perdita maggiore, rivolgersi al servizio assistenza.

Ogni settimana

- Controllare il livello nel contenitore dell’olio: se l’olio è lattiginoso (acqua nell’olio), rivolgersi immediatamente al servizio assistenza. Pulire il filtro a maglia fine.
  – Depressurizzare l’apparecchio.
  – Svitare la vite di fissaggio del cofano e togliere il cofano.
  – Svitare il coperchio con il filtro.
  – Pulire il filtro con acqua pulita o con aria compressa.
  – Rimontare in successione inversa.
- Pulire il filtro nel tubo di aspirazione detergente.

Ogni anno o dopo 500 ore di servizio

- Cambiare l’olio.
  – Quantità e tipo d’olio, vedi dati tecnici.
  – Svitare la vite di fissaggio, togliere il cofano, svitare il tappo di scarico dell'olio sul lato anteriore della carcassa del motore.
  – Scaricare l'olio in un contenitore idoneo.
  – Avvitare il tappo di scarico dell'olio.
  – Versare lentamente l’olio nuovo. Fare uscire le bolle d’aria.

Se necessario

- Vuotare e pulire il serbatoio del detergente.
  – Togliere il coperchio del serbatoio detergente con il tubo flessibile di aspirazione.
  – Adagiare l’apparecchio sul dorso.
  – Vuotare e pulire il serbatoio del detergente.

Rimedio in caso di guasti

Pericolo!
Prima di qualsiasi lavoro di riparazione, spegnere l’apparecchio ed estrarre la spina di alimentazione. Il controllo e la riparazione dei componenti elettrici devono essere eseguiti solo dal servizio assistenza clienti autorizzato.

In caso di guasti, che non sono indicati in questo capitolo, in caso di dubbio e di espressa indicazione, rivolgersi ad un servizio assistenza clienti autorizzato.

L’apparecchio non funziona

- Controllare se il cavo di allacciamento è danneggiato.
- In caso di guasto elettrico, rivolgersi al servizio assistenza clienti.

L’apparecchio non va in pressione

- Montare l'ugello ad alta pressione.
- Pulire/sostituire l'ugello.
- Pulire il filtro a maglia fine, se necessario, sostituirlo.
- Spurgare l’apparecchio (vedi ”Messa in funzione”).
- Controllare la portata di alimentazione dell’acqua (vedi ”Dati tecnici”).
- Controllare la tenuta ed eventuali otturazioni di tutti i tubi di alimentazione della pompa.
- Se necessario, rivolgersi al servizio assistenza clienti.

Perdite della pompa

- È ammessa una perdita fino a 3 gocce al minuto, che possono gocciolare dalla parte inferiore dell’apparecchio. In caso di perdita maggiore, rivolgersi al servizio assistenza.

La pompa batte

- Controllare la tenuta di tutti i tubi di alimentazione, anche del sistema del detergente.
- Spurgare l’apparecchio (vedi ”Messa in funzione”).
- Pulire il filtro a maglia fine.
- Se necessario, rivolgersi al servizio assistenza clienti.

Manca l’aspirazione del detergente

- Montare l'ugello a bassa pressione.
- Controllare la tenuta ed eventuali otturazioni/pulire il tubo flessibile di aspirazione detergente con il filtro.
- Pulire/sostituire la valvola di ritegno nel raccordo del tubo flessibile di aspirazione detergente.
- Aprire la valvola dosatrice detergente o controllarne la tenuta/eliminare l’otturazione. Pulire anche il foro di sfiato nell’alloggiamento.
- Se necessario, rivolgersi al servizio assistenza clienti.

Ricambi

Alla fine di questo libretto di istruzioni trovate un sommario dei ricambi.

Garanzia

In tutti i paesi sono valide le condizioni di garanzia pubblicate dalla nostra società di vendita competente. Entro il termine di garanzia eliminiamo gratuitamente gli eventuali guasti all’apparecchio, se causati da un difetto di materiale o di produzione.

La garanzia acquista validità solo se il vostro rivenditore al momento della vendita ha compilato completamente, timbrato e firmato l’allegata cartolina di riscontro, e se voi avete poi spedito detta cartolina alla società di vendita del vostro paese.

Nei casi previsti dalla garanzia rivolgetevi al vostro rivenditore, oppure al più vicino centro di assistenza autorizzato, portando anche gli accessori ed il documento di acquisto.

Dichiarazione di conformità CE

Dichiariamo con la presente, che la macchina qui di seguito indicata, in base alla sua concezione e al tipo di costruzione, e nella versione da noi introdotta sul mercato, è conforme ai relativi requisiti fondamentali di sicurezza e di sanità delle direttive della CE. In caso di modifica apportate alla macchina senza il nostro accordo, questa dichiarazione perde la sua validità.

Prodotto: **Idropulitrice ad alta pressione**

Tipo: **1.286-xxx, 1.292-xxx, 1.441-xxx**

Direttive CE pertinenti:

Direttiva macchine CE (98/37/CE)

Direttiva bassa tensione CE (73/23/CEE) modificata dalla 93/68/CEE

Direttiva compatibilità elettromagnetica CE (89/336/CEE) modificata dalle 91/263/CEE,
92/31/CEE, 93/68/CEE,
Direttiva CE sull'emissione di rumori (2000/14/UE)

Norme armonizzate applicate:

DIN EN 60.335-1

DIN EN 60 335-2-79

DIN EN 55 014 -1: 2000 + A1 : 2001

DIN EN 55 014-2: 1997

DIN EN 61 000-3-2: 2000

DIN EN 61.000 -3 -11: 2000

Norme nazionali applicate: –

Procedura di valutazione di conformità applicata:

Allegato V

Livello di potenza sonora misurato:

HD 10/25	**HD 13/18**	**HD 9/20**	**HD 10/21**
85 dB(A)	**85 dB(A)**	**86 dB(A)**	**85 dB(A)**

Livello di potenza sonora garantito:

HD 10/25	**HD 13/18**	**HD 9/20**	**HD 10/21**
87 dB(A)	**87 dB(A)**	**87 dB(A)**	**87 dB(A)**

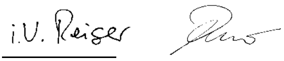

S. Reiser H. Jenner

Alfred Kärcher GmbH & Co. KG
Cleaning Systems
D-71349 Winnenden

Alfred Kärcher Kommanditgesellschaft. Sitz Winnenden; Registergericht: Waiblingen, HRA 169. Persönlich haftende Gesellschafterin: Kärcher Reinigungstechnik GmbH; Sitz Winnenden, 2404 Registergericht Waiblingen, HRB Geschäftsführer: Dr. Bernhard Graf, Hartmut Jenner, Georg Metz

Dati tecnici

Collegamento elettrico				
Tensione	V	400	220/380	380/220
Tipo di corrente	Hz	3~50	3~60	3~50
Potenza assorbita	kW	8,0	7,8	7,8
Fusibile di rete (ritardato, Caratt. C)	A	13	22,5/13	13/22,5
Max. impedenza di rete consentita	Ω	(0.189 + j0.118)	(0.145 + j0.090)	(0.145 + j0.090)
Cavo di prolunga 10 m	mm^2	2,5	2,5	2,5
Cavo di prolunga 30 m	mm^2	4	4	4
Allacciamento acqua				
Temperatura di alimentazione max.	°C	60	60	60
Portata di alimentazione min.	l/h (l/min.)	1200 (20)	1200 (20)	1200 (20)
Tubo di alimentazione – lunghezza minimo	m	7,5	7,5	7,5
Tubo di alimentazione – diametro minimo	"	3/4	3/4	3/4
Prevalenza per alimentazione da serbatoio aperto a 20 °C	m	0,5	0,5	0,5
Pressione di alimentazione max.	MPa (bar)	1 (10)	1 (10)	1 (10)
Dati di potenza				
Pressione di lavoro	MPa (bar)	21 (210)	21 (210)	21 (210)
Sovrapressione max. d'esercizio (valvola di sicurezza)	MPa (bar)	23,1 (231)	23,1 (231)	23,1 (231)
Portata	l/h (l/min.)	1000 (16,7)	1000 (16,7)	1000 (16,7)
Aspirazione detergente	l/h (l/min.)	0–80 (0–1,3)	0–80 (0–1,3)	0–80 (0–1,3)
Forza di reazione della pistola a spruzzo	N	62	62	62
Emissione di rumore				
Livello di pressione acustica (EN 60704-1)	dB(A)	72	72	72
Livello di potenza sonora garantito (2000/14/UE)	dB(A)	87	87	87
Vibrazioni dell'apparecchio / valore totale vibrazioni secondo ISO5349				
Pistola a spruzzo	m/s^2	2,2	2,2	2,2
Lancia	m/s^2	2,0	2,0	2,0
Dimensioni				
Lunghezza	mm	560	560	560
Larghezza	mm	500	500	500
Altezza	mm	1090	1090	1090
Peso senza accessori	kg	62	62	62
Peso senza accessori, HD SX	kg	64	64	64
Capacità serbatoio detergente	l	6	6	6
Quantità olio	l	1,2	1,2	1,2
Tipo olio pompa		SAE 90	SAE 90	SAE 90

Onderdelen van het apparaat

Vouw de pagina met afbeeldingen naar buiten

1 Spuitpistool
2 Hendel van het spuitpistool
3 Hogedrukslang
4 Houder voor spuitpistool
5 Doseerklep voor reinigingsmiddel
6 Sluitdeksel voor reinigingsmiddeltank
7 Reinigingsmiddeltank
8 Reinigingsmiddelzuigslang met filter
9 Bevestigingsschroef voor kap
10 Hoofdschakelaar
11 Kap
12 Manometer
13 Hogedrukaansluiting
14 Sproeiersteun
15 Wateraansluiting
16 Fijn filter
17 Oliepeilindicatie
18 Oliereservoir
19 Slangsteun
20 Ontluchting reinigingsmiddeltank
21 Vak voor toebehoren
22 Kabelhouder
23 Handgreep
24 Sproeikopverbinding
25 Sproeier
26 Lans
27 Beveiliging van het spuitpistool
28 Slangtrommel
29 Zwengel

Voor uw veiligheid

Lees deze gebruiksaanwijzing voor het eerste gebruik en neem in het bijzonder de meegeleverde brochure "Veiligheidsvoorschriften voor hogedrukreinigers" nr. 5.951-949 in acht.

	Het verpakkingsmateriaal is herbruikbaar. Deponeer het verpakkingsmateriaal niet bij het huishoudelijk afval, maar bied het aan voor hergebruik.
	Onbruikbaar geworden apparaten bevatten waardevolle materialen die geschikt zijn voor hergebruik. Lever de apparaten daarom in bij een inzamelpunt voor herbruikbare materialen. Batterijen, olie en dergelijke stoffen mogen niet in het milieu belanden. Verwijder overbodig geworden apparatuur daarom via geschikte inzamelpunten.

Toepassing van het apparaat

Gebruik dit apparaat uitsluitend:

– voor het reinigen met hogedrukstraal en reinigingsmiddel (bijvoorbeeld van machines, voertuigen, bouwwerken en gereedschappen);
– voor het reinigen met hogedrukstraal zonder reinigingsmiddel (bijvoorbeeld van gevels, terrassen en tuingereedschap).

Voor hardnekkig vuil raden wij als speciaal toebehoren de vuilfrees aan.

Veiligheidsvoorzieningen

Als de hendel van het spuitpistool wordt losgelaten, schakelt de drukschakelaar de pomp

uit. Als de hendel wordt aangetrokken, schakelt de drukschakelaar de pomp weer in.

Het overloopventiel verhindert dat de toelaatbare bedrijfsdruk overschreden wordt.

Overstroomklep en drukschakelaar zijn in de fabriek ingesteld en verzegeld.

Instellingen alleen door de klantenservice.

Bij een te hoge stroomopname schakelt de motorbeveiligingsschakelaar het toestel uit.

Voor de eerste ingebruikneming

Apparaat uitpakken

– Controleer de inhoud van de verpakking tijdens het uitpakken. Stel bij transportschade de leverancier op de hoogte.
– Verpakking niet bij het huisvuil werpen, maar voor hergebruik afgeven bij een inzamelplaats.

Oliepeil controleren

■ Lees het oliepeil af wanneer het apparaat is uitgeschakeld. Het oliepeil moet boven de beide wijzers uitkomen.

Activeer de ontluchting van de olietank

■ Draai de bevestigingsschroeven van de kap los en verwijder de kap.
■ Knip de punt van het olieresevoirdeksel.
■ Bevestig de kap.

Toebehoren monteren

■ Sproeikop met sproeikopverbinding op de straalbuis monteren.
■ Straalbuis op het handsproeipistool monteren.

Bij een apparaat met een slangtrommel:

■ De zwengel in de slangtrommelas steken.

Bij een apparaat zonder slangtrommel:

■ De kabelhouder in het gat aan de zijkant van de handgreep vastzetten.

Bij een spuitpistool met schroefdraadaansluiting:

■ De hogedrukslang overeenkomstig vastzetten.

Bij een spuitpistool zonder schroefdraadaansluiting:

■ Licht met een schroevendraaier de borgklem uit het spuitpistool.
■ Zet het pistool op zijn kop en druk in deze stand het einde van de slang helemaal in het pistool. Let erop dat de losse schijf op het einde van de slang helemaal naar beneden valt.
■ Druk de borgklem weer in het pistool. Bij juiste montage mag de hogedrukslang slechts ca. 1 mm naar buiten kunnen worden getrokken. Wanner de slang verder naar buiten kan worden getrokken, is de schijf verkeerd gemonteerd.
■ Voordat de hogedrukslang wordt opgewikkeld kan deze het best helemaal worden uitgerold.
■ Wikkel de hogedrukslang gelijkmatig op de slangtrommel door aan de zwengel te draaien.

Ingebruikneming

Elektrische aansluiting

⚠ ***Let op!***
Spanning op het typeplaatje moet overeenkomen met de toevoerspanning.

⚠ ***Let op!***
De maximum toegelaten netimpedantie aan het elektrisch aansluitpunt (zie technische gegevens) mag niet overschreden worden.

⚠ ***Let op!***
Gebruik een verlengkabel met een voldoende grote diameter (zie Technische gegevens) en wikkel ze helemaal van de kabelhaspel.

Zie voor aansluitwaarden typeplaatje/ Technische gegevens.

⚠ ***Let op!***
Het apparaat moet altijd met een stekker op het elektriciteitsnet worden aangesloten. Een niet los te koppelen verbinding met het elektriciteitsnet is verboden. De stekker dient als ontkoppeling van het elektriciteitsnet.

Wateraansluiting/zuigfunctie

Aansluiting op waterleiding

⚠ ***Let op!***
Neem de voorschriften van de waterleidingmaatschappij in acht; volgens DIN 1988 mag het apparaat niet rechtstreeks op de openbare drinkwatervoorziening worden aangesloten. Een kortdurende aansluiting via een terugstroomblokkering (bestelnr. 6.412-578) is toegestaan.

Zie voor aansluitwaarden de technische gegevens.

- Sluit een toevoerslang (niet meegeleverd) aan op de wateraansluiting van het apparaat en op de watertoevoer (bijv. waterkraan).
- Open de watertoevoer.

Water aanzuigen uit een open reservoir

- Schroef de zuigslang met filter (bestelnr. 4.440-238) vast op de wateraansluiting.
- Ontlucht het apparaat voor het gebruik.
- Wanneer u het apparaat wilt ontluchten, dient u de sproeier los te schroeven en het apparaat te laten lopen tot het water zonder bellen naar buiten komt.
- Schakel het apparaat vervolgens uit en schroef de sproeier weer vast.

Bediening

⚠ ***Gevaar!***
Neem bij het gebruik van het apparaat bij tankstations of op andere gevaarlijke plaatsen de geldende veiligheidsvoorschriften in acht.

⚠ ***Let op!***
Reinig motoren alleen op plaatsen met een geschikte olieafscheider (denk om het milieu).

⚠ ***Let op!***
Dieren alleen met de vlakstraal met onderdruk wassen.

Gebruik met hoge druk

Het apparaat is voorzien van een drukschakelaar. De motor start alleen als aan de hendel is getrokken.

- De hogedrukslang geheel van de slangtrommel afrollen.
- Zet de apparaatschakelaar op “I”.
- Ontgrendel het spuitpistool en trek aan de hendel.

Gebruik met reinigingsmiddel

⚠ ***Let op!***
Ongeschikte reinigingsmiddelen kunnen het apparaat en het te reinigen object beschadigen. Gebruik alleen reinigingsmiddelen die door Kärcher zijn goedgekeurd. Neem het doseeradvies en de voorschriften bij de reinigingsmiddelen in acht. Ontzie het milieu door spaarzaam gebruik te maken van reinigingsmiddelen.

Kärcher-reinigingsmiddelen waarborgen storingsvrije werkzaamheden. Laat u adviseren of vraag onze catalogus of informatiebladen over reinigingsmiddelen aan.

- Vul de reinigingsmiddeltank.
- Hogedruksproeikop door lagedruksproeikop (grootte 250, accessoire) vervangen.
- Stel de doseerklep voor reinigingsmiddel in op de gewenste concentratie.

Reinigingsmiddelconcentraat bij maximale pompcapaciteit:

Stand van de doseerklep	1	3	5	7
	0,5 %	2,5 %	5,0 %	7,0 %

Geadviseerde reinigingsmethode

- Het reinigingsmiddel met de lagedrukstraal spaarzaam op het droge oppervlak sproeien en laten inwerken, maar niet laten drogen.
- Losgemaakt vuil met de hogedrukstraal afsproeien (afspoelen).
- Na het gebruik de doseerklep voor reinigingsmiddel op “0” zetten en apparaat ca. 1 minuut laten lopen en doorspoelen.

Gebruik onderbreken

- Laat de hendel van het spuitpistool los, het apparaat wordt uitgeschakeld. Trek aan de hendel: het apparaat wordt ingeschakeld.

Apparaat uitschakelen

- Zet de apparaatschakelaar op “0” en trek de stekker uit het stopcontact.
- Sluit de watertoevoer.
- Trek aan de hendel tot het apparaat drukloos is.
- Schuif de borghendel van het spuitpistool naar voren om de hendel van het pistool tegen onbedoeld gebruik te beveiligen.

⚠ ***Gevaar!***
Verbrandingsgevaar door heet water. In het uitgeschakelde toestel aanwezig restwater kan heet worden. Bij het verwijderen van de slang van de watertoevoer kan het verhitte water er uitspatten en verbrandingen veroorzaken. Verwijder de slang eerst, wanneer het toestel is afgekoeld.

Apparaat verplaatsen

- Pak het apparaat vast bij de handgreep en trek het achter u aan om het over een lange afstand te verplaatsen.
- Maak de reinigingsmiddeltank leeg voordat u het apparaat verplaatst als het daarbij niet rechtop staat.

Apparaat opbergen

- Steek het spuitpistool in de houder.
- Wikkel de hogedrukslang op en hang deze over de slangsteun.

of

- Wikkel de hogedrukslang op de slangtrommel. Duw de greep van de zwengel naar binnen om de slangtrommel te blokkeren.
- Wikkel de aansluitkabel om de kabel- en slangsteun.

Bescherming tegen vorst

⚠ ***Let op!***
Vorst zal het apparaat dat niet helemaal vrij is van water onherstelbaar beschadigen! Plaats de machine in een vorstvrije ruimte.

Wanneer een vorstvrije ruimte niet beschikbaar is:

- De reinigingsmiddeltank leeg maken. (zie verzorging en onderhoud/indien nodig)
- Het water aftappen en het apparaat met antivries doorspoelen.
- Het apparaat max. 1 min. droog laten draaien.
- Er kan een voor auto’s gebruikelijke antivries op glycolbasis worden gebruikt.
- De voorschriften van de producent van de antivries in acht nemen.

Verzorging en onderhoud

⚠ ***Gevaar!***
Trek altijd de stekker uit het stopcontact voor verzorgings- en onderhoudswerkzaamheden aan het apparaat.

Let op!
Breng na het verversen van de olie de oude olie naar een inzamelplaats.

Veiligheidsinspectie en onderhoudscontract

U kunt met uw leverancier een afspraak maken over een regelmatige veiligheidsinspectie of een onderhoudscontract afsluiten. Vraag uw leverancier om advies.

Voor elk gebruik

- Controleer de aansluitkabel op beschadiging (gevaar door elektrische schok). Laat een beschadigde aansluitkabel onmiddellijk vervangen door de erkende klantenservice of door een elektromonteur.
- Controleer de hogedrukslang op beschadiging (gevaar voor barsten). Vervang een beschadigde hogedrukslang onmiddellijk.
- Controleer het apparaat (de pomp) op dichtheid.
  Drie druppels per minuut zijn toegestaan en kunnen aan de onderzijde van het apparaat naar buiten komen. Bij ernstiger lekkages de klantenservice raadplegen.

Wekelijks

- Oliepeil in de olietank controleren: als de olie melkachtig is (water in de olie) onmiddellijk de klantenservice raadplegen.
- Fijnfilter reinigen.
  - De druk van het apparaat halen.
  - Draai de bevestigingsschroeven van de kap los en verwijder de kap.
  - Het deksel met filter losdraaien.
  - Het filter met schoon water of perslucht schoonmaken.
  - In omgekeerde volgorde monteren.
- Filter van reinigingsmiddelzuigslang reinigen.

Jaarlijks of na 500 bedrijfsuren

- Olie verversen
  - Zie de technische gegevens voor oliesoort en -hoeveelheid.
  - Draai de bevestigingsschroef los, verwijder de kap en draai de olieaftapschroef voor op het motorhuis los.
  - Laat de olie in een geschikte bak lopen.
  - Schroef de olieaftapschroef vast.
  - Nieuwe olie langzaam toevoegen. Luchtbellen moeten kunnen ontsnappen.

Indien nodig

- Reinigingsmiddeltank leegmaken en reinigen
  - Trek het sluitdeksel voor de reinigingsmiddeltank met de zuigslang naar buiten.
  - Het apparaat op de achterkant leggen.
  - Reinigingsmiddeltank leegmaken en reinigen.

Hulp bij storingen

Gevaar!
Schakel altijd voor reparatiewerkzaamheden de machine uit en trek de stekker uit het stopcontact. Laat elektrische onderdelen alleen door de erkende klantenservice controleren en repareren. Zoek bij storingen die in dit hoofdstuk niet genoemd zijn, in geval van twijfel en bij uitdrukkelijk voorschrift een erkende klantenservice op.

Machine loopt niet

- Controleer de aansluitkabel op beschadiging.
- Zoek bij een elektrisch defect de klantenservice op.

Machine komt niet op druk

- Hogedruksproeikop monteren.
- Reinig de sproeier of vervang deze.
- Fijnfilter reinigen, indien nodig vervangen.
- Het apparaat ontluchten (zie Ingebruikneming).
- Controleer de watertoevoerhoeveelheid (zie Technische gegevens).
- Controleer alle toevoerleidingen naar de pomp op dichtheid en verstopping.
- Zoek indien nodig de klantenservice op.

Pomp lekt

- Drie druppels per minuut zijn toegestaan en kunnen aan de onderzijde van het apparaat naar buiten komen. Bij ernstiger lekkages de klantenservice raadplegen.

Pomp klopt

- Controleer alle toevoerleidingen op dichtheid, ook het reinigingsmiddelsysteem.
- Het apparaat ontluchten (zie Ingebruikneming).
- Fijnfilter reinigen.
- Zoek indien nodig de klantenservice op.

Reinigingsmiddel wordt niet aangezogen

- Lagedruksproeikop monteren.
- Controleer de reinigingsmiddelzuigslang met filter op dichtheid en verstopping en reinig deze indien nodig.
- Reinig of vervang de terugslagklep in de aansluiting van de reinigingsmiddelzuigslang.
- Open de doseerklep voor reinigingsmiddel of controleer deze op dichtheid en verwijder de verstopping. Reinig ook het ontluchtingsgat in de behuizing.
- Zoek indien nodig de klantenservice op.

Vervangingsonderdelen

Een overzicht van vervangingsonderdelen vindt u aan het einde van deze gebruiksaanwijzing.

Garantie

In uw land gelden de door onze verkoopmaatschappij uitgegeven garantievoorwaarden. Eventuele storingen aan het apparaat verhelpen wij zonder kosten binnen de garantietermijn als een materiaal of fabrieksfout hiervan de oorzaak is.

De garantie treedt alleen in kracht als uw leverancier de bijgevoegde antwoordkaart bij de verkoop volledig invult, stempelt en ondertekent en u de antwoordkaart vervolgens aan de verkoopmaatschappij in uw land stuurt.

Neem bij klachten binnen de garantietermijn contact op met uw leverancier of de dichtstbijzijnde klantenservicewerkplaats en neem het toebehoren en uw aankoopbewijs mee.

EU-conformiteitsverklaring

Hiermee verklaren wij dat de hierna vermelde machine op grond van haar concipiëring en constructie en in de door ons in omloop gebrachte uitvoering beantwoordt aan de desbetreffende veiligheids- en gezondheidsvoorschriften van de EG-richtlijnen.
Na een wijziging aan de machine die niet in overleg met ons wordt uitgevoerd, verliest deze verklaring haar geldigheid.

Produkt: **Hogedrukreiniger**

Type: **1.286-xxx, 1.292-xxx, 1.441-xxx**

Desbetreffende EG-richtlijn:

EG-machinerichtlijn (98/37/EG)

EG-laagspanningsrichtlijn (73/23/EEG) gewijzigd door 93/68/EEG

EG-richtlijn elektromagnetische compatibiliteit (89/336/EEG) gewijzigd door 91/263/EEG, 92/31/EWG, 93/68/EWG,
EG-richtlijn geluidsemissies (2000/14/EU)

Toegepaste geharmoniseerde normen:

DIN EN 60 335-1

DIN EN 60 335-2-79

DIN EN 55 014 -1: 2000 + A1: 2001

DIN EN 55 014-2: 1997

DIN EN 61 000-3-2: 2000

DIN EN 61 000-3 -11: 2000

Toegepaste nationale normen:–

Toegepaste conformiteitswaarderingsmethode:

Bijlage V

Gemeten geluidsniveau:

HD 10/25	HD 13/18	HD 9/20	HD 10/21
85 dB(A)	**85 dB(A)**	**86 dB(A)**	**85 dB(A)**

Gegarandeerd geluidsniveau:

HD 10/25	HD 13/18	HD 9/20	HD 10/21
87 dB(A)	**87 dB(A)**	**87 dB(A)**	**87 dB(A)**

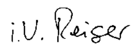
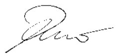

S. Reiser H. Jenner

Alfred Kärcher GmbH & Co. KG
Cleaning Systems
D-71349 Winnenden

Alfred Kärcher Kommanditgesellschaft.
Sitz Winnenden;
Registergericht: Waiblingen, HRA 169.
Persoonlijk aansprakelijk eigenaar: Kärcher Reinigungstechnik GmbH; met vestiging in Winnenden,
2404 Registergericht Waiblingen, HRB
Directie: Dr. Bernhard Graf, Hartmut Jenner, Georg Metz

Technische gegevens

Stroomaansluiting				
Spanning	V	400	220/380	380/220
Stroomsoort	Hz	3~50	3~60	3~50
Aansluitvermogen	kW	8,0	7,8	7,8
Netzekering (traag, kar. C)	A	13	22,5/13	13/22,5
Max. toegelaten netimpedantie	Ω	(0.189 + j0.118)	(0.145 + j0.090)	(0.145 + j0.090)
Verlengkabel 10 m	mm^2	2,5	2,5	2,5
Verlengkabel 30 m	mm^2	4	4	4
Wateraansluiting				
Aanvoertemperatuur max.	°C	60	60	60
Aanvoerhoeveelheid min.	l/h (l/min)	1200 (20)	1200 (20)	1200 (20)
Min. lengte toevoerslang	m	7,5	7,5	7,5
Min. diameter toevoerslang	inch	3/4	3/4	3/4
Zuighoogte uit open reservoir 20 °C	m	0,5	0,5	0,5
Toevoerdruk max.	MPa (bar)	1 (10)	1 (10)	1 (10)
Capaciteitsgegevens				
Werkdruk	MPa (bar)	21 (210)	21 (210)	21 (210)
Max. Bedrijfsoverdruk (Veiligheidsventiel)	MPa (bar)	23,1 (231)	23,1 (231)	23,1 (231)
Pompcapaciteit	l/h (l/min)	1000 (16,7)	1000 (16,7)	1000 (16,7)
Aanzuiging reinigingsmiddel	l/h (l/min)	0–80 (0–1,3)	0–80 (0–1,3)	0–80 (0–1,3)
Terugstotende kracht handpistool	N	62	62	62
Geluidemissie				
Geluidsdrukniveau (EN 60704-1)	dB(A)	72	72	72
Gegarandeerd geluidsvermogenniveau (2000/14/EC)	dB(A)	87	87	87
Apparaattrillingen/totale trillingen volgens ISO 5349				
Spuitpistool	m/s^2	2,2	2,2	2,2
Lans	m/s^2	2,0	2,0	2,0
Afmetingen				
Lengte	mm	560	560	560
Breedte	mm	500	500	500
Hoogte	mm	1090	1090	1090
Gewicht zonder accessoires	kg	62	62	62
Gewicht zonder accessoires, HD SX	kg	64	64	64
Tankinhoud, RM	l	6	6	6
Hoeveelheid olie	l	1,2	1,2	1,2
Oliesoort pomp		SAE 90	SAE 90	SAE 90

Elementos y componentes del aparato

Despliegue, por favor, la página con las ilustraciones

1 Pistola
2 Gatillo de la pistola
3 Manguera de alta presión
4 Soporte para colocar la pistola
5 Válvula dosificadora del detergente
6 Tapa del depósito del detergente
7 Depósito del detergente
8 Manguera de aspiración del detergente, con filtro
9 Tornillo de sujeción del capó de la máquina
10 Interruptor para conexión y desconexión del aparato
11 Capó
12 Manómetro
13 Conexión de alta presión
14 Soporte para guardar las boquillas
15 Toma de agua del aparato
16 Filtro fino
17 Indicador del nivel de aceite
18 Depósito de aceite
19 Soporte para guardar la manguera
20 Evacuación de aire del depósito del detergente
21 Compartimento para accesorios
22 Sujetacables
23 Asa
24 Suuttimen ruuviliitos
25 Boquilla
26 Lanza
27 Seguro de la pistola
28 Tambor portamangueras
29 Manivela

Para su seguridad

Antes de poner en marcha por vez primera su aparato deberá leer atentamente las presentes instrucciones de servicio, así como, especialmente, el cuaderno adjunto sobre «Consejos e instrucciones de seguridad para las limpiadoras de alta presión» Nº 5.951-949.

	Los materiales de embalaje son reciclables. Po favor, no tire el embalaje a la basura doméstica; en vez de ello, entréguelo en los puntos oficiales de recogida para su reciclaje o recuperación.
	Los aparatos viejos contienen materiales valiosos reciclables que deberían ser entregados para su aprovechamiento posterior. Evite el contacto de baterías, aceites y materias semejantes con el medioambiente. Por este motivo, entregue los aparatos usados en los puntos de recogida previstos para su reciclaje.

Campo de aplicación del aparato

El aparato ha sido diseñado exclusivamente para

- la limpieza con alta presión y detergentes de máquinas, vehículos, herramientas, edificios y objetos similares.
- la limpieza con alta presión, sin detergentes, de terrazas, edificios, herramientas y muebles de jardín.

Para eliminar suciedad particularmente resistente y fuertemente adherida aconsejamos emplear la boquilla turbo («efecto fresadora»), que está disponible como accesorio opcional.

Dispositivos de seguridad

Al dejar de oprimir la palanca de accionamiento (gatillo) de la pistola, el presostato desconecta la bomba. Al volver a oprimir el gatillo, el presostato conecta la bomba.

Además, la válvula de derivación impide que se sobrepase la presión de servicio máxima admisible.

La válvula de derivación (by-pass) y el presostato vienen ajustados y precintados de fábrica.

Los ajustes sólo podrán ser modificados por personal especializado del Servicio Técnico Postventa Oficial.

Si el consumo de corriente es demasiado alto, el guardamotor desconecta el aparato.

Antes de la primera puesta en marcha del aparato

Desembalar el aparato

– Verificar el contenido del embalaje. Si al desembalar el aparato comprobara Vd. algún daño o desperfecto en el mismo atribuible al transporte, rogamos se dirija inmediatamente al Distribuidor en donde adquirió su aparato.
– No tire el embalaje del aparato y sus elementos al cubo de basura. Entréguelo en los Puntos o Centros Oficiales de recogida para su reciclaje o recuperación.

Verificar el nivel del aceite

■ Controlar el indicador del nivel de aceite con el aparato de pie. El nivel de aceite deberá encontrarse por encima de los dos indicadores.

Activar la evacuación de aire del depósito de aceite

■ Desenroscar el tornillo de sujeción del capó. Retirar el capó.
■ Cortar la punta de la tapa del depósito de aceite.
■ Montar y fijar el capó de la máquina en su sitio.

Montaje de los accesorios

■ Monte la boquilla con el acople roscado en la lanza dosificadora.
■ Monte la lanza dosificadora en la pistola pulverizadora manual.

En los modelos equipados con tambor portamangueras:

■ Insertar la manivela en el eje de accionamiento del tambor portamangueras.

En los modelos equipados sin tambor portamangueras:

■ Encajar el sujetacable en el orificio lateral en el asa.

En las pistolas con acoplamiento roscado:

■ Atornillar correspondientemente la manguera de alta presión.

En las pistolas sin acoplamiento de rosca:

■ Desenganchar la grapa de sujeción de la pistola con ayuda de un destornillador.
■ Colocar la pistola en posición invertida y encajar el extremo de la manguera, con la pistola en esta posición, hasta el tope. Prestar atención a que la arandela suelta que se encuentra en el extremo de la manguera caiga completamente hacia abajo.
■ Encajar la grapa de sujeción en su sitio. En caso de haber efectuado el montaje correctamente, la manguera sólo podrá extraerse 1 mm de su alojamiento. Si la manguera se pudiera extraer más, la arandela no se ha colocado correctamente.
■ Antes de enrollar la manguera de alta presión, se aconseja extenderla en posición rectilínea.
■ Girar la manivela y enrollarla de modo uniforme en el tambor portamangueras.

Puesta en marcha del aparato

Conexión a la red eléctrica

¡Atención!
Cerciorarse de que la red eléctrica coincide con los valores detallados en la placa de características del aparato.

¡Atención!
No está permitido exceder la impedancia máxima admisible de la red en el punto de conexión eléctrica (véanse las características técnicas).

¡Atención!
En caso de utilizar un cable de prolongación, éste deberá estar completamente desenrollado del tambor y poseer una sección transversal suficiente (véanse las Características Técnicas).

Los valores de conexión figuran en la placa de características del aparato, así como en las Características Técnicas del mismo.

¡Atención!
Es estrictamente necesario conectar el aparato con un enchufe a la red eléctrica. Está terminantemente prohibida una conexión no separable con la red eléctrica. El enchufe sirve para la separación de la red.

Conexión a la red de agua/ Aspiración de agua

Conexión a la red de agua

¡Atención!
Observar estrictamente las normas y disposiciones de la empresa local de abastecimiento de agua. Según la normativa alemana DIN 1988, la limpiadora de alta presión no puede acoplarse a la red pública de abastecimiento de agua potable, a fin de evitar que los detergentes y agentes químicos puedan acceder y contaminar el agua potable. Un acoplamiento de breve duración a través de un dispositivo de bloqueo anti-retorno (Nº de pedido 6.412-578), sin embargo, está permitido.

Verificar si la conexión a la red de agua cumple con los valores detallados en las Características Técnicas del aparato.

- Acoplar la manguera de alimentación de agua (no incluida en el equipo de serie del aparato) a la toma de agua del aparato y a la conexión de la red de agua (grifo).
- Abrir la alimentación de agua (grifo).

Aspirar agua de un recipiente abierto

- Empalmar la manguera de aspiración con filtro (Nº de pedido 4.440-238) a la toma de agua del aparato.
- Purgar el aire del aparato antes de ponerlo en marcha
- Para evacuar el aire del aparato, desenroscar la boquilla, haciendo funcionar el aparato hasta que el agua salga sin burbujas.
- Desconectar el aparato y volver a enroscar la boquilla.

Manejo del aparato

¡Peligro!
En caso de trabajar con el aparato en gasolineras, estaciones de servicio o en otras áreas o zonas de peligro, deberán observarse estrictamente las instrucciones y normas de seguridad nacionales vigentes.

¡Atención!
Por razones de la protección del medio ambiente, la limpieza de motores sólo se puede ejecutar en aquellos lugares que dispongan de un separador de aceite.

¡Atención!
Para lavar animales, utilice únicamente el chorro plano a baja presión.

Funcionamiento con alta presión

El aparato está equipado con un presostato. El motor sólo se pone en marcha en caso de oprimir la palanca (gatillo) de accionamiento de la pistola.

- Desenrollar la manguera de alta presión completamente del tambor portamangueras.
- Colocar el interruptor de conexión y desconexión del aparato en la posición «I».
- Desbloquear la pistola y oprimir el gatillo.

Ajustar el tipFuncionamiento con detergente

⚠ ***¡Atención!***
Sólo deberán emplearse aquellos productos que han sido homologados y autorizados por el Fabricante. Los detergentes inapropiados pueden causar daños en las limpiadoras de alta presión y en los objetos a limpiar. Obsérvense estrictamente las instrucciones y consejos de dosificación que incorporan las etiquetas de las envolturas de los detergentes. En interés de la protección del medio ambiente recomendamos hacer un uso muy moderado de los detergentes.

Los detergentes y agentes conservantes de Kärcher han sido desarrollados específicamente para el aparato y la tarea de limpieza concreta, garantizando así el funcionamiento correcto de la limpiadora. Consulte a este respecto a su Distribuidor o solicite nuestro catálogo general o folletos informativos sobre detergentes.

- Llenar el depósito del detergente.
- Sustituya la boquilla de alta presión por la boquilla de baja presión (tamaño 250, accesorio).
- Colocar la válvula dosificadora en la posición correspondiente a la dosificación deseada.

Dosificación de detergente con el caudal máximo:

Posición de la válvula dosificadora	1	3	5	7
	0,5 %	2,5 %	5,0 %	7,0 %

Para lograr unos resultados óptimos en la limpieza, aconsejamos proceder según el siguiente método:

- Separar la suciedad pulverizando moderadamente el detergente con el chorro de baja presión sobre la superficie a limpiar seca; dejar que actúe durante un cierto tiempo, sin que llegue a secarse sobre la superficie.
- Eliminar la suciedad con el chorro de agua de alta presión.
- Tras concluir la tarea de limpieza, colocar la válvula dosificadora del detergente en la posición «0», conectar el aparato durante un minuto y enjuagarlo con agua limpia.

Interrumpir el funcionamiento del aparato

- Soltar el gatillo de la pistola. El aparato se desconecta. Al oprimir nuevamente el gatillo, el aparato se pone en marcha.

Desconectar el aparato

- Colocar el interruptor de conexión y desconexión del aparato en la posición «0». Retirar el enchufe del aparato de la toma de corriente.
- Cerrar la alimentación de agua (grifo).
- Oprimir el gatillo de la pistola, hasta evacuar completamente la presión del interior del aparato.
- Oprimir la palanca de bloqueo de la pistola hacia delante para asegurar el gatillo contra accionamiento fortuito.

⚠ ***¡Peligro!***
Peligro de escaldadura por agua caliente. El agua residual contenida en el aparato desconectado puede calentarse. Al desacoplar el tubo flexible de la admisión de agua, el agua calentada puede salir disparada y causar quemaduras por escaldadura. Desacoplar el tubo flexible recién cuando el aparato se haya enfriado.

Transporte del aparato

- Para transportar el aparato por trayectos largos, sujetar el aparato por el asa y arrastrar el aparato tras de sí.
- En caso de transportar el aparato en posición horizontal, evacuar previamente el depósito del detergente.

Guardar el aparato

- Colocar la pistola en el soporte correspondiente.
- Enrollar la manguera de alta presión y colgarla del soporte

o

- Enrollar la manguera de alta presión en el tambor portamangueras. Replegar la empuñadura de la manivela para bloquear el tambor portamangueras.
- Enrollar el cable de conexión en torno al soporte.

Protección antiheladas

⚠ ***¡Atención!***
¡Las heladas dañan el aparato si no está completamente vacío de agua! Guardar la máquina en un recinto protegido contra heladas (provisto de calefacción).

Si no se puede guardar el aparato en un lugar protegido contra heladas:

- Vaciar el depósito del detergente. (Si fuera necesario, véanse los Trabajos de cuidado y mantenimiento)
- Evacuar el agua y enjuagar el aparato con anticongelante.
- Dejar marchar en seco el aparato como máximo 1 minuto.
- Emplear anticongelante habitual en el comercio para automóviles a base de glicol.
- Observar las prescripciones de manejo del fabricante del anticongelante.

Trabajos de cuidado y mantenimiento

⚠ ***¡Peligro!***
Antes de ejecutar cualquier trabajo de cuidado o mantenimiento del aparato, extraer el cable de conexión del mismo de la toma de corriente.

⚠ ***¡Atención!***
El aceite usado que se origina al efectuar un cambio de aceite deberá eliminarse o entregarse en los puntos oficiales de recogida de aceites usados.

Inspección de seguridad / Contrato de mantenimiento

En su Distribuidor puede Vd. pedir un contrato para inspecciones de seguridad regulares o de mantenimiento. Consulte a su Distribuidor al respecto.

Antes de cada puesta en marcha del aparato

- Verificar si el cable de conexión presenta huellas de daños o desperfectos (¡Peligro de descargas eléctricas!). Los cables de conexión que estuvieran defectuosos deberán sustituirse inmediatamente. Encargar dicho trabajo a un técnico especialista del Servicio Técnico Postventa Oficial o a un electricista autorizado.
- Verificar el estado de la manguera de alta presión (¡existe peligro de que pueda estallar!). Cambiarla inmediatamente si está dañada.
- Verificar la estanqueidad de la bomba. Unas fugas del orden de tres gotas por minuto son admisibles. En caso de comprobarse fugas mayores, avisar al Servicio Técnico Postventa.

Semanalmente

- Verificar el nivel del aceite en el depósito. De presentar el aceite un aspecto lechoso (agua en el aceite), avisar inmediatamente al Servicio Técnico Postventa.
- Limpiar el filtro fino.
  - Dejar el aparato sin presión.
  - Desenroscar el tornillo de sujeción del capó. Retirar el capó.
  - Destornillar la tapa con el filtro.
  - Limpiar el filtro con agua limpia o con aire comprimido.
  - Volver a montar el aparato en el orden inverso.
- Limpiar el filtro en la manguera de aspiración del detergente.

Anualmente o cada 500 horas de funcionamiento

- Cambiar el aceite
  - Las cantidades y clases de aceite figuran en las Características Técnicas.
  - Soltar el tornillo de sujeción y retirar el capó. Extraer el tornillo de vaciado del aceite situado en el frontal de la carcasa del motor.
  - Evacuar el aceite recogiéndolo en un recipiente apropiado.
  - Enroscar el tornillo de vaciado del aceite.
  - Poner lentamente aceite en el depósito. Prestar atención a que desaparezcan las burbujas de aire.

En caso necesario

- Vaciar y limpiar el depósito del detergente.
  - Retirar la tapa del depósito de detergente con la manguera de aspiración.
  - Colocar el aparato sobre la parte posterior.
  - Vaciar y limpiar el depósito del detergente.

Localización de averías

⚠ ***¡Peligro!***
Antes de efectuar cualquier reparación del aparato, hay que desconectarlo y desenchufarlo de la red eléctrica. Los trabajos de verificación o reparación que fuera necesario efectuar en las piezas y componentes eléctricos de la máquina sólo deberán ser ejecutados por personal especializado del Servicio Técnico Postventa Oficial.
Avisar el Servicio Técnico Postventa en caso de averías no descritas en este capítulo, en caso de duda, así como en casos en donde se indique explícitamente.

El aparato no se pone en marcha

- Verificar si el cable de conexión a la red eléctrica presenta huellas de daños o desperfectos.
- En caso de constatar una avería en los circuitos o sistemas eléctricos del aparato, avisar al Servicio Técnico Postventa.

El aparato no coge presión

- Monte la boquilla de alta presión.
- Limpiar la boquilla o sustituirla, según el caso.
- Limpiar el filtro fino, sustituirlo en caso necesario.
- Purgar el aire del aparato (véase el capítulo «Puesta en marcha del aparato»).
- Verificar el caudal y la presión del agua suministrada al aparato (véanse al respecto las Características Técnicas).
- Verificar si las tuberías de alimentación que conducen a la bomba presentan inestanqueidades u obstrucciones.
- En caso necesario, consultar con el Servicio Técnico Postventa.

Inestanqueidades en la bomba

- Unas fugas del orden de tres gotas por minuto son admisibles. En caso de comprobarse fugas mayores, avisar al Servicio Técnico Postventa.

Golpes de pistón en la bomba

- Verificar la estanqueidad de todas tuberías de alimentación, así como las del circuito del detergente.
- Purgar el aire del aparato (véase el capítulo «Puesta en marcha del aparato»).
- Limpiar el filtro fino.
- En caso necesario, consultar con el Servicio Técnico Postventa.

No se llega a aspirar detergente

- Monte la boquilla de baja presión.
- Verificar la estanqueidad de la manguera de aspiración del detergente con filtro; verificar asimismo si presenta obstrucciones. Limpiarla.
- Verificar la válvula de retención en su acoplamiento a la manguera de aspiración del detergente; limpiarla y sustituirla en caso necesario.
- Abrir o verificar la estanqueidad de la válvula dosificadora del detergente (8). Eliminar la obstrucción. Limpiar asimismo la abertura de purga de la carcasa.
- En caso necesario, consultar con el Servicio Técnico Postventa.

Repuestos

En las páginas finales de estas Instrucciones figura la lista de los repuestos más usuales.

Garantía

En cada país rigen las condiciones de garantía establecidas por las correspondientes Sociedades Distribuidoras. Las perturbaciones y averías de su aparato serán subsanadas de modo gratuito dentro del plazo de garantía en la medida en que las causas de las mismas sean debidas a defectos de material o de fabricación.

La garantía sólo entrará en vigor cuando el distribuidor en donde ha adquirido Vd. el aparato haya cumplimentado debidamente, en el momento de la venta, la tarjeta de respuesta adjunta, la selle y firme, y Vd. la envíe a la Sociedad Distribuidora de su país respectivo.

En un caso de garantía rogamos se dirija al Distribuidor en donde adquirió el aparato o a la Delegación Oficial del Servicio Postventa.

Declaración de conformidad de la Unión Europea

Por la presente declaramos los abajo firmantes que la máquina designada a continuación cumple, tanto por su concepción y clase de construcción como por la ejecución que hemos puesto en circulación, las normas fundamentales de seguridad y protección de la salud formuladas en las directivas comunitarias correspondientes.
La presente declaración pierde su validez en caso de alteraciones en la máquina efectuadas sin nuestro consentimiento explícito.

Producto: **Limpiadora de alta presión**
Modelo: **1.286-xxx, 1.292-xxx, 1.441-xxx**

Directivas comunitarias aplicables:
Directiva comunitaria sobre máquinas (CE 98/37)
Directiva comunitaria sobre equipos de baja tensión (CEE 73/23) modificada mediante CEE 93/68
Directiva sobre compatibilidad electromagnética (CEE 89/336) modificada mediante CEE 91/263, CEE 92/31, CEE 93/68,
Directiva comunitaria sobre emisiones de ruidos (2000/14/UE)

Normas armonizadas aplicadas:
DIN EN 60.335-1
DIN EN 60 335-2-79
DIN EN 55 014 -1 : 2000 + A1 : 2001
DIN EN 55 014-2: 1997
DIN EN 61 000-3-2: 2000
DIN EN 61.000 -3 -11 : 2000

Normas nacionales aplicadas:–
Procedimiento de evaluación de la conformidad aplicado:
Anexo V

Nivel acústico medido:

HD 10/25	**HD 13/18**	**HD 9/20**	**HD 10/21**
85 dB(A)	**85 dB(A)**	**86 dB(A)**	**85 dB(A)**

Nivel acústico garantizado:

HD 10/25	**HD 13/18**	**HD 9/20**	**HD 10/21**
87 dB(A)	**87 dB(A)**	**87 dB(A)**	**87 dB(A)**

i.V. Reiser

S. Reiser   H. Jenner

Alfred Kärcher GmbH & Co. KG
Cleaning Systems
D-71349 Winnenden
Alfred Kärcher Kommanditgesellschaft.
Sitz Winnenden;
Registergericht: Waiblingen, HRA 169.
Persönlich haftende Gesellschafterin:
Kärcher Reinigungstechnik GmbH; Sitz Winnenden,
2404 Registergericht Waiblingen, HRB
Geschäftsführer: Dr. Bernhard Graf, Hartmut Jenner, Georg Metz

Características Técnicas

Conexión a la red eléctrica				
Tensión	V	400	220/380	380/220
Tipo de corriente	Hz	3~50	3~60	3~50
Potencia de conexión	kW	8,0	7,8	7,8
Fusible (de acción lenta, carac. C)	A	13	22,5/13	13/22,5
Impedancia máx. admisible de la red	Ω	(0.189 + j0.118)	(0.145 + j0.090)	(0.145 + j0.090)
Cable de prolongación, 10 m	mm^2	2,5	2,5	2,5
Cable de prolongación, 30 m	mm^2	4	4	4
Conexión a la red de agua				
Máxima temperatura del agua de entrada	°C	60	60	60
Mínimo caudal de alimentación	l/h (l/min)	1200 (20)	1200 (20)	1200 (20)
Longitud mínimo de la manguera de alimentación del agua	m	7,5	7,5	7,5
Diámetro mínimo de la manguera de alimentación del agua	pulgadas	3/4	3/4	3/4
Altura de aspiración del agua desde un recipiente abierto con el agua a una temperatura de 20 °C	m	0,5	0,5	0,5
Máxima presión de alimentación	MPa (bar)	1 (10)	1 (10)	1 (10)
Potencia y rendimientos				
Presión de trabajo	MPa (bar)	21 (210)	21 (210)	21 (210)
Sobrepresión de servicio máx. (válvula de seguridad)	MPa (bar)	23,1 (231)	23,1 (231)	23,1 (231)
Caudal	l/h (l/min)	1000 (16,7)	1000 (16,7)	1000 (16,7)
Aspiración de detergente	l/h (l/min)	0–80 (0–1,3)	0–80 (0–1,3)	0–80 (0–1,3)
Fuerza de retroceso de la pistola a presión de trabajo	N	62	62	62
Emisión de ruidos				
Nivel sonoro (según norma EN 60704-1)	dB(A)	72	72	72
Nivel de potencia acústica garantizado (CE/2000/14)	dB(A)	87	87	87
Vibraciones del aparato / Valor total de oscilaciones (norma ISO 5349)				
Pistola	m/s^2	2,2	2,2	2,2
Lanza	m/s^2	2,0	2,0	2,0
Medidas				
Longitud	mm	560	560	560
Anchura	mm	500	500	500
Altura	mm	1090	1090	1090
Peso sin accesorios	kg	62	62	62
Peso sin accesorios, HD SX	kg	64	64	64
Capacidad del depósito de detergente	litros	6	6	6
Cantidad de aceite para la bomba	litros	1,2	1,2	1,2
Clase de aceite para la bomba		SAE 90	SAE 90	SAE 90

Elementos do aparelho

Por favor, desdobre a página da frente com as imagens

1 Pistola de injecção manual
2 Alavanca da pistola de injecção manual
3 Mangueira de alta pressão
4 Suporte para a pistola pulverizadora
5 Válvula de dosagem do detergente
6 Tampa de fecho para o depósito do detergente
7 Depósito do detergente
8 Mangueira de aspiração do detergente com filtro
9 Parafuso de fixação para a campânula
10 Interruptor do aparelho
11 Campânula
12 Manómetro
13 Ligação de alta pressão
14 Suporte para injectores
15 Ligação de água
16 Filtro fino
17 Indicador do nível do óleo
18 Depósito do óleo
19 Suporte para mangueiras
20 Purga do depósito do detergente
21 Compartimento para acessórios
22 Suporte de cabos
23 Pega
24 União roscada do bocal
25 Injector
26 Lança
27 Segurança da pistola de injecção manual
28 Tambor da mangueira
29 Manivela

Para sua segurança

Antes da primeira utilização do aparelho, deverá ler estas Instruções de Serviço e dar especial atenção à brochura anexa “Indicações de segurança para máquinas de limpeza a alta pressão” nº 5.951-949.

	Os materiais de embalagem são recicláveis. Não coloque as embalagens no lixo doméstico, envie-as para uma unidade de reciclagem.
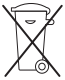	Os aparelhos velhos contêm materiais preciosos e recicláveis que devem ser enviados para uma unidade de reciclagem. Baterias, óleo e produtos similares não devem ser eliminados directamente no meio ambiente. Por isso, elimine os aparelhos velhos através de sistemas de colecta adequados.

Campos de aplicação do aparelho

Utilizar este aparelho exclusivamente para

– limpeza com jacto de alta pressão e detergente (p. ex. limpeza de máquinas, veículos, construções, ferramentas),
– limpeza com jacto de alta pressão sem detergente (p. ex. limpeza de fachadas, terraços, aparelhos de jardim).

No caso de sujidade de difícil remoção, recomendamos a utilização da fresadora de sujidade, como acessório especial.

Dispositivos de segurança

Ao libertar a alavanca da pistola de injecção manual, o interruptor de pressão desliga a bomba. Se a alavanca for puxada, o interruptor de pressão volta a ligar a bomba.

A válvula de descarga evita adicionalmente que a pressão de serviço admissível seja ultrapassada.

A válvula de descarga e o interruptor de pressão foram ajustadas e seladas de fábrica.

As afinações só podem ser efectuadas pelos Serviços Técnicos autorizados.

Em caso de consumo de corrente demasiado elevado, o aparelho é desligado por meio do interruptor de protecção do motor.

Antes da primeira colocação em funcionamento

Desembalar o aparelho

– Verificar o conteúdo da embalagem ao desembalar o aparelho. Em caso de danos de transporte, informar o agente vendedor.
– Não deite a embalagem para o lixo doméstico, mas entregue-a nos locais de recolha respectivos para uma possível reutilização.

Controlar o nível do óleo

■ Ler o nível do óleo com o aparelho en posição vertical. O nível do óleo tem de se situar acima dos dois ponteiros.

Activar a purga do depósito do óleo

■ Desapertar o parafuso de fixação da campânula e desmontar a campânula.
■ Cortar o bico da tampa do depósito do óleo.
■ Fixar a campânula.

Montagem dos acessórios

■ Montar o bocal, juntamente com a união roscada do bocal, no tubo de jacto.
■ Montar o tubo de jacto na pistola de injecção manual

Em aparelhos com tambor da mangueira:

■ Encaixar a manivela no veio do tambor da mangueira.

Em aparelhos sem tambor da mangueira:

■ Encaixar o suporte de cabos no orifício lateral da pega.

Em pistolas de injecção manual com ligação de rosca:

■ Aparafusar respectivamente a mangueira de alta pressão.

Em pistolas de injecção manual sem ligação de rosca:

■ Desmontar o grampo de retenção da pistola de injecção manual com uma chave de parafusos.
■ Virar a pistola ao contrário e, nesta posição, empurrar a extremidade da mangueira para dentro da pistola, até ao batente. Ter em atenção que a anilha solta na extremidade da mangueira tem que cair completamente para baixo.
■ Voltar a pressionar o grampo de retenção para dentro da pistola. Se a montagem estiver correcta, a mangueira de alta pressão só pode deslocar-se para fora aprox. 1 mm. Se a mangueira se deslocar mais do que isso para fora, a anilha está mal montada.
■ Antes do enrolamento da mangueira de alta pressão, é aconselhável que a mesma seja completamente esticada.
■ Através da rotação da manivela, enrolar a mangueira no tambor em camadas uniformes.

Colocação em funcionamento

Ligação eléctrica

⚠ ***Atenção!***
A tensão indicada na chapa de características tem que coincidir com a tensão de alimentação.

⚠ ***Atenção!***
A impedância de rede máxima permitida no ponto de conexão eléctrica (vide Dados Técnicos) não deverá ser sobrepassada.

⚠ ***Atenção!***
Utilizar um cabo de extensão com uma

secção suficiente (ver dados técnicos) e totalmente desenrolado do tambor do cabo.

Para os valores de ligação consulte a chapa de características/dados técnicos.

⚠ ***Atenção!***
É obrigatório ligar o aparelho com uma ficha à rede eléctrica. É interdita uma ligação à rede eléctrica que não seja descontável. A ficha serve para a separação da rede.

Ligação da água/funcionamento por aspiração

Ligação à tomada de água

⚠ ***Atenção!***
Respeitar as normas da companhia do abastecimiento de água; segundo a norma DIN 1988, o aparelho não pode ser ligado directamente ao abastecimiento público de água potável. É permitida, no entanto, uma ligação breve através duma válvula anti-retorno (Nº de encomenda 6.412-578).

Para os valores de ligação, consulte os dados técnicos.

- Ligar uma mangueira de admissão (não incluída no fornecimento) à ligação de água do aparelho e à alimentação de água (p. ex. uma torneira).
- Abrir a alimentação de água.

Aspirar água dum recipiente aberto

- Ligar a mangueira de aspiração com filtro (nº de encomenda 4.440-228) à ligação de água.
- Purgar o ar do aparelho, antes deste entrar em funcionamento.
- Para purgar o ar do aparelho, desenroscar o injector e deixar o aparelho funcionar até que a água saia isenta de bolhas de ar.
- Desligar o aparelho e voltar a apertar o injector.

Utilização

⚠ ***Perigo!***
Na utilização do aparelho em postos de gasolina ou noutras zonas perigosas, ter em atenção as normas de segurança correspondentes.

⚠ ***Atenção!***
Limpar motores somente em locais onde existam colectores de óleo (Protecção do ambiente).

⚠ ***Atenção!***
Lavar animais unicamente com o jacto plano de baixa pressão.

Funcionamento com alta pressão

O aparelho está equipado com um interruptor de pressão. O motor só arranca se a alavanca da pistola for puxada.

- Desenrolar toda a mangueira do tambor da mangueira.
- Colocar o interruptor do aparelho na posição “I”.
- Desactivar a segurança da pistola de injecção manual e retirar a alavanca da pistola.

Funcionamento com detergente

⚠ ***Atenção!***
Os detergentes inadequados podem provocar danos no aparelho ou no objecto a limpar. Utilizar somente detergentes homologados pela Kärcher. Ter em atenção as recomendações sobre dosagem e indicações que acompanham o detergente. Para protecção do ambiente, utilize o detergente nas quantidades mínimas possíveis.

Os detergentes Kärcher garantem o trabalhar sem perturbações. Por favor, informe-se pedindo o nosso catálogo ou as nossas folhas de informação sobre detergentes.

- Encher o depósito do detergente.
- Substituir o bocal de alta pressão pelo bocal de baixa pressão (tamanho 250, acessórios).

- Colocar a válvula de dosagem do detergente na concentração desejada.

Concentração de detergente para caudal de alimentação máximo:

Posição da válvula de dosagem	1	3	5	7
	0,5 %	2,5 %	5,0 %	7,0 %

Método de limpeza recomendado

- Pulverizar o detergente com o jacto de baixa pressão de forma económica sobre a superfície seca e deixá-lo actuar, mas não secar.
- Com o jacto de alta pressão, lavar a sujidade solta.
- Depois do trabalho terminado, colocar a válvula de dosagem do detergente na posição “0”, ligar o aparelho durante cerca de 1 minuto e enxaguar.

Interromper o funcionamento

- Libertando a alavanca da pistola de injecção manual, o aparelho desliga. Voltar a accionar a alavanca e o aparelho volta a funcionar.

Desligar o aparelho

- Colocar o interruptor do aparelho em “0” e desligar a ficha da tomada.
- Fechar a alimentação de água.
- Puxar a alavanca da pistola, até o aparelho ficar sem pressão.
- Empurrar a alavanca de segurança da pistola de injecção manual para a frente, para proteger a alavanca da pistola contra um accionamento inadvertido.

⚠ ***Perigo!***
Perigo de queimaduras devido à água quente. A água residual, contida no aparelho desligado, pode aquecer-se. Quando da remoção da mangueira da admissão de água, poderá ser ejectada água aquecida e ocasionar sapecagem. Somente remover a mangueira quando o aparelho tiver arrefecido.

Transportar o aparelho

- Para transportar o aparelho para longas distâncias, puxe-o pela pega e atrás de si.
- Antes de transportar o aparelho deitado, esvazie o depósito de detergente.

Guardar o aparelho

- Encaixar a pistola de injecção manual no suporte.
- Enrolar a mangueira de alta pressão e pendurá-la sobre o suporte para mangueiras,

ou

- Enrolar a mangueira de alta pressão no tambor da mangueira. Encaixar a pega da manivela para bloquear o tambor da mangueira.
- Enrolar o cabo de ligação no suporte de cabos/mangueiras.

Protecção contra as geadas

⚠ ***Atenção!***
A geada provoca a destruição do aparelho se a água não for completamente retirada! Guardar o aparelho num local protegido contra a geada.

Se não for possível uma armazenagem protegida contra a geada:

- Esvaziar o depósito do detergente. (ver Limpeza e manutenção/Se necessário)
- Despejar a água e enxaguar o aparelho com um produto anticongelante.
- Deixar o aparelho funcionar a seco durante 1 min. no máx.
- Utilizar um produto anticongelante à venda no mercado para automóveis, à base de glicol.
- Respeitar as instruções de manuseamento do fabricante do produto anticongelante.

Limpeza e manutenção

⚠ ***Perigo!***
Antes de quaisquer intervenções de limpeza e manutenção no aparelho, desligue, sempre, a ficha da tomada de corrente.

⚠ ***Atenção!***
Numa mudança de óleo, o óleo usado só pode ser eliminado através de centros de recolha autorizados.

Inspecção de Segurança/ Contrato de Manutenção

V. pode acordar, com o seu agente vendedor, uma inspecção regular de segurança ou assinar um contracto de manutenção. Por favor, peça informações sobre este tema.

Antes de cada utilização

- Controlar a existência de possíveis danos no cabo de ligação (perigo devido a choque eléctrico). Os cabos danificados devem, de imediato, ser substituídos pelos Serviços Técnicos autorizados ou por um electricista credenciado.
- Controlar a existência de eventuais danos na mangueira de alta pressão (perigo de rebentamento). A mangueira de alta pressão com danos tem que ser imediatamente substituída.
- Verificar a estanquidade do aparelho (bomba).
  É permitida uma fuga de 3 gotas de água por minuto que podem aparecer na parte de baixo do aparelho. Se a fuga for maior, deverá pedir a intervenção dos Serviços Técnicos.

Semanalmente

- Controlar o nível do óleo no depósito do óleo. Se o óleo apresentar aspecto leitoso (água misturada com o óleo), peça a imediata intervenção dos Serviços Técnicos.
- Limpar o filtro fino.
  – Despressurizar o aparelho.
  – Desapertar o parafuso de fixação da campânula e desmontar a campânula.
  – Desaparafusar a tampa com o filtro.
  – Limpar o filtro com água limpa ou ar comprimido.
  – A montagem processa-se pela ordem inversa.
- Limpar o filtro na mangueira de aspiração do detergente.

Anualmente ou após 500 horas de serviço

- Mudar o óleo.
  – Consulte o capítulo “Dados Técnicos” sobre a quantidade e tipo de óleo.
  – Desapertar o parafuso de fixação, desmontar a campânula, desaparafusar o bujão de purga do óleo à frente na carcaça do motor.
  – Deitar o óleo para um reservatório apropriado.
  – Enroscar o bujão de purga do óleo.
  – Deitar, lentamente, o óleo novo; as bolhas de ar têm que escapar.

Se necessário

- Esvaziar e limpar o depósito do detergente.
  – Extrair a tampa de fecho do depósito do detergente com a mangueira de aspiração.
  – Deitar o aparelho sobre a parte traseira.
  – Esvaziar e limpar o depósito do detergente.

Ajuda no caso de anomalias

⚠ ***Perigo!***
Antes de todos os trabalhos de reparação, desligar o aparelho da tomada de corrente. Os componentes eléctricos só podem ser testados e reparados por os Serviços Técnicos autorizados.
No caso de anomalias não referidas neste capítulo, em caso de dúvidas e por indicação expressa, pedir a intervenção dos Serviços Técnicos autorizados.

O aparelho não arranca

- Verificar se o cabo de ligação apresenta danos.
- Se houver uma anomalia na parte eléctrica, pedir a intervenção dos Serviços Técnicos.

O aparelho não atinge a pressão de serviço

- Montar o bocal de alta pressão.
- Limpar/substituir o injector.
- Limpar o filtro fino, substituir se necessário.
- Purgar o ar do aparelho (ver "Colocação em funcionamento").
- Verificar o caudal de entrada de água (ver Dados Técnicos).
- Verificar a estanquidade ou entupimento de todas as ligações para a bomba.
- Se for necessário, pedir a intervenção dos Serviços Técnicos.

A bomba tem fuga

- É permitida uma fuga de 3 gotas de água por minuto que podem aparecer na parte de baixo do aparelho. Se a fuga for maior, deverá pedir a intervenção dos Serviços Técnicos.

A bomba provoca ruídos

- Controlar a estanquidade de todas as mangueiras de admissão, bem como o sistema do detergente.
- Purgar o ar do aparelho (ver "Colocação em funcionamento").
- Limpar o filtro.
- Se for necessário, pedir a intervenção dos Serviços Técnicos.

O detergente não é aspirado

- Montar o bocal de baixa pressão.
- Controlar o tubo de aspiração do detergente com filtro relativamente a fugas ou entupimentos e, se necessário, proceder à sua limpeza.
- Controlar e, se necessário, substituir a válvula anti-retorno na ligação da mangueira de aspiração do detergente.
- Abrir a válvula doseadora do detergente ou controlar a sua estanquidade/eliminar entupimentos. Limpar também o furo de ventilação na estrutura.
- Se for necessário, pedir a intervenção dos Serviços Técnicos.

Peças de reparação

No final destas Instruções de Serviço, encontra um resumo das peças de reparação.

Garantia

Em cada país são válidas as condições de garantia emitidas pelas nossas empresas de comercialização. As eventuais anomalias no aparelho, durante o período de garantia, serão reparadas sem encargos para o cliente, desde que se trate dum defeito de material ou de fabricação.

A garantia só entra em vigor depois do seu agente vendedor ter preenchido integralmente o cartão de resposta anexo e, depois, o assinar e carimbar, devendo, de seguida, o mesmo ser enviado para a empresa de comercialização no seu país.

Em caso de garantia, dirija-se ao seu revendedor ou aos Serviços Técnicos mais próximos, com o aparelho, acessórios e documento de compra.

CE - Declaração de conformidade

Nós declaramos pelo presente instrumento que a máquina abaixo indicada corresponde, na sua concepção, fabricação bem como no tipo por nós comercializado, às exigências básicas de segurança e de saúde da directiva da CE.
Se houver uma modificação na máquina sem o nosso consentimento prévio, a presente declaração perderá a sua validade.

Produto: **Máquina para limpeza a alta pressão**

Tipo: **1.286-xxx, 1.292-xxx, 1.441-xxx**

Directivas aplicáveis da CE:

Directiva de máquinas CE (98/37/CE)

Directiva de baixa tensão (73/23/CEE) modificada pela 93/68/CEE

Directiva CE da compatibilidade electromagnética (89/336/CEE) modificada pela 91/263/CEE, 92/31/CEE, 93/68/CEE,
Directiva CE sobre as emissões de ruído (2000/14/CE)

Normas harmonizadas aplicadas:

DIN EN 60 335-1

DIN EN 60 335 -2 -79

DIN EN 55 014 -1: 2000 + A1: 2001

DIN EN 55 014-2: 1997

DIN EN 61 000-3-2: 2000

DIN EN 61 000-3 -11: 2000

Normas nacionais aplicadas:–

Processo de avaliação de conformidade aplicado:

Anexo V

Nível de potência acústica medido:

HD 10/25	**HD 13/18**	**HD 9/20**	**HD 10/21**
85 dB(A)	**85 dB(A)**	**86 dB(A)**	**85 dB(A)**

Nível de potência acústica garantido:

HD 10/25	**HD 13/18**	**HD 9/20**	**HD 10/21**
87 dB(A)	**87 dB(A)**	**87 dB(A)**	**87 dB(A)**

i.V. Reiser

S. Reiser H. Jenner

Alfred Kärcher GmbH & Co. KG
Cleaning Systems
D-71349 Winnenden

Alfred Kärcher Kommanditgesellschaft.
Sitz Winnenden;
Registergericht: Waiblingen, HRA 169.
Persönlich haftende Gesellschafterin:
Kärcher Reinigungstechnik GmbH; Sitz Winnenden,
2404 Registergericht Waiblingen, HRB
Geschäftsführer: Dr. Bernhard Graf, Hartmut Jenner, Georg Metz

Dados técnicos

Ligação à corrente eléctrica				
Tensão	V	400	220/380	380/220
Tipo de corrente	Hz	3~50	3~60	3~50
Potência de ligação	kW	8,0	7,8	7,8
Fusível da rede (acção retardada, Caract. C)	A	13	22,5/13	13/22,5
Impedância de rede máx. permitida	Ω	(0.189 + j0.118)	(0.145 + j0.090)	(0.145 + j0.090)
Cabo de extensão 10 m	mm^2	2,5	2,5	2,5
Cabo de extensão 30 m	mm^2	4	4	4
Ligação da água				
Temperatura de admissão máx.	°C	60	60	60
Caudal de admissão mín.	l/h (l/min)	1200 (20)	1200 (20)	1200 (20)
Comprimento da mangueira de admissão da água mín.	m	7,5	7,5	7,5
Diâmetro da mangueira de admissão da água min	Polegadas	3/4	3/4	3/4
Altura de aspiração dum recipiente aberto (20 °C)	m	0,5	0,5	0,5
Pressão de admissão máx.	MPa (bar)	1 (10)	1 (10)	1 (10)
Dados sobre potência				
Pressão de serviço	MPa (bar)	21 (210)	21 (210)	21 (210)
Sobrepressão máx de serviço (válvula de segurança)	MPa (bar)	23,1 (231)	23,1 (231)	23,1 (231)
Caudal de alimentação	l/h (l/min)	1000 (16,7)	1000 (16,7)	1000 (16,7)
Aspiração de detergente	l/h (l/min)	0–80 (0–1,3)	0–80 (0–1,3)	0–80 (0–1,3)
Força de recuo da pistola de injecção manual	N	62	62	62
Emissão de ruídos				
Nível acústico (EN 60704-1)	dB(A)	72	72	72
Nível de potência acústica garantido (2000/14/EC)	dB(A)	87	87	87
Vibrações do aparelho/valor total de oscilação (ISO 5349)				
Pistola de injecção manual	m/s^2	2,2	2,2	2,2
Lança de injecção	m/s^2	2,0	2,0	2,0
Medidas				
Comprimento	mm	560	560	560
Largura	mm	500	500	500
Altura	mm	1090	1090	1090
Peso sem acessórios	kg	62	62	62
Peso sem acessórios, HD SX	kg	64	64	64
Capacidade do depósito, detergente	l	6	6	6
Caudal de óleo - bomba	l	1,2	1,2	1,2
Tipo de óleo - bomba		SAE 90	SAE 90	SAE 90

Højtryksrenserens komponenter

Fold billedsiden ud

1 Pistolgreb
2 Pistolgrebets håndtag
3 Højtryksslange
4 Holder til pistolgreb
5 Doseringsventil til rengøringsmiddel
6 Dæksel til rengøringsmiddeltank
7 Rengøringsmiddeltank
8 Sugeslange til rengøringsmiddel med filter
9 Fastgørelsesskrue til skærm
10 Startknap
11 Skærm
12 Manometer
13 Højtrykstilslutning
14 Dyseholder
15 Vandtilslutning
16 Finfilter
17 Olieindikator
18 Oliebeholder
19 Slangeholder
20 Afluftning rengøringsmiddeltank
21 Rum til tilbehør
22 Kabelholder
23 Håndtag
24 Dyseforskruning
25 Dyse
26 Strålerør
27 Sikring af pistolgrebet
28 Slangetromle
29 Håndsving

Om sikkerhed

Læs og følg denne betjeningsvejledning og især vedlagte brochure ”Sikkerhedsanvisninger for højtryksrensere” nr. 5.951-949, inden højtryksrenseren tages i brug første gang.

	Emballagen kan genbruges. Smid ikke emballagen ud sammen med det almindelige husholdningsaffald, men aflever den til genanvendelse.
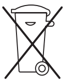	Udtjente apparater indeholder værdifulde materialer, der kan og bør afleveres til genanvendelse. Batterier, olie og lignende stoffer er ødelæggende for miljøet. Aflever derfor udtjente apparater på en genbrugsstation eller lignende.

Højtryksrenserens anvendelsesområde

Denne højtryksrenser må udelukkende anvendes

- til rengøring med højtryksstråle og rengøringsmiddel (f.eks. rengøring af maskiner, biler, bygningsværker og værktøj)
- til rengøring med højtryksstråle uden rengøringsmiddel (f.eks. rengøring af facader, terrasser, haveredskaber)

Til genstridig snavs anbefaler vi rotordysen som ekstratilbehør.

Sikkerhedsanordninger

Når pistolgrebets håndtag slippes, slukker trykafbryderen for pumpen. Når der trækkes i håndtaget, starter trykafbryderen for pumpen igen.

Derudover forhindrer overstrømsventilen, at det tilladte driftstryk overskrides.

Overstrømsventil og trykafbryder er indstillet og plomberet fra fabrikken.

Indstillinger må kun foretages af kundeservice.

Ved for højt strømforbrug slukker motorværnet for højtryksrenseren.

Før første ibrugtagning

Udpakning af højtryksrenseren

– Kontroller pakkens indhold under udpakningen. Kontakt forhandleren i tilfælde af transportskader.
– Smid ikke emballagen ud sammen med det almindelige husholdningsaffald, men aflever det til genanvendelse.

Kontrol af oliestanden

■ Aflæs olieindikatoren, mens der er slukket for højtryksrenseren. Oliestanden skal ligge over de to visere.

Aktivering af afluftningen i oliebeholderen

■ Skru skærmens fastgørelsesskrue ud og tag skærmen af.
■ Skær toppen af oliebeholderdækslet.
■ Sæt skærmen fast igen.

Montering af tilbehør

■ Monter dysen med dyseforskruningen på strålerøret.
■ Monter strålerøret på pistolgrebet.

Ved højtryksrensere med slangetromle:

■ Sæt håndsvinget ind i slangetromlens aksel.

Ved højtryksrensere uden slangetromle:

■ Sæt kabelholderen i indgreb i hullet i siden.

Ved pistolgreb med gevindtilslutning:

■ Skru højtryksslangen fast.

Ved pistolgreb uden gevindtilslutning:

■ Fjern sikringsklemmen på pistolgrebet ved hjælp af en skruetrækker.
■ Sæt pistolen på hovedet og pres enden af slangen ned i pistolen indtil anslag. Sørg for, at den løse skive for enden af slangen falder helt ned.
■ Pres sikringsklemmen i pistolen igen. Hvis monteringen er foretaget korrekt, må højtryksslangen kun kunne trækkes ca. 1 mm ud. Hvis slangen kan trækkes ud igen, er skiven monteret forkert.
■ Det anbefales, at lægge højtryksslangen strakt ud på jorden, inden den vikles op.
■ Rul højtryksslangen jævnt op på slangetromlen ved at dreje på håndsvinget.

Ibrugtagning

El-tilslutning

⚠ ***OBS!***
Den spænding, der er angivet på typeskiltet, skal stemme overens med forsyningsspændingen.

⚠ ***OBS!***
Den maksimalt tilladte netimpedans ved det elektriske tilslutningspunkt (se Tekniske data) må ikke overskrides.

⚠ ***OBS!***
Brug en forlængerledning med tilstrækkeligt ledningstværsnit (se Tekniske data) og rul den helt af kabeltromlen.

Se typeskiltet eller Tekniske data for tilslutningsværdier.

⚠ ***OBS!***
Højtryksrenseren skal under alle omstændigheder være sluttet til lysnettet ved hjælp af et stik. Det er forbudt at etablere en fast forbindelse med lysnettet, som ikke kan skilles ad. Stikket bruges som adskillelse fra strømnettet.

Vandtilslutning/sugefunktion

Tilslutning til vandledning

⚠ ***OBS!***
Overhold det lokale vandværks forskrifter; iht. DIN 1988 må højtryksrenseren ikke sluttes direkte til det offentlige drikkevandsforsyning. Kortvarig tilslutning via en returløbsventil (best.-nr. 6.412-578) er tilladt.

Se Tekniske data for tilslutningsværdier.

- Slut en forsyningsslange (ikke indeholdt i leverancen) til højtryksrenserens vandtilslutning og til vandforsyningen (f. eks. vandhane).
- Åbn for vandtilførslen.

Opsugning af vand fra åben beholder

- Skru sugeslangen med filter (best.-nr. 4.440-238) på vandtilslutningen.
- Aflufit højtryksrenseren inden brug.
- For at aflufte højtryksrenseren skal dysen skrues af og højtryksrenseren køre, indtil vandet strømmer ud uden luftbobler.
- Sluk for højtryksrenseren og skru dysen på igen.

Betjening

⚠ ***Fare!***
Såfremt højtryksrenseren anvendes på tankstationer eller andre fareområde skal de gældende sikkerhedsbestemmelser overholdes.

⚠ ***OBS!***
Motorer må kun renses på steder med passende olieudskiller (miljøbeskyttelse).

⚠ ***OBS!***
Dyr må kun vaskes med en lavtryks-fladstråle.

Drift med højtryk

Maskinen er udstyret med en trykafbryder. Motoren starter kun, når pistolens håndtag er trukket.

- Rul højtryksslangen helt af slangetromlen.
- Sæt startknappen på „I".
- Sørg for at afsikre pistolgrebet og tryk pistolens håndtag ind.

Drift med rengøringsmiddel

⚠ ***OBS!***
Uegnede rengøringsmidler kan beskadige højtryksrenseren og det objekt, der skal rengøres. Brug kun rengøringsmidler, der er frigivet af Kärcher. Overhold de doseringsanbefalinger og anvisninger, der er vedlagt rengøringsmidlerne. Spar på rengøringsmidlet af hensyn til miljøet.

Rengøringsmidlerne fra Kärcher garanterer, at der kan arbejdes uden driftsforstyrrelser. Kontakt os for yderligere oplysninger eller rekvirer vores katalog eller vore informationsblade om rengøringsmidler.

- Fyld rengøringsmiddeltanken.
- Skift højtryksdysen ud med lavtryksdysen (størrelse 250, tilbehør).
- Indstil rengøringsmiddel-doseringsventilen til den ønskede koncentration.

Rengøringsmiddelkoncentration ved maksimal kapacitet:

Doseringsventilens position	1	3	5	7
	0,5 %	2,5 %	5,0 %	7,0 %

Anbefalet rengøringsmetode

- Sprøjt lidt rengøringsmiddel på den tørre overflade og lad det virke. Rengøringsmidlet må ikke tørre ind.
- Spul den løsnede snavs af med højtryksstrålen.
- Indstil derefter doseringsventilen på „0", tænd for højtryksrenseren i ca. 1 minut og skyl med rent vand.

Afbrydelse af driften

- Sluk for højtryksrenseren ved at slippe pistolgrebets håndtag. Højtryksrenseren tændes ved at trykke håndtaget ind igen.

Sluk for højtryksrenseren

- Sæt startknappen på „0“ og træk netstikket ud.
- Luk for vandforsyningen.
- Tryk pistolens håndtag ind, indtil der ikke længere er tryk på højtryksrenseren.
- Skub pistolgrebets sikkerhedshåndtag frem for at sikre pistolens håndtag mod utilsigtet aktivering.

⚠ ***Fare!***
Fare for skoldning på grund af hedt vand. Restvand, der bliver tilbage i højtryksrenseren, efter at der er slukket for den, kan blive varmet op. Når slangen fjernes fra vandtilførslen kan det opvarmede vand sprøjte ud og forårsage skoldninger. Fjern først slangen, når højtryksrenseren er kølet af.

Transport af højtryksrenseren

- Træk højtryksrenseren i grebet, når den skal transporteres over længere strækninger.
- Tøm rengøringsmiddeltanken før liggende transport.

Opbevaring af højtryksrenseren

- Sæt pistolgrebet i holderen.

Rul højtryksslangen op og hæng den hen over slangeholderen,

eller

- Rul højtryksslangen op på slangetromlen. Skub håndsvingets greb ind for at blokere slangetromlen.
- Rul tilslutningsledningen rundt om kabel-/ slangeholderen.
-

Frostbeskyttelse

⚠ ***OBS!***
Hvis højtryksrenseren ikke er fuldstændig tømt for vand, kan den blive ødelagt af frost! Opbevar højtryksrenseren et frostfrit sted.

Hvis frostfri opbevaring ikke er mulig:

- Tøm rengøringsmiddeltanken (se Pleje og vedligeholdelse / Efter behov)
- Aftap vandet og skyl højtryksrenseren med et frostbeskyttelsesmiddel.
- Lad højtryksrenseren køre uden vand i maks. 1 min.
- Brug et gængs frostbeskyttelsesmiddel til biler på glykolbasis.
- Overhold anvisningerne fra producenten af frostbeskyttelsesmidlet.

Pleje og vedligeholdelse

⚠ ***Fare!***
Træk altid netstikket ud, inden der udføres pleje- og vedligeholdelsearbejder på højtryksrenseren.

⚠ ***OBS!***
Spildolie fra olieskift må kun bortskaffes via autoriserede genbrugsstationer.

Sikkerhedseftersyn/ serviceaftale

De kan aftale et regelmæssigt sikkerheds-eftersyn med Deres forhandler eller indgå en serviceaftale. Søg rådgivning.

Før brug

- Kontroller tilslutningskablet med henblik på skader (fare på grund af elektrisk stød). Beskadigede tilslutningskabler skal omgående skiftes ud af en autoriseret elektriker eller kundeserviceafdeling.
- Kontroller højtryksslangen med henblik på skader (sprængfare). Beskadigede højtryksslanger skal omgående skiftes ud.
- Kontroller højtryksrenseren (pumpe) med henblik på tæthed.
  3 dråber vand pr. minut er tilladt og kan dryppe ud fra bunden af højtryksrenseren. Kontakt kundeservice ved større utætheder.

Ugentligt

- Kontroller oliestanden i oliebeholderen: Kontakt straks kundeservice, hvis olien er mælkeagtig (vand i olien).
- Rens finfilteret.
  - Tag trykket af højtryksrenseren.
  - Skru skærmens fastgørelsesskrue ud og tag skærmen af.
  - Skru dækslet med filteret ud.
  - Rens filteret med rent vand eller trykluft.
  - Sæt filteret i igen i omvendt rækkefølge.
- Rens filteret på sugeslangen til rengøringsmiddel.

Årligt eller efter 500 driftstimer

- Skift olie
  - Oliemængde og olietype, se Tekniske data.
  - Løsn fastgørelsesskruen, tag skærmen af, skru olieaftapningsskruen foran på motorhuset ud.
  - Aftap olien ned i en dertil egnet beholder.
  - Skru olieaftapningsskruen i.
  - Fyld langsomt ny olie på. Luftbobler skal sive ud.

Efter behov

- Tøm og rens rengøringsmiddeltanken
  - Træk dækslet til rengøringsmiddel-tanken med slugeslangen ud.
  - Læg højtryksrenseren med bagsiden nedad.
  - Tøm og rens rengøringsmiddeltanken.

Hjælp ved fejl

⚠ ***Fare!***
Sluk maskinen og træk netstikket ud, før reparationsarbejder påbegyndes. Elektriske komponenter må kun kontrolleres og repareres af en autoriseret kundeservice-afdeling.

Ved fejl, der ikke er nævnt i dette kapitel, i tvivlstilfælde og ved udtrykkelig opfordring herom, bedes De kontakte en autoriseret kundeserviceafdeling.

Højtryksrenseren kører ikke

- Kontroller tilslutningskablet med henblik på skader.
- Kontakt kundeservice ved elektrisk defekt.

Højtryksrenseren kommer ikke op det nødvendige tryk

- Monter højtryksdyse.
- Rens/udskift dysen.
- Rens finfilteret eller skift det om nødvendigt ud.
- Afluft højtryksrenseren (se Ibrugtagning).
- Kontroller vandforsyningsmængden (se Tekniske data).
- Kontroller alle forsyningsledninger til pumpen med henblik på tæthed og tilstopning.
- Kontakt om nødvendigt kundeservice.

Pumpen er utæt

- 3 dråber vand pr. minut er tilladt og kan dryppe ud fra bunden af højtryksrenseren. Kontakt kundeservice ved større utætheder.

Pumpen banker

- Kontroller samtlige forsyningsledninger, også rengøringsmiddelsystemet, med henblik på tæthed.
- Afluft højtryksrenseren (se Ibrugtagning).
- Rens finfilteret.
- Kontakt om nødvendigt kundeservice.

Der suges ikke rengøringsmiddel op.

- Monter lavtryksdysen.
- Kontroller rengøringsmiddel-sugeslangen med filter med henblik på tilstopning og rens den om nødvendigt.

- Rens eller udskift kontraventilen i tilslutningen til rengøringsmiddel-sugeslangen.
- Åbn rengøringsmiddel-doseringsventilen eller kontroller den med henblik på tæthed. Afhjælp evt. tilstopning. Rens også afluftningshullet i huset.
- Kontakt om nødvendigt kundeservice.

Reservedele

Bag i denne betjeningsvejledning finder De en oversigt over reservedele.

Garanti

I de enkelte lande gælder de af vore forhandlere fastlagte garantibetingelser. Eventuelle fejl på højtryksrenseren afhjælpes gratis inden for garantiperioden, såfremt materiale- og produktionsfejl er skyld i disse fejl.

Garantien træder kun i kraft, såfremt Deres forhandler ved salget af højtryksrenseren udfylder vedlagte svarkort, stempler og underskriver det og De dernæst sender det ind til salgsafdelingen i Deres land.

Hvis De vil gøre Deres garanti gældende, bedes De henvende Dem til Deres forhandler eller nærmeste autoriserede kundeservice medbringende tilbehør og kvittering.

EU-overensstemmelses-erklæring

Hermed erklærer vi, at den nedenfor nævnte maskine i design og konstruktion og i den af os i handlen bragte udgave overholder nedenstående gældende grundlæggende sikkerheds- og sundhedskrav i nedenstående EF-direktiver.
Ved ændringer af maskinen, der foretages uden forudgående aftale med os, mister denne erklæring sin gyldighed.

Produkt: **Højtryksrenser**
Type: **1.286-xxx, 1.292-xxx, 1.441-xxx**

Gældende EF-direktiver:

EG - maskindirektiv (98/37/EF)

EF - lavspændingsdirektiv (73/23/EØF) ændret med 93/68/EØF

EG – direktiv vedrørende elektromagnetisk kompatibilitet (89/336/EØF) ændret med 91/263/EØF, 92/31/EØF, 93/68/EØF,
EF – direktiv vedrørende støjemission (2000/14/EU)

Anvendte harmoniserede standarder:

DIN EN 60 335-1

DIN EN 60 335-2-79

DIN EN 55 014-1: 2000 + A1: 2001

DIN EN 55 014-2: 1997

DIN EN 61 000-3-2: 2000

DIN EN 61 000-3-11: 2000

Anvendte tyske standarder: –

Anvendte overensstemmelsesvurderingsprocedurer:
Bilag V

Målt lydeffektniveau:

HD 10/25	HD 13/18	HD 9/20	HD 10/21
85 dB(A)	85 dB(A)	86 dB(A)	85 dB(A)

Garanteret lydeffektniveau:

HD 10/25	HD 13/18	HD 9/20	HD 10/21
87 dB(A)	87 dB(A)	87 dB(A)	87 dB(A)

i.V. Reiser

S. Reiser H. Jenner

Alfred Kärcher GmbH & Co. KG
Cleaning Systems
D-71349 Winnenden

Alfred Kärcher Kommanditgesellschaft. Hovedsæde Winnenden.
Selskabsregister: Waiblingen, HRA 169.
Komplementar: Kärcher Reinigungstechnik GmbH; hovedsæde Winnenden,
2404 Selskabsregister Waiblingen, HRB
Direktion: Dr. Bernhard Graf, Hartmut Jenner, Georg Metz

Tekniske data

Strømtilslutning				
Spænding	V	400	220/380	380/220
Strømtype	Hz	3~50	3~60	3~50
Tilslutningseffekt	kW	8,0	7,8	7,8
Netsikring (træg/char. C)	A	13	22,5/13	13/22,5
Maks. tilladt netimpedans	Ω	(0.189 + j0.118)	(0.145 + j0.090)	(0.145 + j0.090)
Forlængerledning 10 m	mm^2	2,5	2,5	2,5
Forlængerledning 30 m	mm^2	4	4	4
Vandtilslutning				
Forsyningstemperatur, maks.	°C	60	60	60
Forsyningsmængde, min.	l/h (l/min)	1200 (20)	1200 (20)	1200 (20)
Forsyningsslange, længde min.	m	7,5	7,5	7,5
Forsyningsslange, diameter min.	Tommer	3/4	3/4	3/4
Sugehøjde fra åben beholder (20 °C)	m	0,5	0,5	0,5
Forsyningstryk maks.	MPa (bar)	1 (10)	1 (10)	1 (10)
Ydelsesdata				
Arbejdstryk	MPa (bar)	21 (210)	21 (210)	21 (210)
Maks. driftstryk (sikkerhedsventil)	MPa (bar)	23,1 (231)	23,1 (231)	23,1 (231)
Kapacitet	l/h (l/min)	1000 (16,7)	1000 (16,7)	1000 (16,7)
Indsugning af rengøringsmiddel	l/h (l/min)	0–80 (0–1,3)	0–80 (0–1,3)	0–80 (0–1,3)
Pistolgrebets tilbagestødskraft	N	62	62	62
Støjemission				
Lydtrykniveau (EN 60704-1)	dB(A)	72	72	72
Garanteret lydtrykniveau (2000/14/EC)	dB(A)	87	87	87
Maskinvibrationer / Total svingningsværdi (ISO 5349)				
Pistolgreb	m/s^2	2,2	2,2	2,2
Strålerør	m/s^2	2,0	2,0	2,0
Mål				
Længde	mm	560	560	560
Bredde	mm	500	500	500
Højde	mm	1090	1090	1090
Vægt uden tilbehør	kg	62	62	62
Vægt uden tilbehør, HD SX	kg	64	64	64
Tankindhold, rengøringsmiddel	l	6	6	6
Oliemængde, pumpe	l	1,2	1,2	1,2
Olietype, pumpe		SAE 90	SAE 90	SAE 90

Maskindeler

Brett ut illustrasjonen på foregående side

1 Høytrykkspistol
2 Avtrekker på høytrykkspistol
3 Høytrykksslange
4 Holder for høytrykkspistol
5 Rengjøringsmiddel-doseringsventil
6 Skrulokk for rengjøringsmiddeltank
7 Rengjøringsmiddeltank
8 Rengjøringsmiddel-sugeslange med filter
9 Festeskrue for deksel
10 Maskinbryter
11 Deksel
12 Manometer
13 Høytrykkstilkobling
14 Dyseoppbevaring
15 Vanntilkobling
16 Finfilter
17 Oljenivåindikator
18 Oljetank
19 Slangeoppheng
20 Lufting av rengjøringsmiddeltank
21 Tilbehørsrom
22 Kabelholder
23 Håndtak
24 Dysetilkobling
25 Dyse
26 Strålerør
27 Sikring på høytrykkspistol
28 Slangetrommel
29 Sveiv

For din sikkerhets skyld

Før du tar maskinen i bruk, må du lese denne bruksanvisningen og ta spesielt hensyn til vedlagte brosjyre „Sikkerhetsanvisninger for høytrykksvaskere“, best.nr. 5.951-949, samt Arbeidstilsynets regler (kan kjøpes hos bokhandleren).

	Materialet i emballasjen kan resirkuleres. Ikke kast emballasjen i husholdningsavfallet, men lever den inn til resirkulering.
	Gamle maskiner inneholder verdifulle materialer som kan resirkuleres. Disse bør leveres inn til gjenvinning. Batterier, olje og lignende stoffer må ikke komme ut i miljøet. Gamle maskiner skal derfor avhendes i egnede innsamlingssystemer.

Maskinens bruksområde

Denne maskinen er utelukkende beregnet

– til rengjøring med høytrykk og rengjøringsmiddel (f.eks. rengjøring av maskiner, kjøretøyer, bygninger og verktøy)
– til rengjøring med høytrykk uten rengjøringsmiddel (f.eks. rengjøring av fasader, terrasser og hageutstyr).

For hårdnakket smuss anbefales Roto-jet-dyse, som er tilleggsutstyr.

Sikkerhetsinnretninger

Når avtrekkeren på høytrykkspistolen slippes, kobler trykkbryteren pumpen ut. Når avtrekkeren betjenes igjen, kobler trykkbryteren pumpen inn igjen.

Overløpsventilen forhindrer dessuten at det tillatte driftstrykket overskrides.

Overstrømsventil og trykkbryter er innstilt fra fabrikk og plombert.

Justering må kun foretas av en servicemontør fra Kärcher.

Ved for høyt strømopptak kobler motervernbryteren maskinen ut.

Før første igangsetting

Utpakking av maskinen

- Kontroller ved utpakking at ingen ting mangler. Ta umiddelbart kontakt med din forhandler dersom du oppdager transportskader.
- Kast ikke emballasjen i husholdningsavfallet, men lever det til gjenvinning på dertil egnede oppsamlingssteder.

Kontroll av oljenivå

- Les av oljenivåindikatoren når apparatet står oppreist. Oljenivået må ligge over begge viserne.

Aktivere lufting av oljebeholder

- Skru ut festeskruen av dekselet. Ta av dekselet.
- Skjær av tuppen på lokket på oljebeholderen.
- Sett på dekselet igjen.

Montering av tilbehør

- Monter dysen på strålerøret ved hjelp av dysetilkoblingen.
- Monter strålerøret på høytrykkspistolen.

Maskiner med slangetrommel:

- Sett sveiven inn i slangetrommelakselen.

Maskiner uten slangetrommel:

- Sett kabelholderen inn i boringen på siden av håndtaket, slik at den låses fast.

Ved høytrykkspistol med gjengetilkobling:

- Skru fast høytrykksslangen på samme måte.

Høytrykkspistoler uten gjengetilkobling:

- Vipp ut sikringsklemmen på høytrykkspistolen med en skrutrekker.
- Sett pistolen på hodet. Mens pistolen står i denne stillingen, må du presse slangeenden inn i pistolen til anslag. Pass på at den løse skiven på slangeenden faller helt ned.
- Sett sikringsklemmen på plass igjen i pistolen. Ved riktig montering kan høytrykksslangen kun trekkes 1 mm ut. Dersom slangen kan trekkes helt ut er skiven feil montert.
- Vi vil anbefale at høytrykksslangen strekkes helt ut før den vikles opp.
- Vikle opp høytrykksslangen regelmessig på slangetrommelen ved hjelp av sveiven.

Igangsetting

Elektrisk tilkobling

⚠ ***Advarsel!***
Spenningen som er oppgitt på typeskiltet må stemme overens med spenningen til strømkilden.

⚠ ***Advarsel!***
Den maksimale nettimpedansen på elektrisk forbindelsespunk (se tekniske data) må ikke overskrides.

⚠ ***Advarsel!***
Bruk skjøteledning med tilstrekkelig ledertverrsnitt (se Tekniske data), og vikle den helt av kabeltrommelen.

For tilkoblingsverdier, se typeskilt/Tekniske data.

⚠ ***Advarsel!***
Maskinen må kobles til elektrisitetsnettet med et støpsel. Det er forbudt å bruke en tilkobling til strømnettet som ikke kan brytes. Støpselet kan brukes til å skille maskinen fra nettet.

Vanntilkobling/sugedrift

Tilkobling til vannledning

⚠ ***Advarsel!***
Ta hensyn til vannleverandørens forskrifter. I henhold til DIN 1988 må maskinen ikke kobles direkte til offentlig drikkevannsledning. Kortvarig tilkobling via tilbakeslagsventil (best.-nr. 6.412-578) er imidlertid tillatt.

For tilkoblingsverdier, se Tekniske data.

- Koble en tilførselsslange (følger ikke med vaskeren) på maskinens vanntilkobling og på vanntilførselen (f.eks. vannkranen).
- Åpne vannkranen.

Suging av vann fra åpen beholder

- Monter sugeslange med filter (best.-nr. 4.440-238) på maskinens vanntilkobling.
- Luft maskinen før den tas i bruk.
- For lufting av maskinen; skru av dysen og la maskinen gå til vannet kommer fritt for bobler.
- Slå av maskinen og skru på dysen igjen.

Betjening

⚠ ***Fare!***
Ved bruk av maskinen på bensinstasjoner eller andre fareområder, må det tas nøye hensyn til sikkerhetsforskriftene.

⚠ ***Advarsel!***
Motorvask må kun utføres på steder med oljeutskiller (miljøvern).

⚠ ***Advarsel!***
Dyr må kun vaskes med vifteformet lavtrykkstråle.

Bruk av høytrykk

Maskinen er utstyrt med en trykkbryter. Motoren starter kun når avtrekkeren holdes inne.

- Vikle høytrykksslangen helt av slangetrommelen.
- Sett maskinbryteren i stilling „I“.
- Avsikre høytrykkspistolen og trekk i avtrekkeren.

Bruk av rengjøringsmiddel

⚠ ***Advarsel!***
Uegnede rengjøringsmidler kan føre til skade på maskin og rengjøringsobjekt. Det må kun brukes rengjøringsmidler som er godkjent av Kärcher. Ta hensyn til doseringsanbefaling og anvisninger som følger rengjøringsmidlet. Vær miljøvennlig, vær sparsommelig med rengjøringsmidler.

Med Kärcher rengjøringsmidler er du garantert feilfritt arbeid. Snakk med din forhandler eller be om vår katalog eller datablader for rengjøringsmidlene våre.

- Fyll rengjøringsmiddeltanken.
- Skift ut høytrykksdysen med lavtrykksdysen (størrelse 250, tilbehør).
- Innstill rengjøringsmiddel-doseringsventilen på ønsket konsentrasjon.

Rengjøringsmiddel-konsentrasjon ved maksimal vannmengde:

Doseringsventilens innstilling	1	3	5	7
	0,5 %	2,5 %	5,0 %	7,0 %

Anbefalt rengjøringsmetode

- Bruk lavtrykksstrålen og sprøyt en liten mengde rengjøringsmiddel på den tørre overflaten. La middelet virke, men ikke tørke.
- Spyl det oppløste smusset vekk med høytrykksstrålen (skylling).
- Etter bruk må du sette rengjøringsmiddel-doseringsventilen på „0“, la maskinen gå ca. 1 minutt og skylle ut av den.

Opphold i arbeidet

- Slipp høytrykkspistolens avtrekker. Maskinen kobles ut. Betjen avtrekkeren på nytt, og maskinen starter igjen.

Utkobling av maskinen

- Sett maskinbryteren i „0“-stilling og trekk ut støpselet av kontakten.
- Steng vanntilførselen.
- Avlast trykket på maskinen ved å betjene avtrekkeren.
- Skyv sikringen på høytrykkspistolen forover for å sikre avtrekkeren på pistolen mot utilsiktet bruk.

⚠ ***Fare!***
Fare for skålding pga. varmt vann. Vannrester i avslått appparat kan varmes opp. Når slangen fjernes fra vanntilløpet kan det oppvarmede vannet sprute ut, og forårsake skålding. Ta av slangen først når apparatet er avkjølt.

Transport av maskinen

- Når maskinen skal transporteres over lengre strekninger, må du ta maskinen i håndtaket og trekke den etter deg.
- Ved liggende transport må rengjøringsmiddeltanken tømmes på forhånd.

Oppbevaring av maskinen

- Sett høytrykkspistolen i holderen.
- Vikle opp høytrykksslangen og heng den i slangeopphenget.

eller

- Vikle høytrykksslangen på slangetrommelen. Skyv håndtaket på sveiven inn for å blokkere slangetrommelen.
- Vikle opp den elektriske ledningen på kabel- og slangeopphenget.

Frostbeskyttelse

⚠ ***Advarsel!***
Hvis ikke maskinen er tømt helt for vann, kan den ødelegges av frost! Sett maskinen på et frostfritt sted.

Når det ikke er mulig å lagre maskinen på et frostfritt sted:

- Tøm rengjøringsmiddeltanken. (se Service og vedlikehold / Ved behov)
- Tapp ut vannet og skyll maskinen innvendig med frostvæske.
- La maskinen gå tørt i maksimalt 1 minutt.
- Bruk vanlig, glykolbasert frostvæske for biler.
- Ta hensyn til produsentens anvisninger for håndtering av frostvæsken.

Service og vedlikehold

⚠ ***Fare!***
Ta alltid ut det elektriske støpselet før noen service- og vedlikeholdsarbeider påbgynnes.

⚠ ***Advarsel!***
Ved skifting av olje må den gamle oljen bare leveres inn til godkjente gjenvinningsstasjoner.

Sikkerhetsinspeksjon/vedlikeholdskontrakt

Du kan avtale regelmessig sikkerhetsinspeksjon eller inngå en servicekontrakt med din forhandler. Spør din forhandler om råd og veiledning.

Før hver igangsetting

- Kontroller den elektriske ledningen for evt. skader (fare for elektrisk støt). La en servicemontør eller en autorisert elektriker skifte ledningen umiddelbart dersom den er skadet.
- Kontroller om høytrykksslangen har skader (fare for at slangen sprekker). En skadet høytrykksslange må skiftes umiddelbart.
- Kontroller at pumpen ikke er lekk.
  3 dråper vann i minuttet under pumpen er tillatt. Ved større lekkasjer må pumpen kontrolleres av en servicemontør.

Ukentlig

- Kontroller oljenivået i oljebeholderen. Dersom oljen er melkehvit (vann i oljen), må

maskinen umiddelbart kontrolleres av en servicemontør.

- Rengjør finfilteret.
  – Reduser trykket i maskinen til omgivelsestrykket.
  – Skru ut festeskruen av dekselet. Ta av dekselet.
  – Skru av lokket med filteret.
  – Rengjør filteret med rent vann eller trykkluft.
  – Sett sammen i omvendt rekkefølge.
- Rengjør filteret på sugeslangen for rengjøringsmiddelet.

Årlig eller hver 500. driftstime

- Skift olje
  – For oljemengde og -type, se Tekniske data.
  – Løsne festeskruen, ta av dekselet og skru ut oljepluggen foran på motorhuset.
  – Tapp ut oljen i en egnet beholder.
  – Skru inn oljepluggen.
  – Fyll langsomt på ny olje, slik at luftboblene får tid til å forsvinne.

Ved behov

- Tømming og rengjøring av rengjøringsmiddeltanken
  – Trekk ut lokket på rengjøringsmiddeltanken sammen med slangen.
  – Legg maskinen med baksiden ned.
  – Tøm og rengjør rengjøringsmiddeltanken.

Hjelp ved feil

⚠ ***Fare!***
Slå av maskinen og ta ut det elektriske støpselet før reparasjonsarbeider påbegynnes. Elektriske komponenter må kun kontrolleres og repareres av en servicemontør eller en autorisert elektriker.
Ta kontakt med en servicemontør når det oppstår feil som ikke er nevnt i dette kapitlet, i tvilstilfeller og når det uttrykkelig henvises til at det er nødvendig.

Maskinen går ikke

- Kontroller at den elektriske ledningen ikke er skadet.
- Ved elektriske feil må du ta kontakt med en servicemontør.

Maskinen bygger ikke opp trykk

- Monter høytrykksdysen.
- Rengjør, evt. skift dyse.
- Rengjør finfilteret. Skift ut om nødvendig.
- Luft maskinen (se: Igangsetting).
- Kontroller vanntilførselsmengden (se Tekniske data).
- Kontroller samtlige tilførselsledninger til pumpe for evt. lekkasjer eller tilstoppinger.
- Ta kontakt med en servicemontør ved behov.

Lekkasje fra pumpe

- 3 dråper vann i minuttet under pumpen er tillatt. Ved større lekkasjer må pumpen kontrolleres av en servicemontør.

Pumpen banker

- Kontroller samtlige tilførselsledninger, også rengjøringsmiddelsystemet, for evt. lekkasjer.
- Luft maskinen (se: Igangsetting).
- Rengjør finfilteret.
- Ta kontakt med en servicemontør ved behov.

Maskinen suger ikke rengjøringsmiddel

- Monter lavtrykksdysen.
- Kontroller rengjøringsmiddel-sugeslangen og filteret for evt. lekkasje eller tilstopping og rengjør ved behov.
- Kontroller evt. rengjør tilbakeslagsventilen i rengjøringsmiddel-sugeslangetilkoblingen.

- Åpne rengjøringsmiddel-doseringsventilen, se etter evt. lekkasjer, eller fjern det som har stoppet til ventilen. Rengjør også luftehullet i maskinhuset.
- Ta kontakt med en servicemontør ved behov.

Reservedeler

En oversikt over reservedeler finner du på slutten av denne bruksanvisningen.

Garanti

De garantibestemmelser som er utgitt av vår distribusjonsavdeling gjelder i alle land. Eventuelle feil på maskinen blir reparert gratis i garantitiden, dersom disse kan føres tilbake til material- eller produksjonsfeil.

Garantien trer kun i kraft dersom forhandleren sender inn vedlagte svarkort fullstendig utfylt, stemplet og underskrevet og sender til importøren i det enkelte land.

Ved behov for garantireparasjoner må du henvende deg til din forhandler eller nærmeste autoriserte serviceforhandler.

EU-konformitetserklæring

Vi erklærer herved at maskinen som er beskrevet nedenfor, i konstruksjon og utførelse tilsvarer markedsførte modell og er i overensstemmelse med de gjeldende og grunnleggende sikkerhets- og helsekrav i EU-direktivet.
Denne erklæring mister sin gyldighet dersom maskinen endres uten etter avtale med oss.

Produkt: **Høytrykksvasker**

Type: **1.286-xxx, 1.292-xxx, 1.441-xxx**

Aktuelle EU-direktiver:

EU-direktiv for maskiner (98/37/EF)

EU-direktiv for lavspenning (73/23/EØF) endret ved 93/68/EØF

EF-direktiv for elektromagnetisk kompatibilitet (89/336/EØF), endret ved 91/263/EØF, 92/31/EØS, 93/68/EØF, EU-direktiv om støy (2000/14/EU)

Anvendte harmoniserte standarder:

DIN EN 60 335 -1

DIN EN 60 335 -2 -79

DIN EN 55 014 -1: 2000 + A1 : 2001

DIN EN 55 014 -2: 1997

DIN EN 61 000-3-2: 2000

DIN EN 61 000-3 -11: 2000

Anvendte nasjonale standarder: –

Anvendte metoder for konformitetsvurdering:

Vedlegg V

Målt lydeffektnivå:

HD 10/25	HD 13/18	HD 9/20	HD 10/21
85 dB(A)	85 dB(A)	86 dB(A)	85 dB(A)

Garantert lydeffektnivå:

HD 10/25	HD 13/18	HD 9/20	HD 10/21
87 dB(A)	87 dB(A)	87 dB(A)	87 dB(A)

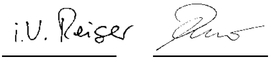

S. Reiser H. Jenner

Alfred Kärcher GmbH & Co. KG
Cleaning Systems
D-71349 Winnenden

Alfred Kärcher Kommanditgesellschaft.
Sitz Winnenden;
Registergericht: Waiblingen, HRA 169.
Persönlich haftende Gesellschafterin:
Kärcher Reinigungstechnik GmbH; Sitz Winnenden,
2404 Registergericht Waiblingen, HRB
Geschäftsführer: Dr. Bernhard Graf, Hartmut Jenner, Georg Metz

Tekniske data

Strømtilkobling				
Spenning	V	400	220/380	380/220
Spenningstype	Hz	3~50	3~60	3~50
Kapasitet	kW	8,0	7,8	7,8
Nettsikring (treg, kar. C)	A	13	22,5/13	13/22,5
Maks. tillatt nettimpedans	Ω	(0.189 + j0.118)	(0.145 + j0.090)	(0.145 + j0.090)
Skjøteledning 10 m	mm^2	2,5	2,5	2,5
Skjøteledning 30 m	mm^2	4	4	4
Vanntilkobling				
Vann-innløpstemperatur maks.	°C	60	60	60
Tilførselsmengde min.	l/time (l/min)	1200 (20)	1200 (20)	1200 (20)
Tilførselsslange – min. lengde	m	7,5	7,5	7,5
Tilførselsslange – min. diameter	Tommer	3/4	3/4	3/4
Sugehøyde fra åpen beholder (20 °C)	m	0,5	0,5	0,5
Tilførselstrykk maks.	MPa (bar)	1 (10)	1 (10)	1 (10)
Effektdata				
Arbeidstrykk	MPa (bar)	21 (210)	21 (210)	21 (210)
Maks. Driftstrykk (sikkerhetsventil)	MPa (bar)	23,1 (231)	23,1 (231)	23,1 (231)
Transportmengde	l/time (l/min)	1000 (16,7)	1000 (16,7)	1000 (16,7)
Rengjøringsmiddeloppsug	l/time (l/min)	0–80 (0–1,3)	0–80 (0–1,3)	0–80 (0–1,3)
Tilbakeslagskraft høytrykkspistol	N	62	62	62
Støy				
Støynivå (EN 60704-1)	dB(A)	72	72	72
Garantert støynivå (2000/14/EU)	dB(A)	87	87	87
Maskinvibrasjoner/svingningsverdi iht. ISO5349				
Høytrykkspistol	m/s^2	2,2	2,2	2,2
Strålerør	m/s^2	2,0	2,0	2,0
Mål				
Lengde	mm	560	560	560
Bredde	mm	500	500	500
Høyde	mm	1090	1090	1090
Vekt uten tilbehør	kg	62	62	62
Vekt uten tilbehør, HD SX	kg	64	64	64
Tankvolum, rengjøringsmiddel	l	6	6	6
Oljemengde pumpe	l	1,2	1,2	1,2
Oljetype pumpe		SAE 90	SAE 90	SAE 90

Komponenter

Vik ut bildsidan fram!

1 Spolhandtag
2 Spolhandtagets avtryckare
3 Högtrycksslang
4 Hållare för spolhandtag
5 Doseringsventil för rengöringsmedel
6 Lock för rengöringsmedelstank
7 Rengöringsmedelstank
8 Sugslang för rengöringsmedel med filter
9 Fästskruv för huv
10 Strömställare
11 Huv
12 Manometer
13 Högtrycksanslutning
14 Munstycksfack
15 Vattenanslutning
16 Finfilter
17 Oljenivåindikator
18 Oljetank
19 Slanghållare
20 Avluftning av rengöringsmedelstank
21 Tillbehörsfack
22 Kabelhållare
23 Handtag
24 Munstyckesförskruvning
25 Munstycke
26 Spolrör
27 Säkring av spolhandtag
28 Slangvinda
29 Vev

För din säkerhet

Läs igenom bruksanvisningen noggrant innan högtryckstvätten tas i bruk och beakta särskilt broschyren ”Säkerhetsanvisningar för högtryckstvätt” nr 5.951-949.

	Emballagematerialen kan återvinnas. Kasta inte emballaget i hushållssoporna utan skicka dem till återvinning
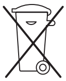	Skrotade aggregat innehåller återvinningsbara material, som bör gå till återvinning. Batterier, olja och liknande ämnen får inte komma ut i miljön. Överlämna skrotade aggregat till ett lämpligt återvinningssystem.

Maskinens användningsområde

Använd maskinen uteslutande

– för rengöring med högtrycksstråle och rengöringsmedel (t.ex. av maskiner, fordon, byggnader, verktyg),
– för rengöring med högtrycksstråle utan rengöringsmedel (t.ex. av fasader, terrasser, trädgårdsredskap).

För fastsittande smuts rekommenderas rotormunstycket (extra tillbehör).

Säkerhetsanordning

När spolhandtagets avtryckare släpps, slår tryckbrytaren från pumpen. När avtryckaren trycks in, startar tryckbrytaren pumpen igen.

Spillvattenventilen förhindrar dessutom att tillåtet driftstryck överskrids.

Överströmningsventil och tryckbrytare är inställda och plomberade på fabriken.

Inställning får endast göras av kundtjänsten.

Vid för hög strömupptagning kopplar motorskyddet från apparaten.

Före första idrifttagning

Uppackning

– Kontrollera vid uppackning att alla tillbehör finns bifogade. Informera omgående din handlare om transportskada uppstått.
– Kasta inte förpackningen i soptunnan utan i för återvinning avsedda avfallskärl.

Kontroll av oljenivån

- Avläs oljenivåindikatorn när maskinen står upprätt. Oljenivån måste ligga ovanför de båda markeringarna.

Aktivera avluftning av oljetank

- Skruva ut huvens fästskruv, demontera huven.
- Skär av spetsen på oljetankslocket.
- Montera huven.

Montering av tillbehör

- Montera munstycket med förskruvning på strålröret.
- Montera strålröret på handspritpistolen.

Vid maskiner med slangvinda:

- Stick in veven i slangvindans axel.

Vid maskiner utan slangvinda:

- Tryck fast kabelhållaren i hålet på handtagets sida.

Vid spolhandtag med gängad anslutning:

- Skruva fast högtrycksslangen.

Vid spolhandtag utan gängad anslutning:

- Tryck ut låsklämman på spolhandtaget med en skruvmejsel.
- Ställ spolhandtaget upp och ner och tryck in slangändan så långt det går i handtaget. Se till att den lösa brickan på slangändan faller ner helt.
- Tryck in låsklämman i spolhandtaget igen. Vid riktig montering får det nu endast vara möjligt att dra slangen ca 1 mm utåt. Om den kan dras ut mer, är brickan felmonterad.
- Innan högtrycksslangen lindas upp är det lämpligt att lägga den utsträckt.
- Linda upp högtrycksslangen i jämna varv på slangvindan genom att vrida veven.

Idrifttagning

Elanslutning

OBS!
Den på typskylten angivna spänningen måste överensstämma med nätets.

OBS!
Det är inte tillåtet att överskrida den maximala nätimpedansen som gäller för den elektriska anslutningspunkten (se tekniska data).

OBS!
Använd förlängningskabel med tillräcklig kabelarea (se tekniska data) och linda av den helt från kabeltrumman.

För anslutningsdata se typskylt/tekniska data.

OBS!
Det är tvingande föreskrivet att maskinen ansluts till elnätet med en stickpropp. Fast anslutning av maskinen till elnätet är förbjuden. Stickproppen används för att skilja maskinen från elnätet.

Vattenanslutning/sugdrift

Anslutning till vattenledning

OBS!
Beakta vattenverkets föreskrifter. Enligt DIN 1988 får högtryckstvätten inte anslutas direkt till dricksvattenledning. För korttidsanvändning är anslutning via backventil (best.nr 6.412-578) tillåten.

För anslutningsdata, se tekniska data.

- Anslut slangen (ingår ej i leveransen) på högtryckstvättens vattenanslutning och på tappstället (t.ex. en vattenkran).
- Öppna vattenkranen.

Vattensugning ur öppen behållare

- Skruva sugslangen med filter (best.nr 4.440-238) på vattenanslutningen.
- Avlufta maskinen innan den tas i bruk.
- Skruva loss munstycket och låt högtryckstvätten arbeta tills det inte längre finns några blåsor i det vatten som kommer ut.
- Stäng av maskinen och skruva fast munstycket igen.

Drift

FARA!
Vid användning på bensinstationer eller andra farliga områden måste motsvarande säkerhetsföreskrifter beaktas.

OBS!
Motorer får endast rengöras på plats som är försedd med oljeavskiljare (miljöskydd).

OBS!
Tvätta djur endast med lågtrycksflatstrålen.

Drift med högtryck

Högtryckstvätten är utrustad med en tryckbrytare. Motorn startar endast när spolhandtagets avtryckare hålls intryckt.

- Rulla ut högtrycksslangen helt från slangvindan.
- Ställ strömställaren på ”I”.
- Frigör spolhandtaget och tryck därefter in avtryckaren.

Val av Drift med rengöringsmedel

OBS!
Olämpliga rengöringsmedel kan förstöra både maskin och objekt. Använd endast rengöringsmedel som är godkända av Kärcher. Beakta de anvisningar för dosering och användning, som ligger bifogade med rengöringsmedlen. Använd ej mer rengöringsmedel än nödvändigt (miljöskydd).

Kärchers rengöringsmedel garanterar störningsfritt arbete. Kontakta vår rådgivning resp. beställ vår katalog eller rengöringsmedelsinformation.

- Fyll rengöringsmedelstanken.
- Byt ut högtrycksmunstycket mot lågtrycksmunstycket (storlek 250, tillbehör).
- Ställ rengöringsmedlets doseringsventil på önskad koncentration.

Rengöringsmedlets koncentration vid maximalt flöde:

Doseringsventilens läge	1	3	5	7
	0,5 %	2,5 %	5,0 %	7,0 %

Rekommenderad rengöringsmetod

- Påför rengöringsmedlet sparsamt på den torra ytan med lågtrycksstrålen och låt det verka men inte torka.
- Spola av den lossade smutsen med högtrycksstrålen.
- Ställ doseringsventilen på ”0” efter arbetet och låt maskinen gå ca 1 minut för invändig renspolning.

Driftavbrott

- När spolhandtagets avtryckare släpps, slås högtryckstvätten från. Tryck in avtryckaren på nytt för att starta maskinen.

Frånslagning

- Ställ strömställaren på ”0” och dra ur nätkontakten.
- Stäng av vattentillförseln.
- Håll avtryckaren intryckt tills maskinen är utan tryck.
- Skjut fram spolhandtagets säkring, för att säkra handtagets avtryckare mot oavsiktlig påverkan.

⚠ ***FARA!***
Risk för skållning genom hett vatten! Kvarvarande vatten i den frånkopplade apparaten kan upphettas. Vid borttagning av slangen från vattentilloppet kan upphettat vatten spruta och förorsaka skada genom skållning. Lossa inte slangen förrän apparaten har svalnat.

Transport

- Dra högtryckstvätten i handtaget för transport över längre sträckor.
- Töm rengöringsmedelstanken före liggande transport.

Förvaring

- Stick in spolhandtaget i hållaren.
- Linda upp högtrycksslangen och häng den över slanghållaren.

eller

- Linda upp högtrycksslangen på slangvindan. Skjut in vevens handtag för att blockera slangvindan.
- Linda anslutningskabeln om sladd-/ slanghållaren.

Frostskydd

⚠ ***OBS!***
Frost förstör maskinen om den inte helt tömts på vatten! Förvara maskinen på ett frostfritt ställe.

Om frostfri lagring inte är möjlig:

- Töm regöringsmedelstanken. (se skötsel och underhåll/vid behov)
- Tappa av vattnet och spola igenom maskinen med frostskyddsmedel.
- Kör maskinen torr i max. 1 minut.
- Använd normalt glykolbaserat frostskyddsmedel för bilar.
- Följ frostskyddstillverkarens föreskrifter beträffande hanteringen.

Skötsel och underhåll

⚠ ***FARA!***
Dra ut nätkontakten innan underhållsarbeten påbörjas.

⚠ ***OBS!***
Överlämna använd olja endast till auktoriserat uppsamlingsställe.

Säkerhetsinspektion/ serviceavtal

Det är möjligt att avtala regelbunden säkerhetsinspektion eller att ingå ett serviceavtal. Låt oss informera dig.

Före varje start

- Kontrollera anslutningssladdens tillstånd (risk för stötar) och låt omedelbart auktoriserad kundtjänst/elektriker byta ut defekt sladd.
- Kontrollera högtrycksslangen och byt ut den omgående, om den är skadad (risk för bristning).
- Kontrollera maskinens (pumpens) täthet. Max 3 droppar per minut är tillåtet (kan träda ut på undersidan). Kontakta kundtjänsten vid större läckage.

Varje vecka

- Kontrollera oljenivån i oljetanken. Uppsök genast kundtjänsten om oljan är mjölkig (vatten i oljan).
- Rengör finfiltret.
  - Gör maskinen trycklös.
  - Skruva ut huvens fästskruv, demontera huven.
  - Skruva av locket tillsammans med filtret.

– Rengör filtret med rent vatten eller tryckluft.
– Montera samman i omvänd ordningsföljd.

■ Rengör filtret på rengöringsmedlets sugslang.

1 gång/år eller var 500:e drifttimme

■ Byt olja
– Oljemängd och oljesort, se tekniska data.
– Lossa fästskruven, lyft av huven, skruva ut oljeavtappningspluggen framtill på motorhuset.
– Låt oljan rinna ut i en lämplig behållare.
– Montera oljeavtappningspluggen.
– Fyll därefter långsamt på ny olja (luftblåsor måste kunna försvinna).

Vid behov

■ Tömning och rengöring av rengöringsmedelstank.
– Avlägsna rengöringsmedelstankens lock tillsammans med sugslangen.
– Lägg ner maskinen på dess baksida.
– Tömning och rengöring av rengöringsmedelstank.

Felsökning

⚠ ***FARA!***
Stäng av maskinen och dra ut stickproppen innan reparationer utförs. Elektriska komponenter får endast kontrolleras och repareras av auktoriserad serviceverkstad.
Uppsök auktoriserad serviceverkstad vid störningar som inte nämns i detta kapitel, i tveksamma fall eller när det uttryckligen föreskrivs.

Maskinen startar inte

■ Kontrollera anslutningskabelns tillstånd.
■ Uppsök kundtjänsten vid elfel.

Maskinen uppnår inte önskat tryck

■ Montera högtrycksmunstycket.
■ Rengör/byt munstycke.
■ Rengör finfiltret, byt vid behov.
■ Avlufta maskinen (se Idrifttagning).
■ Kontrollera vattentillförseln (se tekniska data).
■ Kontrollera om ledningarna till pumpen är otäta eller tilltäppta.
■ Uppsök kundtjänsten vid behov.

Otät pump

■ Max. 3 droppar per minut är tillåtet (kan träda ut på undersidan). Kontakta kundtjänsten vid större läckage.

Pumpen knackar

■ Kontrollera att alla matarledningar - även rengöringsmedelsystemets - är täta.
■ Avlufta maskinen (se Idrifttagning).
■ Rengör finfiltret.
■ Uppsök kundtjänsten vid behov.

Rengöringsmedel sugs ej in

■ Montera lågtrycksmunstycket.
■ Kontrollera/rengör rengöringsmedlets sugslang (inkl. filter) beträffande läckage eller igensättning.
■ Rengör/byt backventil i anslutningen till rengöringsmedlets sugslang.
■ Öppna rengöringsmedlets doseringsventil resp. kontrollera om den är tät; åtgärda ev. igensättning. Rengör även avluftningshålet i huset.
■ Uppsök kundtjänsten vid behov.

Reservdelar

I slutet av bruksanvisningen finns en reservdelslista.

Garanti

För varje land gäller vår representants garantivillkor. Eventuella fel på maskinen repareras kostnadsfritt under garantitiden, förutsatt att felet orsakats av material- eller tillverkningsfel.

Diesen Absatz bitte löschen!

Kontakta återförsäljaren eller vår representant vid garantifall.

EU-försäkran om överensstämmelse

Härmed försäkrar vi att nedan angivna maskin, på grund av sin konstruktion, byggnadssätt och i av oss levererat utförande motsvarar gällande, grundläggande krav beträffande säkerhet och hälsa enligt EU-direktiven.
Vid ändringar på maskinen, som icke avtalats med oss, upphör denna försäkran att gälla.

Produkt: **Högtryckstvätt**

Typ: **1.286-xxx, 1.292-xxx, 1.441-xxx**

Gällande EU-direktiv:

EG maskindirektiv (98/37/EG)

EG lågspänningsdirektiv (73/23/EEG) ändrat genom 93/68/EEG

EG direktiv om elektromagnetisk kompabilitet (89/336/EEG) ändrat genom 91/263/EEG, 92/31/EEG, 93/68/EEG,
EG direktiv för bulleremission (2000/14/EU)

Tillämpade harmoniserade standarder:

DIN EN 60 335-1

DIN EN 60 335-2-79

DIN EN 55 014-1: 2000 + A1: 2001

DIN EN 55 014-2:1997

DIN EN 61 000-3-2: 2000

DIN EN 61 000-3-11: 2000

Tillämpade nationella standarder: –

Använt förfarande för utvärdering av överensstämmelse:

Bilaga V

Uppmätt ljudeffektnivå:

HD 10/25	**HD 13/18**	**HD 9/20**	**HD 10/21**
85 dB(A)	**85 dB(A)**	**86 dB(A)**	**85 dB(A)**

Garanterad ljudeffektnivå:

HD 10/25	**HD 13/18**	**HD 9/20**	**HD 10/21**
87 dB(A)	**87 dB(A)**	**87 dB(A)**	**87 dB(A)**

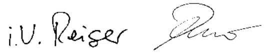

S. Reiser   H. Jenner

Alfred Kärcher GmbH & Co. KG
Cleaning Systems
D-71349 Winnenden

Alfred Kärcher Kommanditgesellschaft.
Sitz Winnenden;
Registergericht: Waiblingen, HRA 169.
Persönlich haftende Gesellschafterin:
Kärcher Reinigungstechnik GmbH, Sitz Winnenden,
2404 Registergericht Waiblingen, HRB
Geschäftsführer: Dr. Bernhard Graf, Hartmut Jenner, Georg Metz

Tekniska data

Elanslutning				
Spänning	V	400	220/380	380/220
Strömtyp	Hz	3~50	3~60	3~50
Anslutningseffekt	kW	8,0	7,8	7,8
Nätsäkring (trög, kar. C)	A	13	22,5/13	13/22,5
Max tillåten nätimpedans	Ω	(0.189 + j0.118)	(0.145 + j0.090)	(0.145 + j0.090)
Förlängningskabel 10 m	mm^2	2,5	2,5	2,5
Förlängningskabel 30 m	mm^2	4	4	4
Vattenanslutning				
Inloppstemperatur max.	°C	60	60	60
Inloppsmängd min.	l/h (l/min)	1200 (20)	1200 (20)	1200 (20)
Matarslang (längd) min.	m	7,5	7,5	7,5
Matarslangens diameter min.	tum	3/4	3/4	3/4
Sughöjd ur öppen behållare vid 20 °C	m	0,5	0,5	0,5
Inloppstryck max.	MPa (bar)	1 (10)	1 (10)	1 (10)
Prestanda				
Arbetstryck	MPa (bar)	21 (210)	21 (210)	21 (210)
Max övertryck under drift (säkerhetsventil)	MPa (bar)	23,1 (231)	23,1 (231)	23,1 (231)
Kapacitet	l/h (l/min)	1000 (16,7)	1000 (16,7)	1000 (16,7)
Insugen mängd rengöringsmedel	l/h (l/min)	0–80 (0–1,3)	0–80 (0–1,3)	0–80 (0–1,3)
Spolhandtagets rekyl	N	62	62	62
Buller				
Ljudtrycksnivå (EN 60704-1)	dB(A)	72	72	72
Garanterad ljudeffektnivå (2001/14/EU)	dB(A)	87	87	87
Totalvärde för maskinvibrationer/svängningar (ISO 5349)				
Spolhandtag	m/s^2	2,2	2,2	2,2
Spolrör	m/s^2	2,0	2,0	2,0
Mått				
Längd	mm	560	560	560
Bredd	mm	500	500	500
Höjd	mm	1090	1090	1090
Vikt utan tillbehör	kg	62	62	62
Vikt utan tillbehör, HD SX	kg	64	64	64
Tankvolym, rengöringsmedel	l	6	6	6
Oljemängd, pump	l	1,2	1,2	1,2
Oljeviskositet, pump		SAE 90	SAE 90	SAE 90

Laitteen osat

Käännä esiin alussa oleva kuvasivu.

1 Käsikahva
2 Käsikahvan liipaisin
3 Korkeapaineletku
4 Käsikahvan pidike
5 Puhdistusaineen annosteluventtiili
6 Puhdistusainesäiliön korkki
7 Puhdistusainesäiliö
8 Puhdistusaineen imuletku ja suodatin
9 Suojakuomun kiinnitysruuvi
10 Käyttökytkin
11 Suojakuomu
12 Painemittari
13 Korkeapaineliitäntä
14 Suuttimen säilytyspaikka
15 Vesiliitäntä
16 Hienosuodatin
17 Öljymäärämittari
18 Öljysäiliö
19 Letkun säilytyspaikka
20 Puhdistusainesäiliön ilmausaukko
21 Varustelokero
22 Johtopidike
23 Kahva
24 Suuttimen ruuviliitos
25 Suutin
26 Suihkuputki
27 Käsikahvan sokka
28 Letkukela
29 Kampi

Turvallisuussyistä

Lue tämä käyttöohje ennen pesurin ensimmäistä käyttöönottoa ja noudata erityisesti mukana toimitettuja ”korkeapainepesurien turvallisuusohjeita” numero 5.951-949.

	Pakkausmateriaalit ovat kierrätettäviä. Älä käsittelee pakkauksia kotitalousjätteenä, vaan toimita ne jätteiden kierrätykseen.
	Käytetyt laitteet sisältävät arvokkaita kierrätettäviä materiaaleja, jotka tulisi toimittaa kierrätykseen. Paristoja, öljyjä ja samankaltaisia aineita ei saa päästää ympäristöön. Tästä syystä toimita kuluneet laitteet vastaaviin keräilylaitoksiin.

Laitteen käyttökohteet

Tämä laite on tarkoitettu käytettäväksi yksinomaan

– puhdistamiseen korkeapaineisella vedellä ja puhdistusaineella (esimerkiksi koneiden, ajoneuvojen, rakennuksien ja työkalujen puhdistamiseen)
– puhdistamiseen korkeapaineisella vedellä ilman puhdistusainetta (esimerkiksi julkisivujen, terassien ja puutarhalaitteiden puhdistamiseen).

Pinttyneen lian poistoon suosittelemme rotojetin käyttöä (lisävaruste).

Turvalaitteet

Kun käsikahvan liipaisin päästetään irti, painekytkin pysäyttää pumpun. Kun liipaisin painetaan taas pohjaan, painekytkin käynnistää pumpun.

Ylivirtausventtiili estää lisäksi, että sallittu käyttöpaine ylittyy.

Ohivirtausventtiili ja painekytkin on säädetty ja sinetöity tehtaalla.

Säädöt saa suorittaa ainoastaan valtuutettu huoltoliike.

Jos virranotto on liian korkea, moottorin suojakytkin kytkee laitteen pois päältä.

Ennen ensimmäistä käyttöönottoa

Kuljetusvauriot ja pakkausmateriaali

– Mikäli laite on vaurioitunut kuljetuksen aikana, ota yhteys Kärcher-myyjäliikkeeseen.
– Pakkausmateriaali ei kuulu talousjätteisiin. Toimita materiaali keräyspisteeseen uusiokäyttöä varten.

Öljymäärän tarkistaminen

■ Lue öljymäärämittari pesurin ollessa pysäytettynä. Öljyn pinnan on oltava molempien osoittimien yläpuolella.

Öljysäiliön ilmausaukon avaaminen

■ Irrota kuomun kiinnitysruuvi ja irrota kuomu.

■ Leikkaa irti öljysäiliön kannessa oleva kärki.

■ Kiinnitä kuomu.

Varusteiden asentaminen

■ Asenna suutin suuttimen ruuviliitoksen kanssa ruiskuputkeen.

■ Asenna ruiskuputki käsipistoolin päälle.

Koneet, joissa on letkukela:

■ Työnnä kampi letkukelan akseliin.

Koneet, joissa ei ole letkukelaa:

■ Kiinnitä letkupidike kahvan sivussa olevaan reikään.

Käsikahvat, joissa on kierreliitäntä:

■ Kierrä korkeapaineletku paikoilleen.

Käsikahvat, joissa ei ole kierreliitäntää:

■ Irrota ruuvimeisselillä käsikahvassa oleva sokka.

■ Käännä käsikahva ylösalaisin ja paina letkunpää käsikahvan sisään vasteeseen asti. Varmista, että letkunpään irtonainen levy painuu aivan alas.

■ Paina sokka takaisin paikoilleen käsikahvaan. Kun korkeapaineletku on asennettu oikein, sitä voi vetää ulospäin vain noin 1 mm:n verran. Jos letkua voi vetää pitemmälle, levy on kiinnitetty väärin.

■ Ennen korkeapaineletkun kelaamista paikoilleen on suositeltavaa vetää se pitkäksi.

■ Kelaa korkeapaineletku tasaisesti letkukelalle kampea kääntämällä.

Käyttöönotto

Sähköliitäntä

⚠ ***Huomio!***
Tarkista, että verkkojännite on sama kuin tyyppikilvessä ilmoitettu jännite.

⚠ ***Huomio!***
Sähköisen liitäntäpisteen suurinta sallittua verkkoimpedanssia (ks. Tekniset tiedot) ei saa ylittää.

⚠ ***Huomio!***
Käytä jatkojohtoa, jonka halkaisija on tarpeeksi suuri (katso kohta ”Tekniset tiedot”). Kelaa jatkojohto kokonaan irti johtokelasta.

Liitäntäarvot ovat tyyppikilvessä / kohdassa ”Tekniset tiedot”.

⚠ ***Huomio!***
Pesuri on ehdottomasti kytkettävä sähköverkkoon verkkopistokkeella. Pesurin kiinteä kytkeminen sähköverkkoon on

kielletty. Pesuri on pystyttävä irrottamaan sähköverkosta kytkemällä pistoke irti.

Vesiliitäntä/imukäyttö

Liitäntä vesijohtoon

Huomio!
Noudata paikallisen vesilaitoksen määräyksiä; normin DIN 1988 mukaan laitetta ei saa liittää suoraan yleiseen vesijohtoverkkoon. Lyhytaikainen liitäntä on sallittu, kun vesipisteessä käytetään takaisinimusuojaa (tilausnumero 6.412-578).

Liitäntäarvot ovat kohdassa ”Tekniset tiedot”.

- Liitä vedentuloletku (ei sisälly toimitukseen) pesurin vesiliitäntään ja vedentulopisteeseen (esimerkiksi vesihanaan).
- Avaa vedentulo.

Veden ottaminen avoimesta astiasta

- Kiinnitä imuletku suodattimineen (tilausnumero 4.440-238) vesiliitäntään.
- Ilmaa pesuri ennen käyttöä.
- Ilmaa pesuri irrottamalla suutin ja antamalla pesurin käydä niin kauan, kunnes vettä tulee ulos tasaisesti.
- Kytke pesuri pois päältä ja kierrä suutin takaisin paikoilleen.

Käyttö

Vaara!
Kun pesuria käytetään huoltoasemilla tai muilla vaara-alueilla, noudata paikallisia turvallisuusmääräyksiä.

Huomio!
Moottorin pesu on sallittu vain paikoissa, joissa on asianmukainen öljynerotin (ympäristönsuojelun vuoksi).

Huomio!
Pese eläimet vain pienpainelaakasuihkulla.

Käyttö korkeapaineella

Laite on varustettu painekytkimellä. Moottori käynnistyy vain silloin, kun liipaisin on painettu pohjaan.

- Pura korkeapaineletku kokonaan letkukelasta.
- Aseta käyttökytkin asentoon I.
- Avaa ensin käsikahvan sokka ja paina sitten käsikahvan liipaisin pohjaan.

Puhdistusaineen käyttäminen

Huomio!
Sopimattomat puhdistusaineet voivat vaurioittaa pesuria ja puhdistuskohdetta. Käytä ainoastaan Kärcherin hyväksymiä puhdistusaineita. Noudata puhdistusaineiden mukana olevia annostelu- ja käyttöohjeita. Muista, että säästeliäs puhdistusaineen käyttö suojelee ympäristöä.

Kärcher-puhdistusaineet takaavat häiriöttömän työskentelyn. Jos haluat lisätietoja, käänny puoleemme tai pyydä tuoteluettelomme tai tuotekohtaiset esitteet puhdistusaineista.

- Täytä puhdistusainesäiliö puhdistusaineella.
- Vaihda pienpainesuutin (koko 250, lisävaruste) suurpainesuuttimen tilalle.
- Säädä pesuaineen annosteluventtiili halutulle pitoisuudelle.

Pesuaineen pitoisuus enimmäisvesimäärällä:

Annosteluventtiilin asento	1	3	5	7
	0,5 %	2,5 %	5,0 %	7,0 %

Suositeltava puhdistusmenetelmä

- Levitä puhdistusainetta matalapainesuihkulla säästeliäästi kuivalle pinnalle ja anna aineen vaikuttaa. Älä anna puhdistusaineen kuivua.
- Pese irronnut lika pois korkeapainesuihkulla.

- Aseta puhdistusaineen annosteluventtiili puhdistusaineen käytön jälkeen asentoon 0 ja huuhtele pesuri käyttämällä sitä noin 1 minuutin ajan.

Käytön keskeyttäminen

- Vapauta liipaisin, jolloin pesuri kytkeytyy pois päältä. Painamalla liipaisinta pesuri käynnistyy jälleen.

Laitteen pysäyttäminen

- Aseta käyttökytkin asentoon 0 ja irrota verkkopistoke pistorasiasta.
- Sulje vedentulo.
- Paina käsikahvan liipaisinta, kunnes pesurissa ei ole enää painetta.
- Työnnä käsikahvan sokka eteenpäin, jotta käsikahvan liipaisinta ei voida käyttää tahattomasti.

⚠ ***Vaara!***
Kuuma vesi aiheuttaa palovammoja. Pois päältä kytketyssä laitteessa oleva jäännösvesi voi kuumentua. Kuumentunut vesi voi roiskua vedensyöttöistukasta letkua irrottaessa ja aiheuttaa palovammoja. Letku tulee irrottaa vasta laitteen jäähdyttyä.

Laitteen kuljettaminen

- Kun siirrät pesuria pitempiä matkoja, tartu kiinni kahvasta ja vedä pesuria perässäsi.
- Tyhjennä puhdistusainesäiliö, kun pesuria kuljetetaan vaaka-asennossa.

Laitteen säilyttäminen

- Laita käsikahva pidikkeeseen.
- Kerää korkeapaineletku kokoon ja ripusta se omaan säilytyspaikkaansa.

tai

- Kelaa korkeapaineletku letkukelan ympärille. Lukitse letkukela työntämällä kammen kahva sisään.
- Kelaa liitäntäjohto johtopidikkeeseen tai letkun säilytyspaikkaan.

Pakkassuoja

⚠ ***Huomio!***
Pesuriin jäänyt vesi voi jäätyä pakkasella, jolloin pesurin osat saattavat vaurioitua! Säilytä pesuria paikassa, jossa lämpötila ei laske pakkasen puolelle.

Jos pesuria ei voida säilyttää tällaisessa paikassa:

- Tyhjennä puhdistusainesäiliö (katso kohdan ”Hoito ja huolto” kappale ”Tarvittaessa”).
- Tyhjennä vesi pesurista ja huuhtele pesuri pakkasnesteellä.
- Käytä pesuria korkeintaan 1 minuutin ajan.
- Käytä tavallista kaupoista saatavaa autojen glykolipohjaista pakkasnestettä.
- Noudata pakkasnesteen valmistajan ohjeita.

Hoito ja huolto

⚠ ***Vaara!***
Irrota verkkopistoke pistorasiasta aina ennen laitteen puhdistamista tai huoltotöitä.

⚠ ***Huomio!***
Toimita öljynvaihdossa kerääntynyt vanha öljy hävitettäväksi valtuutettuun keräyspisteeseen.

Turvatarkastus/huoltosopimus

Voit solmia valtuutetun huoltoliikkeen kanssa säännöllisen turvatarkastus- tai huoltosopimuksen. Kysy lisätietoja huoltosopimuksesta.

Aina ennen käyttöä

- Tarkista liitäntäjohdon kunto (sähköiskun vaara). Vaurioitunutta liitäntäjohtoa ei saa käyttää. Jätä vaurioitunut johto välittömästi valtuutetun huoltoliikkeen/sähköasentajan vaihdettavaksi.
- Tarkista korkeapaineletkun kunto (halkeamisvaara). Vaihda viallinen korkeapaineletku välittömästi.

- Tarkista, vuotaako pesuri (pumppu). Vuotoa voi esiintyä pesurin pohjasta, jolloin 3 tippaa minuutissa on sallittua. Mikäli vuoto on nopeampaa, ota yhteys huoltoon.

Viikoittain

- Tarkista öljysäiliön öljymäärä: jos öljy on maitomaista (vettä öljyssä), ota heti yhteys huoltoon.
- Puhdista hienosuodatin.
  - Vapauta pesurin paine painamalla käsikahvan liipaisinta.
  - Irrota kuomun kiinnitysruuvi ja irrota kuomu.
  - Irrota kansi ja suodatin.
  - Puhdista suodatin puhtaalla vedellä tai paineilmalla.
  - Kokoa suodatin päinvastaisessa järjestyksessä.
- Puhdista puhdistusaineen imuletkun suodatin.

Vuosittain tai 500 käyttötunnin jälkeen

- Vaihda öljy.
  - Öljymäärä ja -laatu ovat kohdassa ”Tekniset tiedot”.
  - Irrota kiinnitysruuvi, irrota kuomu ja avaa moottorin rungon edessä oleva öljynpoistotulppa.
  - Laske öljy sopivaan astiaan.
  - Asenna öljynpoistotulppa paikalleen.
  - Täytä säiliö hitaasti uudella öljyllä; ilmakuplien pitää poistua.

Tarvittaessa

- Tyhjennä ja puhdista puhdistusainesäiliö.
  - Irrota imuletkulla varustetun puhdistusainesäiliön korkki.
  - Aseta pesuri vaakatasoon takasyrjälle.
  - Tyhjennä ja puhdista puhdistusainesäiliö.

Toimenpiteet häiriötapauksissa

⚠ ***Vaara!***
Kytke pesuri pois päältä ja irrota pistoke sähköverkosta aina ennen korjaustöihin ryhtymistä. Sähköosien tarkistus ja korjaus on jätettävä valtuutetun huoltoliikkeen tehtäväksi. Kaikkien tässä kohdassa mainitsemattomien häiriöiden korjaus on jätettävä valtuutetun huoltoliikkeen tehtäväksi; samoin jos olet epävarma tai jos ohjeissa nimenomaan näin mainitaan.

Laite ei käynnisty

- Tarkista, ettei liitäntäjohto ole vaurioitunut.
- Kun pesurissa on sähkövika, jätä se huoltoliikkeen korjattavaksi.

Laite ei kehitä painetta

- Asenna suurpainesuutin.
- Puhdista/vaihda suutin.
- Puhdista hienosuodatin, vaihda tarvittaessa.
- Ilmaa pesuri (katso kohta ”Käyttöönotto”).
- Tarkista syöttöveden määrä (katso kohta ”Tekniset tiedot”).
- Tarkista kaikkien pumpulle tulevien syöttöletkujen tiiviys ja poista tukkeumat.
- Ota tarvittaessa yhteys huoltoon.

Pumppu vuotaa

- Vuotoa voi esiintyä pesurin pohjasta, jolloin 3 tippaa minuutissa on sallittua. Mikäli vuoto on nopeampaa, ota yhteys huoltoon.

Pumppu kolisee

- Tarkista kaikkien syöttöletkujen, myös puhdistusainejärjestelmässä olevien, tiiviys.
- Ilmaa pesuri (katso kohta ”Käyttöönotto”).
- Puhdista hienosuodatin.
- Ota tarvittaessa yhteys huoltoon.

Puhdistusaineen syöttö ei toimi

- Asenna pienpainesuutin.
- Tarkista, vuotavatko puhdistusaineen imuletku ja suodatin, poista tukkeumat ja puhdista.
- Puhdista/vaihda puhdistusaineen imuletkuliitännän takaiskuventtiili.
- Avaa puhdistusaineen annosteluventtiili tai tarkista venttiilin tiiviys / poista tukkeumat. Puhdista myös kotelon ilmausreikä.
- Ota tarvittaessa yhteys huoltoon.

Varaosat

Varaosataulukko on käyttöohjeen lopussa.

Takuu

Kussakin maassa ovat voimassa paikallisen Kärcher-yrityksen laatimat takuuehdot. Materiaali- ja valmistusvirheet korjataan takuuaikana maksutta.

Takuu tulee voimaan ainoastaan, mikäli jälleenmyyjä täyttää takuukortin asianmukaisesti kaupan yhteydessä ja lähettää sen leimattuna ja allekirjoitettuna maahantuojalle.

Ota takuuvaatimustapauksessa yhteys lähimpään jälleenmyyjään tai valtuutettuun huoltoliikkeeseen. Toimita laite varusteineen ja takuukortteineen sinne välittömästi.

EU-vaatimustenmukaisuus-vakuutus

Me vakuutamme, että alla mainittu tuote vastaa suunnittelultaan ja rakenteeltaan sekä valmistustavaltaan seuraavien EU-direktiivien asianomaisia turvallisuus- ja terveysvaatimuksia.
Jos koneeseen tehdään muutoksia, joista ei ole sovittu kanssamme, tämä vakuutus ei ole enää voimassa.

Tuote: **Korkeapainepesuri**
Tyyppi: **1.286-xxx, 1.292-xxx, 1.441-xxx**
Asianomaiset EU-direktiivit:
EU-konedirektiivi (98/37/EY)
EU-pienjännitedirektiivi (73/23/ETY), muutettu direktiivillä 93/68/ETY
Sähkömagneettista yhteensopivuutta koskeva EU-direktiivi 89/336/ETY, muutettu direktiiveillä 91/263/ETY, 92/31/ETY ja 93/68/ETY
Melupäästöjä koskeva EU-direktiivi 2000/14/EY
Sovelletut yhdenmukaistetut standardit:
SFS-EN 60335-1
SFS-EN 60335-2-79
SFS-EN 55014-1: 2000 + A1: 2001
SFS-EN 55014-2: 1997
SFS-EN 61000-3-2: 2000
SFS-EN 61000-3-11: 2000
Sovelletut kansalliset standardit: –
Sovellettu vaatimustenmukaisuuden arviointimenettely:
Liite V
Mitattu äänitehotaso:

HD 10/25	**HD 13/18**	**HD 9/20**	**HD 10/21**
85 dB(A)	**85 dB(A)**	**86 dB(A)**	**85 dB(A)**

Taattu äänitehotaso:

HD 10/25	**HD 13/18**	**HD 9/20**	**HD 10/21**
87 dB(A)	**87 dB(A)**	**87 dB(A)**	**87 dB(A)**

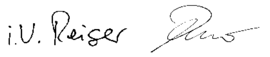

S. Reiser H. Jenner

Alfred Kärcher GmbH & Co. KG
Cleaning Systems
D-71349 Winnenden
Alfred Kärcher Kommanditgesellschaft.
Sitz Winnenden; Registergericht: Waiblingen, HRA 169.
Persönlich haftende Gesellschafterin: Kärcher Reinigungstechnik GmbH.Sitz Winnenden, 2404 Registergericht Waiblingen, HRB
Geschäftsführer: Dr. Bernhard Graf, Hartmut Jenner, Georg Metz

Tekniset tiedot

Sähköliitäntä				
Jännite	V	400	220/380	380/220
Virtalaji	Hz	3~50	3~60	3~50
Liitäntäteho	kW	8,0	7,8	7,8
Verkkosulake (hidas, tyyppi C)	A	13	22,5/13	13/22,5
Max. sallittu verkkoimpedanssi	Ω	(0.189 + j0.118)	(0.145 + j0.090)	(0.145 + j0.090)
Jatkojohto, 10 m	mm^2	2,5	2,5	2,5
Jatkojohto, 30 m	mm^2	4	4	4
Vesiliitäntä				
Enimmäistulolämpötila	°C	60	60	60
Vähimmäistulomäärä	l/h (l/min)	1200 (20)	1200 (20)	1200 (20)
Syöttöletkun pituus	m	7,5	7,5	7,5
Syöttöletkun vähimmäishalkaisija	tuuma	3/4	3/4	3/4
Imukorkeus avoimesta säiliöstä (20 °C)	m	0,5	0,5	0,5
Enimmäistulopaine	MPa (bar)	1 (10)	1 (10)	1 (10)
Tehotiedot				
Työpaine	MPa (bar)	21 (210)	21 (210)	21 (210)
Max. käyttöylipaine (varoventtiili)	MPa (bar)	23,1 (231)	23,1 (231)	23,1 (231)
Vesimäärä	l/h (l/min)	1000 (16,7)	1000 (16,7)	1000 (16,7)
Puhdistusaineen imu	l/h (l/min)	0–80 (0–1,3)	0–80 (0–1,3)	0–80 (0–1,3)
Takaiskuvoima käsikahvaan	N	62	62	62
Melutaso				
Äänenpainetaso (SFS-EN 60704-1)	dB(A)	72	72	72
Taattu äänitehotaso (2000/14/EY)	dB(A)	87	87	87
Laitteen värähtely / tärinäaltistus (SFS-ISO 5349)				
Käsikahva	m/s^2	2,2	2,2	2,2
Suihkuputki	m/s^2	2,0	2,0	2,0
Mitat				
Pituus	mm	560	560	560
Leveys	mm	500	500	500
Korkeus	mm	1090	1090	1090
Paino ilman lisävarusteita	kg	62	62	62
Paino ilman lisävarusteita, HD SX	kg	64	64	64
Puhdistusainesäiliön tilavuus	l	6	6	6
Pumpun öljymäärä	l	1,2	1,2	1,2
Pumpun öljylaatu		SAE 90	SAE 90	SAE 90

Εξαρτήματα συσκευής

Ξεδιπλώστε την μπροστινή σελίδα με τις εικόνες

1 Πιστολέτο χειρός
2 Μοχλός πιστολέτου χειρός
3 Εύκαμπτος σωλήνας υψηλής πίεσης
4 Στήριγμα πιστολέτου χειρός
5 Δοσιμετρική βαλβίδα απορρυπαντικού
6 Καπάκι για το δοχείο απορρυπαντικού
7 Δοχείο απορρυπαντικού
8 Εύκαμπτος σωλήνας αναρρόφησης απορρυπαντικού με φίλτρο
9 Βίδα στερέωσης καλύμματος
10 Διακόπτης συσκευής
11 Κάλυμμα
12 Μανόμετρο
13 Σύνδεση υψηλής πίεσης
14 Βάση ακροφύσιου
15 Σύνδεση νερού
16 Φίλτρο μικροσωματιδίων
17 Δείκτης στάθμης λαδιού
18 Δοχείο λαδιού
19 Βάση εύκαμπτου σωλήνα
20 Εξαέρωση δοχείου απορρυπαντικού
21 Θήκη αξεσουάρ
22 Στήριγμα καλωδίου
23 Λαβή
24 Βιδωτή σύνδεση ακροφυσίου
25 Ακροφύσιο
26 Σωλήνας εκτόξευσης
27 Ασφάλεια πιστολέτου χειρός
28 Καρούλι εύκαμπτου σωλήνα
29 Μανιβέλα

Για την ασφάλειά σας

Πριν από την πρώτη χρήση της συσκευής, διαβάστε αυτές τις οδηγίες χρήσης και προσέξτε ιδιαίτερα το συνημμένο φυλλάδιο "Υποδείξεις για την ασφάλεια για συσκευές καθαρισμού υψηλής πίεσης" αρ. 5.951-949.

	Τα υλικά συσκευασίας είναι ανακυκλώσιμα. Μην πετάτε τη συσκευασία στα οικιακά απορρίμματα, αλλά σε ειδικό σύστημα επανακύκλωσης.
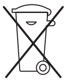	Οι παλιές συσκευές περιέχουν ανακυκλώσιμα υλικά, τα οποία θα πρέπει να χρησιμοποιούνται για επανακύκλωση. Οι μπαταρίες, τα λάδια και παρόμοιες ύλες δεν επιτρέπεται να καταλήγουν στο περιβάλλον. Για το λόγο αυτό απορρίψτε τις παλιές συσκευές σε κατάλληλα σημεία συλλογής.

Τομείς χρήσης της συσκευής

Χρησιμοποιήστε αυτήν τη συσκευή αποκλειστικά και μόνο για

- τον καθαρισμό με δέσμη υψηλής πίεσης και απορρυπαντικό (π.χ. καθαρισμός μηχανημάτων, οχημάτων, κτιρίων, εργαλείων),
- τον καθαρισμό με δέσμη υψηλής πίεσης χωρίς απορρυπαντικό (π.χ. καθαρισμός προσόψεων κτιρίων, ταρατσών, κηπευτικών εργαλείων).

Για την αφαίρεση δύσκολων ρύπων προτείνουμε ως προαιρετικό αξεσουάρ τη φρέζα ρύπων.

Συστήματα ασφαλείας

Αφήνοντας ελεύθερο το μοχλό του πιστολέτου χειρός, ο διακόπτης πίεσης απενεργοποιεί την αντλία. Τραβώντας το μοχλό του πιστολέτου χειρός, ο διακόπτης

πίεσης ενεργοποιεί ξανά την αντλία.

Επίσης, η βαλβίδα υπερχείλισης αποτρέπει την υπέρβαση της επιτρεπτής πίεσης.

Η βαλβίδα υπερχείλισης και ο διακόπτης πίεσης έχουν ρυθμιστεί και σφραγιστεί από το εργοστάσιο.

Ρυθμίσεις επιτρέπεται να πραγματοποιούνται μόνο από την υπηρεσία εξυπηρέτησης πελατών.

Σε περίπτωση υπερβολικής απορρόφησης ισχύος, ο διακόπτης προστασίας κινητήρα απενεργοποιεί τη συσκευή.

Πριν από την πρώτη θέση σε λειτουργία

Αφαίρεση συσκευασίας

– Κατά την αφαίρεση της συσκευασίας, ελέγξτε το περιεχόμενο. Ενημερώστε το κατάστημα σε περίπτωση ζημιάς από τη μεταφορά.
– Μην πετάτε τη συσκευασία στα οικιακά απορρίμματα αλλά παραδώστε τη για ανακύκλωση στις σχετικές υπηρεσίες συλλογής.

Έλεγχος στάθμης λαδιού

■ Διαβάστε την ένδειξη στάθμης λαδιού με τη συσκευή εκτός λειτουργίας. Η στάθμη λαδιού πρέπει να βρίσκεται επάνω από τους δύο δείκτες.

Ενεργοποίηση εξαέρωσης δοχείου λαδιού

■ Ξεβιδώστε τη βίδα στερέωσης του καλύμματος, απομακρύνετε το κάλυμμα.
■ Κόψτε το άκρο του καπακιού του δοχείου λαδιού.
■ Στερεώστε το κάλυμμα.

Τοποθέτηση αξεσουάρ

■ Συναρμολογήστε το ακροφύσιο με τη βιδωτή σύνδεση στο σωλήνα εκτόξευσης.
■ Τοποθετήστε το σωλήνα εκτόξευσης στο πιστολέτο χειρός.

Στις συσκευές με καρούλι εύκαμπτου σωλήνα:

■ Τοποθετήστε τη μανιβέλα στον άξονα του καρουλιού του εύκαμπτου σωλήνα.

Στις συσκευές χωρίς καρούλι εύκαμπτου σωλήνα:

■ Κουμπώστε το στήριγμα του καλωδίου στις πλαινές οπές της λαβής.

Στα πιστολέτα χειρός με σημείο σύνδεσης με σπείρωμα:

■ Σφίξτε ανάλογα τον εύκαμπτο σωλήνα υψηλής πίεσης.

Στα πιστολέτα χειρός χωρίς σημείο σύνδεσηςμε σπείρωμα:

■ Με ένα κατσαβίδι ανασηκώστε το κλιπ ασφάλισης στο πιστολέτο χειρός.
■ Τοποθετήστε το πιστολέτο με την κεφαλή προς τα κάτω και σε αυτήν τη θέση σπρώξτε το άκρο του εύκαμπτου σωλήνα στο πιστολέτο μέχρι να τερματίσει. Βεβαιωθείτεότι η χαλαρή ροδέλα που βρίσκεται στο άκρο του εύκαμπτου σωλήνα έχει πέσει τελείως προς τα κάτω.
■ Πιέστε ξανά το κλιπ ασφάλισης στο πιστολέτο. Όταν η τοποθέτηση είναι σωστή, ο εύκαμπτος σωλήνας υψηλής πίεσης επιτρέπεται να μπορεί να τραβηχτεί προς τα έξω μόνο κατά περ. 1 mm. Εάν ο εύκαμπτος σωλήνας μπορεί να τραβηχτεί περισσότερο, έχετε τοποθετήσει λάθος τη ροδέλα.
■ Πριν τυλίξετε τον εύκαμπτο σωλήνα υψηλής πίεσης είναι σκόπιμο να τον έχετε τεντώσει.
■ Περιστρέφοντας τη μανιβέλα, τυλίξτε τον εύκαμπτο σωλήνα υψηλής πίεσης σε ομοιόμορφες στρώσεις στο καρούλι εύκαμπτου σωλήνα.

Θέση σε λειτουργία

Ηλεκτρική σύνδεση

⚠ ***Προσοχή!***
Η τάση που αναφέρεται στην πινακίδα

τύπου πρέπει να συμφωνεί με την τάση τροφοδοσίας.

⚠ ***Προσοχή!***
Δεν επιτρέπεται να γίνεται υπέρβαση της μέγιστης επιτρεπόμενης αντίστασης του δικτύου στην ηλεκτρική πρίζα (βλ. Τεχνικά στοιχεία).

⚠ ***Προσοχή!***
Χρησιμοποιήστε καλώδιο προέκτασης με επαρκή διατομή (βλέπε Τεχνικά χαρακτηριστικά) και ξετυλίξτε το τελείως από το καρούλι του καλωδίου.

Τιμές σύνδεσης, βλέπε Πινακίδα τύπου/ Τεχνικά χαρακτηριστικά.

⚠ ***Προσοχή!***
Η συσκευή πρέπει να συνδέεται αναγκαστικά με φις στο ηλεκτρικό δίκτυο. Απαγορεύεται η απευθείας σύνδεσή στο δίκτυο ρεύματος. Το φις χρησιμεύει στην αποσύνδεση από το δίκτυο.

Σύνδεση παροχής νερού/ λειτουργία αναρρόφησης

Σύνδεση στην παροχή νερού

⚠ ***Προσοχή!***
Προσέξτε τους κανονισμούς της επιχείρησης ύδρευσης. Σύμφωνα με το DIN 1988, η συσκευή δεν επιτρέπεται να συνδέεται απευθείας στο δημόσιο δίκτυο ύδρευσης. Επιτρέπεται η βραχυχρόνια σύνδεση με κλαπέτο αντεπιστροφής (αρ. παραγγελίας 6.412-578) .

Τιμές σύνδεσης, βλέπε Τεχνικά χαρακτηριστικά.

- Συνδέστε έναν εύκαμπτο σωλήνα παροχής (δεν περιλαμβάνεται στη συσκευασία) στη σύνδεση νερού της συσκευής και στην παροχή νερού (π.χ. βρύση).
- Ανοίξτε την παροχή νερού.

Αναρρόφηση νερού από ανοιχτό δοχείο

- Βιδώστε τον εύκαμπτο σωλήνα αναρρόφησης με φίλτρο (αρ. παραγγελίας 4.440-238) στην παροχή νερού.
- Πριν από τη λειτουργία, κάνετε εξαέρωση στη συσκευή.
- Για να κάνετε εξαέρωση στη συσκευή, ξεβιδώστε το ακροφύσιο και αφήστε τη συσκευή να λειτουργήσει μέχρι να εξέρχεται νερό χωρίς φυσαλίδες.
- Θέστε τη συσκευή εκτός λειτουργίας και βιδώστε ξανά το ακροφύσιο.

Χειρισμός

⚠ ***Κίνδυνος!***
Εάν χρησιμοποιείτε τη συσκευή σε πρατήρια καυσίμων ή σε άλλες επικίνδυνες περιοχές, προσέχετε τους σχετικούς κανονισμούς ασφαλείας.

⚠ ***Προσοχή!***
Καθαρίζετε κινητήρες μόνο σε σημεία όπου υπάρχουν σχετικοί διαχωριστές λαδιού (προστασία περιβάλλοντος).

⚠ ***Προσοχή!***
Πλύνετε τα ζώα χρησιμοποιώντας μόνον πλατιά δέσμη χαμηλής πίεσης.

Λειτουργία με υψηλή πίεση

Η συσκευή είναι εξοπλισμένη με διακόπτη πίεσης. Ο κινητήρας παίρνει εμπρός μόνο όταν είναι τραβηγμένος ο μοχλός του πιστολέτου.

- Ξετυλίξτε ολόκληρο τον εύκαμπτο σωλήνα υψηλής πίεσης από το καρούλι εύκαμπτου σωλήνα.
- Τοποθετήστε το διακόπτη της συσκευής στο "I".
- Απασφαλίστε το πιστολέτο χειρός και τραβήξτε το μοχλό του πιστολέτου.

Λειτουργία με απορρυπαντικό

⚠ ***Προσοχή!***
Ακατάλληλα απορρυπαντικά ενδέχεται να προκαλέσουν ζημιά στη συσκευή ή στο αντικείμενο που πρόκειται να

καθαριστεί. Χρησιμοποιείτε μόνο απορρυπαντικά που έχουν εγκριθεί από την Kärcher. Προσέχετε τις προτάσεις για τη δοσολογία και τις υποδείξεις, που συνοδεύουν τα απορρυπαντικά. Για την προστασία του περιβάλλοντος χρησιμοποιείτε με φειδώ απορρυπαντικά.

Τα απορρυπαντικά της Kärcher διασφαλίζουν απρόσκοπτη εργασία. Συμβουλευτείτε μας ή ζητήστε τους καταλόγους μας ή τα ενημερωτικά φυλλάδια για τα απορρυπαντικά.

- Γεμίστε το δοχείο απορρυπαντικού.
- Αντικαταστήστε το ακροφύσιο υψηλής πίεσης με το ακροφύσιο χαμηλής πίεσης (μέγεθος 250, εξαρτήματα).
- Ρυθμίστε τη δοσιμετρική βαλβίδα απορρυπαντικού στην επιθυμητή περιεκτικότητα.

Περιεκτικότητα απορρυπαντικού στη μέγιστη ποσότητα παροχής:

Θέση δοσιμετρικής βαλβίδας	1	3	5	7
	0,5 %	2,5 %	5,0 %	7,0 %

Προτεινόμενη μέθοδος καθαρισμού

- Ψεκάστε το απορρυπαντικό με τη δέσμη χαμηλής πίεσης στη στεγνή επιφάνεια και αφήστε το να δράσει, όχι όμως να στεγνώσει.
- Ξεπλύντε τους διαλυμένους ρύπους με τη δέσμη υψηλής πίεσης.
- Μετά τη χρήση, θέστε τη δοσιμετρική βαλβίδα απορρυπαντικού στο "0" και θέστε σε λειτουργία τη συσκευή για περ. 1 λεπτό και ξεπλύντε με καθαρό νερό.

Διακοπή λειτουργίας

- Αφήστε το μοχλό του πιστολέτου νερού. Η συσκευή απενεργοποιείται. Τραβώντας ξανά το μοχλό επανενεργοποιείται η συσκευή.

Απενεργοποίηση συσκευής

- Τοποθετήστε το διακόπτη της συσκευής στο "0" και αποσυνδέστε το φις από την πρίζα.
- Κλείστε την παροχή νερού.
- Τραβήξτε το μοχλό του πιστολέτου μέχρι να εκτονωθεί η πίεση από τη συσκευή.
- Σπρώξτε προς τα εμπρός το μοχλό ασφάλισης του πιστολέτου χειρός, ώστε να ασφαλίσετε το μοχλό του πιστολέτου από ακούσιο χειρισμό.

⚠ ***Κίνδυνος!***
Κίνδυνος εγκαύματος από καυτό νερό. Το υπόλοιπο του νερού που παραμένει στην κλειστή συσκευή μπορεί να θερμανθεί. Αφαιρώντας τον σωλήνα από την υποδοχή του νερού μπορεί να πεταχτεί καυτό νερό και να προκαλέσει εγκαύματα. Αφαιρείτε επομένως τον σωλήνα αφού προηγουμένως έχει κρυώσει η συσκευή.

Μεταφορά συσκευής

- Για τη μεταφορά σε μεγάλες αποστάσεις, τραβήξτε πίσω σας τη συσκευή κρατώντας την από τη λαβή.
- Πριν μεταφέρετε τη συσκευή σε ξαπλωτή θέση, αδειάστε το δοχείο απορρυπαντικού.

Αποθήκευση συσκευής

- Τοποθετήστε το πιστολέτο χειρός στο στήριγμα.
- Τυλίξτε τον εύκαμπτο σωλήνα υψηλής πίεσης και κρεμάστε τον πάνω από τη βάση του,

ή

- τυλίξτε τον εύκαμπτο σωλήνα υψηλής πίεσης στο καρούλι. Σπρώξτε μέσα στη λαβή της μανιβέλας για να ακινητοποιήσετε το καρούλι εύκαμπτου σωλήνα.
- Τυλίξτε το καλώδιο σύνδεσης στη βάση καλωδίου/εύκαμπτου σωλήνα.

Προστασία από παγετό

⚠ ***Προσοχή!***
Ο πάγος καταστρέφει τη συσκευή που δεν έχει αδειάσει τελείως από νερό! Τοποθετήστε τη συσκευή σε ένα χώρο που δεν επικρατεί παγετός.

Εάν δεν είναι δυνατή η αποθήκευση σε χώρο χωρίς παγετό:

- Αδειάστε το δοχείο απορρυπαντικού. (βλέπε Φροντίδα και συντήρηση/Όταν χρειάζεται)
- Αδειάστε το νερό και ξεπλύντε τη συσκευή με αντιψυκτικό.
- Αφήστε τη συσκευή να λειτουργήσει χωρίς νερό για περ. 1 λεπτό.
- Χρησιμοποιήστε κοινά αντιψυκτικά αυτοκινήτου με βάση γλυκόλης.
- Προσέξτε τις οδηγίες χρήσης του κατασκευαστή του αντιψυκτικού.

Φροντίδα και συντήρηση

⚠ ***Κίνδυνος!***
Πριν από όλες τις εργασίες φροντίδας και συντήρησης στη συσκευή, αποσυνδέετε το φις από την πρίζα.

⚠ ***Προσοχή!***
Σε περίπτωση αλλαγής λαδιών, απορρίπτετε τα παλιά λάδια μόνο μέσω των αρμόδιων υπηρεσιών συλλογής.

Επιθερώρηση ασφαλείας/ συμβόλαιο συντήρησης

Με τον έμπορό σας μπορείτε να συμφωνήσετε μια τακτική επιθεώρηση ή να συνάψετε ένα συμβόλαιο συντήρησης. Παρακαλούμε ενημερωθείτε σχετικά.

Πριν από κάθε λειτουργία

- Ελέγχετε το καλώδιο σύνδεσης για τυχόν ζημιές (κίνδυνος ηλεκτροπληξίας) και σε περίπτωση που έχει υποστεί ζημιά, αναθέστε αμέσως σε εξουσιοδοτημένο τμήμα εξυπηρέτησης πελατών/ εξειδικευμένο ηλεκτρολόγο να το αντικαταστήσει.
- Ελέγχετε τον εύκαμπτο σωλήνα υψηλής πίεσης για τυχόν ζημιές (κίνδυνος έκρηξης) και αντικαταστήστε αμέσως σε περίπτωση ζημιάς.
- Ελέγχετε τη συσκευή (αντλία) για τυχόν διαρροές.
  3 σταγόνες νερού ανά λεπτό είναι επιτρεπτές και μπορεί να εξέρχονται από την κάτω πλευρά της συσκευής. Σε περίπτωση μεγαλύτερης διαρροής, απευθυνθείτε στο τμήμα εξυπηρέτησης πελατών.

Κάθε εβδομάδα

- Ελέγχετε τη στάθμη στο δοχείο λαδιού: Εάν το λάδι έχει γαλακτώδη υφή (νερό στο λάδι), απευθυνθείτε αμέσως στο τμήμα εξυπηρέτησης πελατών.
- Καθαρίστε το φίλτρο μικροσωματιδίων.
  - Εκτονώστε την πίεση από τη συσκευή.
  - Ξεβιδώστε τη βίδα στερέωσης του καλύμματος, απομακρύνετε το κάλυμμα.
  - Ξεβιδώστε το καπάκι με το φίλτρο.
  - Καθαρίστε το φίλτρο με καθαρό νερό ή πεπιεσμένο αέρα.
  - Τοποθετήστε τα με την αντίστροφη σειρά.
- Καθαρίστε το φίλτρο στον εύκαμπτο σωλήνα αναρρόφησης απορρυπαντικού.

Κάθε χρόνο ή μετά από 500 ώρες λειτουργίας

- Αλλαγή λαδιού
  - Ποσότητα και είδος λαδιού, βλέπε Τεχν. χαρακτηριστικά.
  - Ξεβιδώστε τη βίδα στερέωσης, αφαιρέστε το κάλυμμα, ξεβιδώστε την τάπα εκροής λαδιού που βρίσκεται μπροστά στο περίβλημα του κινητήρα.
  - Αδειάστε το λάδι σε ένα κατάλληλο δοχείο.
  - Βιδώστε την τάπα εκροής λαδιού.

– Γεμίστε σιγά-σιγά καινούργιο λάδι. Πρέπει να διαφεύγουν οι φυσαλίδες αέρα.

Όταν χρειάζεται

- Άδειασμα και καθαρισμός δοχείο απορρυπαντικού
  - Τραβήξτε έξω το καπάκι για το δοχείο απορρυπαντικού μαζί με τον εύκαμπτο σωλήνα αναρρόφησης.
  - Τοποθετήστε τη συσκευή στην πίσω πλευρά.
  - Αδειάστε και καθαρίστε το δοχείο απορρυπαντικού.

Αντιμετώπιση βλαβών

⚠ ***Κίνδυνος!***
Πριν από όλες τις εργασίες επισκευής στη συσκευή, θέτετε εκτός λειτουργίας τη συσκευή και αποσυνδέετε το φις από την πρίζα. Αναθέστε τον έλεγχο και την επισκευή των ηλεκτρικών εξαρτημάτων μόνο σε εξουσιοδοτημένο τμήμα εξυπηρέτησης πελατών.
Σε περίπτωση βλαβών που δεν αναφέρονται στο παρόν κεφάλαιο, απευθυνθείτε σε περίπτωση αμφιβολιών ή ρητής υπόδειξεις σε ένα εξουσιοδοτημένο τμήμα εξυπηρέτησης πελατών.

Η συσκευή δεν λειτουργεί

- Ελέγξτε για τυχόν ζημιές το καλώδιο σύνδεσης.
- Σε περίπτωση ηλεκτρικής βλάβης, απευθυνθείτε στο τμήμα εξυπηρέτησης πελατών.

Η συσκευή δεν αποκτά πίεση

- Προσαρμόστε το ακροφύσιο υψηλής πίεσης.
- Καθαρίστε/αντικαταστήστε το ακροφύσιο.
- Καθαρίστε το φίλτρο μικροσωματιδίων, αντικαταστήστε το, ταν ρειαστει.
- Κάνετε εξαέρωση στη συσκευή (βλέπε Θέση σε λειτουργία).
- Ελέγξτε την ποσότητα παροχής νερού (βλέπε Τεχνικά χαρακτηριστικά).
- Ελέγξτε όλους τους αγωγούς παροχής προς την αντλία για τυχόν διαρροή ή εάν είναι βουλωμένοι.
- Εάν χρειάζεται, απευθυνθείτε στο τμήμα εξυπηρέτησης πελατών.

Η αντλία παρουσιάζει διαρροή

- 3 σταγόνες νερού ανά λεπτό είναι επιτρεπτές και μπορεί να εξέρχονται από την κάτω πλευρά της συσκευής. Σε περίπτωση μεγαλύτερης διαρροής, απευθυνθείτε στο τμήμα εξυπηρέτησης πελατών.

Η αντλία χτυπάει

- Ελέγξτε για τυχόν διαρροή όλους τους αγωγούς παροχής, ακόμη και το σύστημα παροχής απορρυπαντικού.
- Κάνετε εξαέρωση στη συσκευή (βλέπε Θέση σε λειτουργία).
- Καθαρίστε το φίλτρο μικροσωματιδίων.
- Εάν χρειάζεται, απευθυνθείτε στο τμήμα εξυπηρέτησης πελατών.

Δεν γίνεται αναρρόφηση απορρυπαντικού

- Προσαρμόστε το αρκροφύσιο χαμηλής πίεσης.
- Ελέγξτε ένα έχει διαρροή ή έχει βουλώσει/καθαρίστε τον εύκαμπτο σωλήνα αναρρόφησης απορρυπαντικού με φίλτρο.
- Καθαρίστε/αντικαταστήστε την αντεπίστροφη βαλβίδα στο σημείο σύνδεσης του εύκαμπτου σωλήνα αναρρόφησης απορρυπαντικού.
- Ανοίξτε τη δοσιμετρική βαλβίδα απορρυπαντικού ή ελέγξτε για τυχόν διαρροή/ξεβουλώστε τη. Καθαρίστε και την οπή εξαέρωσης στο περίβλημα.
- Εάν χρειάζεται, απευθυνθείτε στο τμήμα εξυπηρέτησης πελατών.

Ανταλλακτικά

Στο τέλος αυτών των οδηγιών χρήσης θα βρείτε έναν πίνακα ανταλλακτικών.

Εγγύηση

Σε κάθε χώρα ισχύουν οι όροι παροχής εγγύησης που εκδίδονται από την αντιπροσωπεία μας. Εντός της προθεσμίας της εγγύησης αποκαθιστούμε δωρεάν τυχόν βλάβες της συσκευής, εφόσον οφείλονται σε αστοχία υλικού ή κατασκευαστικό σφάλμα.

Η εγγύηση τίθεται σε ισχύ μόνο εάν κατά την αγορά ο έμπορός σας συμπληρώσει πλήρως, σφραγίσει και υπογράψει τη συνημμένη απαντητική κάρτα και εσείς αποστείλετε στη συνέχεια την απαντητική κάρτα στην αντιπροσωπεία της χώρας σας.

Σε περίπτωση παροχής εγγύησης απευθυνθείτε με το εξάρτημα και το παραστατικό αγοράς στον έμπορό σας ή στο πλησιέστερο εξουσιοδοτημένο τμήμα εξυπηρέτησης πελατών.

Δήλωση εναρμόνισης ΕΚ

Με την παρούσα δηλώνουμε ότι το κάτωθι αναφερόμενο μηχάνημα ανταποκρίνεται βάσει του σχεδιασμού και του τρόπου κατασκευής καθώς και στην έκδοση που τίθεται σε κυκλοφορία από εμάς στις σχετικές βασικές απαιτήσεις ασφαλείας και υγείας των παρακάτω αναφερόμενων οδηγιών της ΕΚ.
Σε περίπτωση τροποποιήσεων στο μηχάνημα χωρίς να προηγηθεί συνεννόηση μαζί μας, παύει να ισχύει η παρούσα δήλωση.

Προϊόν: **Συσκευή καθαρισμού υψηλής πίεσης (πλυστικό)**

Τύπος: **1.286-xxx, 1.292-xxx, 1.441-xxx**

Σχετικές οδηγίες ΕΚ:
Οδηγία ΕΚ περί μηχανών (98/37/ΕΚ)
Οδηγία ΕΚ περί χαμηλής τάσης (73/23/ΕΟΚ)όπως τροποποιήθηκε από την 93/68/ΕΟΚ
Οδηγία ΕΚ περί ηλεκτρομαγνητικής συμβατότητας (89/336/ΕΟΚ) όπως τροποποιήθηκε από τις 91/263/ΕΟΚ, 92/31/ΕΟΚ, 93/68/ΕΟΚ,
Οδηγία ΕΚ περί εκπομπής θορύβων (2000/14/ΕΕ)

Εφαρμοσμένα εναρμονισμένα πρότυπα:
DIN EN 60 335-1
DIN EN 60 335-2-79
DIN EN 55 014-1: 2000 + A1: 2001
DIN EN 55 014-2: 1997
DIN EN 61 000-3-2: 2000
DIN EN 61 000-3-11: 2000

Εφαρμοσμένα εθνικά πρότυπα: –

Εφασμοσμένες μέθοδοι αξιολόγησης εναρμόνισης:
Παράρτημα V

Μετρημένη στάθμη θορύβου:

HD 10/25	HD 13/18	HD 9/20	HD 10/21
85 dB(A)	85 dB(A)	86 dB(A)	85 dB(A)

Εγγυημένη στάθμη θορύβου:

HD 10/25	HD 13/18	HD 9/20	HD 10/21
87 dB(A)	87 dB(A)	87 dB(A)	87 dB(A)

Alfred Kärcher GmbH & Co. KG

S. Reiser H. Jenner

Cleaning Systems
D-71349 Winnenden

Alfred Kärcher Kommanditgesellschaft.
Sitz Winnenden;
Registergericht: Waiblingen, HRA 169.
Persönlich haftende Gesellschafterin:
Kärcher Reinigungstechnik GmbH; Sitz Winnenden,
2404 Registergericht Waiblingen, HRB
Geschäftsführer: Dr. Bernhard Graf, Hartmut Jenner, Georg Metz

Τεχνικά χαρακτηριστικά

Σύνδεση στο ρεύμα				
Τάση	V	400	220/380	380/220
Είδος ρεύματος	Hz	3~50	3~60	3~50
Συνδεδεμένη ισχύς	kW	8,0	7,8	7,8
Ηλεκτρική ασφάλεια (βραδείας τήξης, χαρ. C)	A	13	22,5/13	13/22,5
Μέγ. επιτρεπ. αντίσταση δικτύου	Ω	(0.189 + j0.118)	(0.145 + j0.090)	(0.145 + j0.090)
Καλώδιο προέκτασης 10 m	mm^2	2,5	2,5	2,5
Καλώδιο προέκτασης 30 m	mm^2	4	4	4
Σύνδεση νερού				
Θερμοκρασία παροχής μεγ.	°C	60	60	60
Ποσότητα παροχής ελαχ.	l/h (l/min)	1200 (20)	1200 (20)	1200 (20)
Μήκος εύκαμπτου σωλήνα παροχής ελαχ.	m	7,5	7,5	7,5
Διάμετρος εύκαμπτου σωλήνα παροχής ελαχ.	ίντσες	3/4	3/4	3/4
Μανομετρικό ύψος από ανοιχτό δοχείο (20 °C)	m	0,5	0,5	0,5
Πίεση παροχής μεγ.	MPa (bar)	1 (10)	1 (10)	1 (10)
Στοιχεία ισχύος				
Πίεση λειτουργίας	MPa (bar)	21 (210)	21 (210)	21 (210)
Μέγ. επιτρεπ. υπερπίεση λειτουργίας (Βαλβίδα ασφαλείας)	MPa (bar)	23,1 (231)	23,1 (231)	23,1 (231)
Ποσότητα παροχής	l/h (l/min)	1000 (16,7)	1000 (16,7)	1000 (16,7)
Αναρρόφηση απορρυπαντικού	l/h (l/min)	0–80 (0–1,3)	0–80 (0–1,3)	0–80 (0–1,3)
Δύναμη επαναφοράς πιστολέτου χειρός	N	62	62	62
Εκπομπή θορύβων				
Στάθμη ακουστικής πίεσης (EN 60704-1)	dB (A)	72	72	72
Εγγυημένη στάθμη θορύβου (2000/14/EC)	dB (A)	87	87	87
Δονήσεις συσκευής / συνολική τιμή ταλαντώσεων (ISO 5349)				
Πιστολέτο χειρός	m/s^2	2,2	2,2	2,2
Σωλήνας εκτόξευσης	m/s^2	2,0	2,0	2,0
Διαστάσεις				
Μήκος	mm	560	560	560
Πλάτος	mm	500	500	500
Ύψος	mm	1090	1090	1090
Βάρος χωρίς εξαρτήματα	kg	62	62	62
Βάρος χωρίς εξαρτήματα, HD SX	kg	64	64	64
Χωρητικότητα δοχείου απορρυπαντικού	l	6	6	6
Ποσότητα λαδιού, αντλία	l	1,2	1,2	1,2
Τύπος λαδιού, αντλία		SAE 90	SAE 90	SAE 90

Cihaz elemanları

Lütfen ön taraftaki resimli sayfayı açınız

1 Püskürtme tabancası
2 Püskürtme tabancasının kolu (tetiği)
3 Yüksek basınç hortumu
4 Püskürtme tabancasını takma kolu
5 Temizlik malzemesi doz ayar ventili
6 Temizlik malzemesi tankının kapağı
7 Temizlik malzemesi tankı
8 Filtreli temizlik malzemesi emme hortumu
9 Kapak sabitleme vidası
10 Cihazı açma kapatma şalteri
11 Kapak
12 Manometre
13 Yüksek basınç bağlantı ucu
14 Püskürtme ucunu takma yuvası
15 Su bağlantı/giriş ağzı
16 Hassas filtre
17 Yağ seviyesi göstergesi
18 Yağ tankı
19 Hortum askısı
20 Temizlik malzemesi tankı hava çıkışı
21 Aksesuar gözü
22 Kablo tutucu
23 Kulp
24 Meme cıvata bağlantısı
25 Püskürtme ucu (meme)
26 Püskürtme namlusu
27 Püskürtme tabancası emniyet kilidi
28 Hortum tamburu
29 Manivela

Kendi Güvenliğiniz İçin

Cihazı ilk kez kullanmaya başlamadan önce, bu kullanma kılavuzunu okuyunuz ve özellikle ekteki 5.951-949 numaralı ”Yüksek basınçlı temizlik cihazları için güvenlik bilgileri” adlı broşürde verilen bilgi ve talimatlara dikkat ediniz.

Cihazın kullanım ömrü 10 yıldır.

	Ambalaj malzemeleri geri dönüştürülebilir. Lütfen ambalaj malzemelerini ev çöpüne atmayın, bunların geri dönüştürülebilecekleri yerlerde toplanmasını sağlayın.
	Eski cihazlarda, yeniden değerlendirme işlemine tabi tutulması gereken, değerli geri dönüşüm malzemeleri bulunmaktadır. Pil, yağ ve benzeri maddeler çevreye yayılmamalıdır. Bu nedenle eski cihazları lütfen öngörülen toplama sistemleri aracılığıyla yok edin.

Cihazın kullanıldığı alanlar

Bu cihazı sadece şu işlemler için kullanınız

- Temizlik maddesi ve yüksek basınçlı sıvı püskürterek temizlik işlemi (örn. makine motorlu taşıt, bina, alet, vs. temizlemek için)
- Temizlik maddesi kullanmadan, yüksek basınçlı sıvı püskürterek temizlik işlemi (örn. binaların ön cephesini, terasları, bahçelerde kullanılan cihazları, vs. temizlemek için)

İnatçı kirlerin temizlenmesi için, pislik yiyici diye adlandırılan özel aksesuarı kullanmanızı tavsiye ederiz.

Güvenlik Tertibatları

Püskürtme tabancasının kolu (tetiği) çekilince, basma şalter pompayı kapatır. Kol (tetik) çekilince, basma şalter pompayı tekrar çalıştırır.

Aşırı akım valfı, müsaade edilen çalışma basıncının aşılmasını önler.

Yüksek basınç (su jeti) ventili ve basınç şalteri fabrikada ayarlanmış ve kurşunlanarak mühürlenmiştir.

Eğer herhangi bir ayar yapılması gerekirse, bunu ancak yetkili servisimiz yapabilir.

Çok yüksek akım girişinde motor koruyucu şalteri cihazı kapatır.

Cihazı İlk Kez Kullanmadan Önce

Cihazın ambalajının açılması

– Ambalajı açtığınız zaman, içindeki cihazı, parçalarını ve diğer aksesuarları kontrol ediniz. Eğer transport esnasında herhangi bir hasar oluştuysa, derhal satıcınıza haber veriniz.
– Ambalajı normal çöp kutusuna atmayınız. Tekrar değerlendirilebilmesi için, ilgili toplama merkezlerine veriniz.

Yağ seviyesinin kontrol edilmesi

■ Yağ seviyesi göstergesini cihaz dururken okuyunuz. Yağ seviyesi, ilgili iki ibrenin veya çizginin üst tarafında olmalıdır.

Yağ tankı hava çıkışının aktifleştirilmesi

■ Kapağın sabitleme cıvatasını sökünüz ve kapağı yerinden çıkarınız.
■ Yağ kabı kapağının ucunu kesiniz.
■ Ön kapağı tekrar yerine monte ediniz.

Aksesuarların monte edilmesi

■ Memeleri meme cıvatasıyla çelik boruya monte edin.
■ Çelik boruyu püskürtme tabancasına monte edin.

Hortum tamburasına sahip cihazlarda:

■ Manivelayı hortum tambur milinin içine takınız.

Hortum tamburasına sahip cihazlarda:

■ Kablo tutucuyu, kulptaki yan deliğe oturtunuz.

Vidalı bağlantı mekanizmasına sahip püskürtme tabancalarında:

■ Yüksek basınç hortumunu gerektiği şekilde sıkı sabitleyiniz.

Vidalı bağlantı mekanizmasına sahip olmayan püskürtme tabancalarında:

■ Bir tornavida ile, püskürtme tabancasındaki emniyet mandalını kaldırıp çıkarınız.
■ Tabancayı baş üstü çeviriniz ve bu durumda hortum ucunu bastırarak sonuna kadar tabancanın içine sokunuz. Bu işlemi yaparken hortumun ucundaki rondelanın tam aşağıya gelmesine özen gösteriniz.
■ Emniyet mandalını tekrar yerine yerleştiriniz. Montajın doğru yapılması halinde, yüksek basınç hortumu yaklaşık 1 mm dışarı doğru çekilebilir. Hortum gevşekse ve daha fazla dışarı çekilebiliyorsa rondela yanlış yerleştirilmiş demektir.
■ Yüksek basınç hortumunu sarmadan önce, tamamen açılıp yere sermenizi tavsiye ederiz.
■ Manivelayı çevirerek, yüksek basınç hortumunu üst üste dizilen muntazam katlar halinde hortum tamburuna sarınız.

Cihazın çalıştırılmaya başlanması

Elektrik bağlantısı

Dikkat!
Tip levhası üzerindeki gerilim ile elektrik şebekenizin besleme gerilimi aynı olmalıdır.

Dikkat!
Elektrik baglanti noktasindaki azami müsaadeli elektrik sebeke empedansinin (Bakiniz teknik bilgiler) asilmasi yasaktir.

Dikkat!
Yeterli kesite sahip uzatma kablosu kullanınız (teknik özellikler bölümüne bakınız) hortumu tamburdan tamamen açınız.

Bağlantı verileri için tip levhasına / Teknik özellikler bölümüne bakınız.

Dikkat!
Cihaz kesinlikle elektrik fişi ile elektrik şebekesine bağlanmalıdır. Cihazın sabit (çözülemeyen) bir bağlantı üzerinden elektrik şebekesine bağlanması yasaktır. Elektrik fişi cihazın elektrik şebekesinden ayrılmasına yarar.

Su bağlantısı/Emme işletmesi

Su hattına bağlantı

Dikkat!
Yerel su şebekesinin yönetmeliklerine dikkat ediniz; DIN 1988 standartlarına göre, cihazın doğrudan umumi içme suyu hattına bağlanması yasaktır. Kısa bir süre için bir geri akışı önleyici (sipariş no. 6.412-578) üzerinden bağlantı sağlanmasına izin verilir.

Bağlantı verileri için teknik özellikler bölümüne bakınız.

- Bir su giriş hortumunu (teslimat kapsamına girmez) cihazın su bağlantı ucuna ve su besleme hattına (örn. su musluğuna) bağlayınız.
- Suyu açınız.

Açık bir kabdan su emilmesi

- Filtreli emme hortumunu (Sipariş no. 4.440-238) su bağlantı ucuna monte ediniz.
- Cihazı çalıştırmaya başlamadan önce, içindeki havayı boşaltınız.
- Cihazın havasını almak için püskürtme memesini sökünüz ve su, cihazdan kabarcıksız olarak çıkana kadar cihazı çalıştırınız.
- Cihazı kapatınız ve püskürtme memesini yerine takınız.

Cihazın Kullanılması

Tehlike!
Cihazın benzin istasyonlarında veya başka tehlikeli alanlarda kullanılması durumunda, ilgili güvenlik yönetmeliklerine dikkat ediniz.

Dikkat!
Motor temizleyeceğiniz zaman, temizlediğiniz yerde uygun bir yağ ayırma tertibatının olmasına dikkat ediniz (çevrenin korunması).

Dikkat!
Hayvanları sadece alçak basınç yassı tazyikle yıkayın.

Cihazın yüksek basınç kullanılarak çalıştırılması

Cihaz bir basma şalter ile donatılmıştır. Ancak kol çekili olduğu zaman, motor çalışır.

- Yüksek basınç hortumunu, hortum tamburundan tamamen açınız.
- Cihazı açma kapatma şalterini ”I” konumuna alınız.
- Püskürtme tabancasını ve tabancanın kolunu (tetiğini) çekiniz.

Cihazın temizlik malzemesi kullanılarak çalıştırılması

Dikkat!
Kullanılması uygun olmayan temizlik malzemeleri, cihaza ve temizlenmek istenen cisme zarar verebilir. Sadece Kärcher

tarafından kullanılmasına izin verilmiş olan temizlik malzemelerini kullanınız. Temizlik malzemelerine ait doz ayar önerilerine dikkat ediniz. Çevrenin korunmasına katkıda bulunmak için, gerektiğinden fazla temizlik malzemesi kullanmayınız.

Kärcher temizlik malzemeleri, cihazın arızasız çalışmasını sağlar. Lütfen bu konu ile ilgili bilgi alınız veya ilgili kataloğumuzu ya da aşağıdaki temizlik malzemeleri bilgi pusulalarını isteyiniz.

- Temizlik malzemesi tankını doldurunuz.
- Yüksek basınç memelerini alçak basınç memeleriyle (Ebadı 250, aksesuar) değiştirin.
- Temizlik maddesi dozaj vanasını istenilen yoğunluk ayarına getiriniz.

Azami sevk miktarındaki temizlik malzemesi yoğunluğu:

Dozaj vanasının ayarı	1	3	5	7
	0,5 %	2,5 %	5,0 %	7,0 %

Önerilen temizleme yöntemi

- Temizlik malzemesini düşük basınçlı püskürtme ayarı ile tasarruflu bir şekilde kuru yüzeye püskürtüp, etki göstermesini bekleyiniz, fakat kurumasını beklemeyiniz.
- Çözülmüş olan kiri yüksek basınçlı su püskürterek temizleyiniz (durulayınız).
- İşlemden sonra, temizlik malzemesi doz ayar ventilini ”0” konumuna ayarlayınız, cihazı yaklaşık 1 dakika için açınız ve durulayınız.

Cihazın çalıştırılmasına ara verilmesi

- Püskürtme tabancasının kolunu (tetiğini) serbest bırakınız ve cihaz kapanır. Kolu tekrar çekince, cihaz yeniden çalışmaya başlar.

Cihazın kapatılması

- Cihazı açma kapatma şalterini ”0” konumuna alınız ve elektrik fişini çekip çıkarınız.
- Su beslemesini kapatınız.
- Cihazda basınç kalmayıncaya kadar, kolu çekiniz.
- Püskürtme tabancasının kolunu (tetiğini) istemeden çalıştırmaya karşı kilitlemek için, püskürtme tabancasının emniyet mandalını öne doğru itiniz.

⚠ ***Tehlike!***
Kaynar su, yanma tehlikesi. Kapanmış cihazda kalan artık su ısınabilir. Hortumu su deliğinden çekereken ısınmış su dışarı püskürebilir ve yakabilir. Hortumu, cihaz soğuduktan sonra çıkartın.

Cihazın transportu

- Cihazı uzun bir mesafe boyunca taşımak için, cihazı kulpundan tutunuz ve çekerek götürünüz.
- Cihaz yatay bir şekilde sevk edilecekse, önce temizlik malzemesi tankını boşaltınız.

Cihazın muhafaza edilmesi

- Püskürtme tabancasını ilgili takma koluna takınız.
- Yüksek basınç hortumunu açınız ve hortum askısı üzerine asınız

veya

- Yüksek basınç hortumunu hortum tamburuna sarınız. Hortum tamburunu bloke etmek için, manivelanın kulpunu içeri itiniz.
- Elektrik kablosunu kablo/hortum sarma askısına sarınız.

Donmaya karşı önlem

⚠ ***Dikkat!***
Suyu tamamen boşaltılmamış olan cihaz, donma durumunda oluşan buz tarafından tahrip olur! Cihazı donma tehlikesi olmayan bir yere koyunuz.

Eğer donma tehlikesi olmayan bir depolama mümkün değilse:

- Temizlik malzemesi tankını boşaltınız. (bkz. Bakım ve Onarım/Gerektiğinde)
- Suyu boşaltınız ve cihaz donmaya karşı koruma maddesi (antifriz) ile durulayınız.
- Cihazı azm. 1 dakika kuru, yani susuz çalıştırınız.
- Glikol bazında, otomobillerde kullanılan normal bir antifriz kullanınız.
- Antifriz üreticisinin kullanma yönetmeliklerine dikkat ediniz.

Bakım ve Onarım

⚠ ***Tehlike!***
Bakım ve temizlik çalışmalarından önce cihazın fişini prizden çekiniz.

⚠ ***Dikkat!***
Bir yağ değiştirme işleminde elde edilen eski yağı sadece yetkili toplama merkezleri üzerinden gideriniz.

Güvenlik kontrolü/Bakım ve onarım sözleşmesi

Yetkili satıcınız ile muntazam aralıklarla yapılan bir güvenlik kontrolü kararlaştırabilirsiniz veya bir bakım ve onarım sözleşmesi yapabilirsiniz. Lütfen size gereken bilgilerin verilmesini talep ediniz.

Cihazı çalıştırmaya başlamadan önce daima yapılması gereken işlemler

- Elektrik kablosunda hasar olup olmadığını kontrol ediniz (elektrik çarpma tehlikesi). Kabloda herhangi bir hasar varsa, kabloyu derhal yetkili servisimize değiştirtiniz.
- Yüksek basınç hortumunda hasar olup olmadığını kontrol ediniz (patlama tehlikesi). Yüksek basınç hortumunda herhangi bir hasar varsa, derhal değiştiriniz.
- Cihazın (pompanın) sızdırmazlığını kontrol ediniz.
  Dakikada 3 damla, normal kabul edilir ve bu damlayan su cihazın alt tarafından çıkabilir. Eğer sızıntı daha fazla olursa, yetkili servisimize başvurunuz.

Haftada bir sefer

- Yağ kabındaki yağ seviyesini kontrol ediniz. Eğer yağ süt gibi beyazımsı bir renk almışsa (yağa su karışmış demektir), derhal yetkili servisimize haber veriniz.
- Çok küçük partikelleri tutan hassas filtreyi temizleyiniz.
  – Cihazın basıncını yok ediniz.
  – Kapağın sabitleme cıvatasını sökünüz ve kapağı yerinden çıkarınız.
  – Kapağı filtre ile birlikte söküp çıkarınız.
  – Filtreyi temiz su veya basınçlı hava ile temizleyiniz.
  – Sökme işleminin tersi yönde tekrar monte ediniz.
- Temizlik malzemesi emme hortumundaki filtreyi temizleyiniz.

Senede bir sefer veya 500 çalışma saatinden sonra

- Yağı değiştiriniz
  – Doldurulacak olan yağ miktarı ve yağ türü için teknik özellikler bölümüne bakınız.
  – Sabitleme cıvatasını çözünüz, kapağı çıkarınız, motor gövdesinde ön taraftaki yağ boşaltma cıvatasını çıkarınız.
  – Yağın uygun bir kap içine akıp boşalmasını sağlayınız.
  – Yağ boşaltma cıvatasını yerine takınız.
  – Yeni yağı yavaşça doldurunuz; yağ doldururken oluşan hava kabarcıklarının yağdan, daha doğrusu yağ kabından çıkmasına dikkat ediniz.

Gerektiği durumda

- Deterjan deposunun boşaltılıp temizlenmesi
  – Temizlik malzemesi tankının kapağını emme hortumu ile birlikte çekip dışarı çıkarınız.

– Cihazı arka yüzü üzerine yatırınız.
– Temizlik malzemesi (deterjan) tankını boşaltınız ve temizleyiniz.

Arıza halinde yardım

⚠ ***Tehlike!***
Herhangi bir onarım çalışmasına başlamadan önce, cihazı kapatınız ve elektrik fişini çekip prizden çıkarınız. Cihazın elektronik parçalarını sadece yetkili servisimiz tarafından kontrol ettiriniz ve gerekirse yetkili servisimize tamir ettiriniz.
Kılavuzun bu bölümünde değinilmemiş olan bir arıza halinde, çelişkili bir durumda, emin olmadığınız durumlarda ve kullanma kılavuzunda özellikle bildirilmiş olan durumlarda, yetkili servisimize başvurunuz.

Cihaz çalışmıyor

- Elektrik kablosunda bir hasar olup olmadığını kontrol ediniz.
- Herhangi bir elektriksel arıza söz konusuysa, yetkili servisimize başvurunuz.

Cihaz yeterince basınç oluşturamıyor

- Püskürtme ucunu (memeyi) ”Yüksek basınç” pozisyonuna ayarlayınız.
- Püskürtme ucunu temizleyiniz/yenileyiniz.
- İnce süzgeci temizleyiniz, gerekirse yenileyiniz.
- Cihazın havasını boşaltınız (devreye sokma bölümüne bakınız).
- Su giriş miktarını kontrol ediniz (teknik özellikler bölümüne bakınız).
- Pompaya giden tüm besleme hat ve hortumlarında sızma veya tıkanma olup olmadığını kontrol ediniz.
- Gerekirse yetkili servisimize başvurunuz.

Pompa sızdırıyor

- Dakikada 3 damla normal kabul edilir ve bu damlayan su cihazın alt tarafından çıkabilir. Eğer sızıntı daha fazla olursa, yetkili servisimize başvurunuz.

Pompada vurma sesleri var

- Temizlik malzemesi sistemi de dahil olmak üzere, tüm besleme hat ve hortumlarında sızma olup olmadığını kontrol ediniz.
- Cihazın havasını boşaltınız (devreye sokma bölümüne bakınız).
- Çok küçük partikelleri tutan hassas filtreyi temizleyiniz.
- Gerekirse yetkili servisimize başvurunuz.

Temizlik malzemesi emilmiyor

- Püskürtme ucunu (memeyi) ”Chem”, yani kimya konumuna ayarlayınız.
- Temizlik malzemesi emme hortumunda sızma veya tıkanma olup olmadığını kontrol ediniz.
- Temizlik malzemesi emme hortumu bağlantısındaki tek yönlü ventili (check valf) temizleyiniz / değiştiriniz.
- Temizlik maddesi dozaj vanasını açınız vananın sızdırıp sızdırmadığını kontrol ediniz ve oluşan tıkanmaları temizleyiniz. Gövdedeki hava boşaltma deliklerini de temizleyiniz.
- Gerekirse yetkili servisimize başvurunuz.

Yedek parçalar

Bu kullanma kılavuzunun sonunda, yedek parçaların genel bir listesini bulabilirsiniz.

Garanti

Her ülkede, yetkili şubelerimizin ilgili ülke için açıkladığı garanti koşulları geçerlidir. Garanti süresi dahilinde cihazda ortaya çıkan ve sebebi malzeme veya üretim hatası olan arızaları ücretsiz onarıyoruz.

Garantinin geçerli olabilmesi için, satıcınızın ekteki garanti kartını cihazı sattığı zaman tamamen doldurmuş, damgalamış ve

imzalamış olması şarttır. Ayrıca siz de bu kartı ülkenizdeki yetkili pazarlama servisine göndermiş olmalısınız.

Garanti hakkınızdan yararlanmanızı gerektiren bir durum olduğu zaman, ilgili aksesuarlar ve faturanız ile birlikte satıcınıza veya size en yakın yetkili servisimize başvurunuz.

AB Uygunluk Bildirisi

İşbu belge ile, aşağıda adı geçen makinenin, tasarımı, yapı tarzı, ve piyasaya tarafımızdan sürülüş şekli ile, genel ve temel güvenlik ve sağlık yöntemleri açısından, aşağıda bildirilen AB yönetmeliklerine uygun olduğunu bildiririz.
Bizlerin müsaadesi olmadan makinede herhangi bir değişiklik yapılırsa bu açıklama geçerliliğini yitirir.

Ürün: **Yüksek Basınçlı Temizleyiciler**

Tip: **1.286-xxx, 1.292-xxx, 1.441-xxx**

Geçerli AB yönetmelikleri:

AB makina yönetmelikleri (98/37/AB)

AB düşük voltaj yönetmelikleri (73/23/AET) 93/68/AET ile değiştirilmişdir

AB direktifi, Elektromanyetik uygunluk (89/336/AET), yeni (değiştirilmiş hali) 91/263/AET, 92/31/AET, 93/68/AET,
Ses (gürültü) emisyonu ile ilgili AB direktifi (2000/14/AB)

Kullanılmış olan uyumlu standartlar:

DIN EN 60 335-1

DIN EN 60 335-2-79

DIN EN 55 014-1: 2000 + A1: 2001

DIN EN 55 014-2: 1997

DIN EN 61 000-3-2: 2000

DIN EN 61 000-3-11: 2000

Kullanılmış olan milli standartlar: –

Kullanılmış olan uygunluk değerlendirme yöntemi:

Ek V

Ölçülmüş olan ses gücü seviyesi:

HD 10/25	**HD 13/18**	**HD 9/20**	**HD 10/21**
85 dB(A)	**85 dB(A)**	**86 dB(A)**	**85 dB(A)**

Garanti edilen ses gücü seviyesi:

HD 10/25	**HD 13/18**	**HD 9/20**	**HD 10/21**
87 dB(A)	**87 dB(A)**	**87 dB(A)**	**87 dB(A)**

S. Reiser H. Jenner

Alfred Kärcher GmbH & Co. KG
Cleaning Systems
D-71349 Winnenden
Alfred Kärcher Kommanditgesellschaft.
Sitz Winnenden;
Registergericht: Waiblingen, HRA 169.
Persönlich haftende Gesellschafterin:
Kärcher Reinigungstechnik GmbH; Sitz Winnenden,
2404 Registergericht Waiblingen, HRB
Geschäftsführer: Dr. Bernhard Graf, Hartmut Jenner, Georg Metz

Teknik özellikler

Elektrik bağlantısı				
Gerilim	V	400	220/380	380/220
Frekans	Hz	3~50	3~60	3~50
Bağlantı gücü	kW	8,0	7,8	7,8
Şebeke sigortası (boşta, karakteristik C)	A	13	22,5/13	13/22,5
Azami müsaadeli elektrik sebeke empedansi	Ω	(0.189 + j0.118)	(0.145 + j0.090)	(0.145 + j0.090)
Uzatma kablosu 10 m	mm^2	2,5	2,5	2,5
Uzatma kablosu 30 m	mm^2	4	4	4
Su bağlantısı				
Giriş sıcaklığı azami	°C	60	60	60
Su giriş miktarı asgari	l/saat (l/dk.)	1200 (20)	1200 (20)	1200 (20)
Su giriş hortumu asgari uzunluğu	m	7,5	7,5	7,5
Su giriş hortumu asgari çapı	İnç	3/4	3/4	3/4
Açık kabdan emme yüksekliği (20 °C)	m	0,5	0,5	0,5
Giriş basıncı azami	MPa (bar)	1 (10)	1 (10)	1 (10)
Güç değerleri				
Çalışma basıncı	MPa (bar)	21 (210)	21 (210)	21 (210)
Azami isletme yüksek basinci (Emniyet supabi)	MPa (bar)	23,1 (231)	23,1 (231)	23,1 (231)
Sevk miktarı	l/saat (l/dk.)	1000 (16,7)	1000 (16,7)	1000 (16,7)
Temizlik malzemesi emilmesi	l/saat (l/dk.)	0–80 (0–1,3)	0–80 (0–1,3)	0–80 (0–1,3)
Püskürtme tabancasının geri tepme gücü	N	62	62	62
Ses emisyonu				
Ses yoğunluğu (EN 60704-1)	dB (A)	72	72	72
Garanti edilen ses gücü seviyesi (2000/14/AB)	dB (A)	87	87	87
Cihaz titreşimleri / Toplam titreşim değeri (ISO 5349)				
Püskürtme tabancası	m/s^2	2,2	2,2	2,2
Püskürtme namlusu	m/s^2	2,0	2,0	2,0
Ebatlar				
Uzunluk	mm	560	560	560
Genişlik	mm	500	500	500
Yükseklik	mm	1090	1090	1090
Aksesuarsiz agirlik	kg	62	62	62
Aksesuarsiz agirlik, HD SX	kg	64	64	64
Tank hacmi (temizlik malzemesi)	l	6	6	6
Yağ miktarı pompa	l	1,2	1,2	1,2
Pompa için yağ türü		SAE 90	SAE 90	SAE 90

Части аппарата

Откройте предыдущую страницу с рисунками.

1 Ручной пистолет-распылитель
2 Рычаг ручного пистолета-распылителя
3 Шланг высокого давления
4 Держатель ручного пистолета-распылителя
5 Дозирующий клапан моющего средства
6 Крышка бака для моющего средства
7 Бак для моющего средства
8 Всасывающий шланг для моющего средства, с фильтром
9 Крепежный винт кожуха
10 Выключатель аппарата
11 Кожух
12 Манометр
13 Патрубок высокого давления
14 Отсек для хранения сопла
15 Водяной патрубок
16 Фильтр тонкой очистки
17 Индикатор уровня масла
18 Масляный бак
20 Вентиляция бака для моющего средства
21 Отсек для принадлежностей
22 Держатель кабеля
23 Рукоятка
24 Винтовое соединение форсунки
25 Сопло
26 Струйная трубка
27 Фиксатор ручного пистолета-распылителя
28 Барабан для шланга
29 Кривошип

Для Вашей безопасности

Перед использованием аппарата ознакомьтесь с настоящим руководством по эксплуатации и в особенности соблюдайте "Указания по технике безопасности для аппарата для мойки под высоким давлением" в прилагаемой брошюре № 5.951-949.

	Материал упаковки подлежит вторичной переработке. Просьба не выбрасывать упаковку вместе с домашними отходами, а сдать ее в пункт приема вторичного сырья.
	Старые приборы содержат ценные перерабатываемые материалы, подлежащие передаче в пункты приемки вторичного сырья. Аккумуляторы, масло и иные подобные материалы не должны попадать в окружающую среду. Поэтому мы просим вас сдавать или утилизовать старые приборы через соответствующие системы сбора подобных отходов.

Области применения аппарата

Данный аппарат следует применять исключительно

– для мойки струей высокого давления и моющим средством (например, мойка станков, автомобилей, строений, инструментов),
– для мойки струей высокого давления без моющего средства (например, мойка фасадов, террас, садовых принадлежностей).

Для стойких загрязнений мы рекомендуем грязевую фрезу в качестве специальной принадлежности.

Предохранительные устройства

При отпускании рычага ручного пистолета-распылителя манометрический выключатель отключает насос. При нажатии на рычаг манометрический выключатель снова включает насос.

Помимо этого, перепускной клапан препятствует превышению допустимого рабочего давления.

Перепускной клапан и манометрический выключатель регулируются на заводе и пломбируются.

Регулировку производить только в сервисной службе.

При слишком высоком потреблении тока защитный выключатель двигателя отключает прибор.

Перед первым запуском

Распаковка аппарата

– При распаковке проверить содержимое упаковки. При наличии повреждений уведомить продавца.
– Не выбрасывать упаковку в контейнер для домашнего мусора, а сдать для утилизации в соответствующий приемный пункт.

Проверка уровня масла

■ Снять показание индикатора уровня масла при выключенном аппарате. Уровень масла должен быть выше обоих стрелок.

Активизация вентиляции масляного бака

■ Выкрутить крепежный винт кожуха, снять кожух.
■ Срезать остроконечный выступ на крышке масляного бака.
■ Закрепить кожух.

Монтаж принадлежностей

■ Установить форсунку с винтовым соединением форсунки на струйной трубке.
■ Установить струйную трубку на ручном пистолете-распылителе.

У аппаратов с барабаном для шланга:

■ Вставить кривошип в вал барабана для шланга.

У аппаратов без барабана для шланга:

■ Зафиксировать держатель кабеля в боковом отверстии на рукоятке.

У ручных пистолетов-распылителей с резьбовым соединением:

■ Соответствующим образом привинтить шланг высокого давления.

У ручных пистолетов-распылителей без резьбового соединения:

■ Отверткой вынуть предохранительную скобу на пистолете-распылителе.
■ Перевернуть пистолет верхней частью вниз и в этом положении вдавить конец шланга до упора в пистолет. При этом следить за тем, чтобы незакрепленная шайба на конце шланга полностью опустилась вниз.
■ Снова вставить предохранительную скобу в пистолет. При правильном монтаже шланг высокого давления можно выдвинуть не более чем на 1 мм. Если шланг выдвигается дальше, значит шайба установлена неправильно.
■ Перед наматыванием шланг высокого давления рекомендуется растянуть.
■ Вращая кривошипную рукоятку, равномерно намотать шланг высокого давления на барабан для шланга.

Ввод в эксплуатацию

Подключение электропитания

⚠ ***Внимание!***
Напряжение на фирменной табличке должно соответствовать напряжению электропитания.

Внимание!
Максимально допустимое полное сопротивление сети на электрическом подключении (см. Технические характеристики) не должно превышаться.

Внимание!
Использовать удлинительные кабели достаточного поперечного сечения (см. тех-нические характеристики) и полностью раз-матывать их с кабельного барабана.

Значения для подключения см. фирменную табличку/технические характеристики.

Внимание!
Прибор должен подключаться к электросети только посредством штепселя. Неразъемное соединение с электрической сетью запрещается. Штепсель служит для отсоединения от сети.

Подключение воды/режим всасывания

Подключение к водопроводу

Внимание!
Соблюдать предписания водоснабжающей организации; согласно DIN 1988 запрещается подключать аппарат непосредственно к системе снабжения питьевой водой общего пользования. Допускается кратковременное подключение через отсекатель обратного потока (№ для заказа 6.412-578).

Значения для подключения см. в технических данных.

- Подключить шланг для подачи воды (не входит в объем поставки) к водяному патрубку аппарата и к месту подачи воды (например, водопроводный кран).
- Открыть подачу воды.

Забор воды из открытой емкости

- Привинтить всасывающий шланг (№ для заказа 4.440-238) к водяному патрубку.
- Перед пуском в эксплуатацию удалить воздух из аппарата.
- Для удаления воздуха из прибора отвинтить сопло и оставить прибор работающим до тех пор, пока вода не начнет выходить без пузырьков.
- Выключить аппарат и снова привинтить сопло.

Работа с аппаратом

Опасность!
При использовании аппарата на заправочных станциях или в других опасных зонах соблюдать соответствующие предписания техники безопасности.

Внимание!
Двигатели следует мыть только в местах, где есть соответствующие маслоотделители (защита окружающей среды).

Внимание!
Животных следует мыть только с использованием плоской струи под низким давлением.

Работа в режиме высокого давления

Аппарат оснащен манометрическим выключателем. Двигатель запускается только тогда, когда нажат рычаг пистолета.

- Полностью размотать шланг высокого давления с барабана для шланга.
- Перевести выключатель прибора в положение „I“.
- Разблокировать ручной пистолет-распылитель и нажать на рычаг пистолета.

Работа с моющим средством

Внимание!
Несоответствующие моющие средства могут повредить аппарат и очищаемый объект. Использовать только моющие средства, разрешенные фирмой Kdrcher. Соблюдать рекомендации по дозировке и указания, прилагаемые к моющим средствам. Для

защиты окружающей среды следует экономно расходовать моющие средства.

Моющие средства фирмы Kдrcher гарантируют бесперебойную работу. Проконсультируйтесь или затребуйте наш каталог или наши информационные материалы по моющим средствам.

- Наполнить бак для моющего средства.
- Заменить высоконапорную форсунку форсункой для низкого давления (размер 250, принадлежности).
- Установить клапан дозировки моющего средства на требуемую концентрацию.

Концентрация моющего средства при максимальном объеме подачи:

Положение дозирующего клапана	1	3	5	7
	0,5 %	2,5 %	5,0 %	7,0 %

Рекомендуемый метод мойки

- Экономно распылить моющее средство струей низкого давления на сухой поверхности и оставить на некоторое время, но не давать высохнуть.
- Растворенную грязь смыть струей высокого давления.
- После работы установить дозирующий клапан моющего средства в положение „0“, включить аппарат примерно на 1 минуту и прополоскать.

Перерыв в работе

- Отпустить рычаг пистолета-распылителя, аппарат отключается. Снова нажать на рычаг, аппарат вновь включится.

Выключение аппарата

- Перевести выключатель аппарата в положение „0“ и вынуть сетевой штепсель.
- Закрыть подачу воды.
- Нажимать на рычаг пистолета, пока в аппарате не останется давления.
- Передвинуть вперед предохранительный рычаг ручного пистолета-распылителя, чтобы зафиксировать рычаг пистолета от случайного нажатия.

⚠ ***Опасность!***

Опасность ожога горячей водой. Остающаяся в выключенном приборе вода может нагреться. При отсоединении шланга от входного водяного штуцера нагревшаяся вода может выплеснуться и причинить ожог. Отсоединять шланг лишь после остывания прибора.

Транспортировка аппарата

- При перемещении аппарата на значительное расстояние его следует тянуть за собой, держа за рукоятку.
- Перед транспортировкой в горизонтальном положении опорожнить бак для моющего средства.

Хранение аппарата

- Вставить ручной пистолет-распылитель в держатель.
- Смотать шланг высокого давления и повесить в отсеке для шланга

или

- намотать шланг высокого давления на барабан для шланга. Задвинуть кривошипную рукоятку, чтобы заблокировать барабан для шланга.
- Намотать электрокабель вокруг держателя для кабеля/шланга.

Защита от замерзания

⚠ ***Внимание!***

Мороз повредит аппарат, из которого была не полностью слита вода! Складировать аппарат в месте, защищенном от мороза.

Если хранение в месте, защищенном от мороза, невозможно:

- Опорожнить бак для моющего средства. (см. „Уход и обслуживание“ / „По мере необходимости“)
- Спустить воду и промыть аппарат антифризом.
- Включить аппарат для высыхания не менее чем на 1 мин.

- Использовать стандартные антифризы для автомобилей на гликолевой основе.
- Соблюдать правила обращения с антифризами, предписанные изготовителем.

Уход и обслуживание

Опасность!
Отсоединять сетевой штепсель прибора перед выполнением любых работ по уходу и техобслуживанию.

Внимание!
Сливаемое при замене старое масло утилизировать только через авторизованные приемные пункты.

Проверка на безопасность / договор на обслуживание

Вы можете договориться со своим дилером о проведении регулярной проверки на безопасность или заключить договор об обслуживании. Обращайтесь за консультацией.

Перед каждым запуском

- Проверять кабель электропитания на наличие повреждений (опасность электрического удара), поврежденные кабели следует немедленно заменять силами авторизованного сервисного центра или квалифицированных электриков.
- Проверять шланг высокого давления на наличие повреждений (опасность разрыва), поврежденный шланг немедленно заменять.
- Проверять аппарат (насос) на герметичность.
  Допускается выход 3 капель воды в минуту на нижней стороне аппарата. При более значительной негерметичности обратиться в сервисную службу.

Еженедельно

- Проверять уровень масла в масляном баке: если масло имеет молочный оттенок (вода в масле), немедленно обратиться в сервисную службу.
- Чистить фильтр тонкой очистки.
  – Спустить давление из аппарата.
  – Выкрутить крепежный винт кожуха, снять кожух.
  – Отвинтить крышку вместе с фильтром.
  – Очистить фильтр чистой водой или сжатым воздухом.
  – Сборку производить в обратном порядке.
- Прочищать фильтр на всасывающем шланге для моющего средства.

Ежегодно или после 500 часов эксплуатации

- Заменять масло
  – Количество и сорт масла см. „Технические характеристики“.
  – Отпустить крепежный винт, снять кожух, выкрутить резьбовую пробку для слива масла спереди на корпусе двигателя.
  – Слить масло в подходящую емкость.
  – Завинтить резьбовую пробку для слива масла.
  – Медленно залить новое масло; воздушные пузырьки должны исчезать.

По мере необходимости

- Опорожнять и чистить бак для моющего средства
  – Вынуть крышку бака для моющего средства вместе с всасывающим шлангом.
  – Положить аппарат задней стороной вниз.
  – Опорожнить и очистить бак для моющего средства.

Помощь при неисправностях

Опасность!
Выключать аппарат и отсоединять сетевой штепсель перед выполнением любых ремонтных работ. Электрические детали следует проверять и ремонтировать только в авторизованном

сервисном центре.
При возникновении неисправностей, не указанных в данной главе, в случае сомнений и при специальном указании обращаться в авторизованный сервисный центр.

Аппарат не работает

- Проверить кабель электропитания на повреждения.
- При неисправности в электрической части обратиться в сервисную службу.

Аппарат не создает давления

- Установить высоконапорную форсунку.
- Прочистить/заменить сопло.
- Очистить фильтр тонкой очистки, при необходимост и заменить.
- Удалить воздух из а парата (см. „Ввод в эксплуатацию").
- Проверить объем подачи воды (см. „Технические характеристики").
- Проверить все идущие к насосу трубопроводы на герметичность или закупорку.
- При необходимости обратиться в сервисную службу.

Негерметичность насоса

- Допускается выход 3 капель воды в минуту на нижней стороне аппарата. При более значительной негерметичности обратиться в сервисную службу.

Насос стучит

- Проверить все подводящие трубопроводы, в т.ч. систему подачи моющего средства, на герметичность.
- Удалить воздух из аппарата (см. „Ввод в эксплуатацию").
- Прочистить фильтр тонкой очистки.
- При необходимости обратиться в сервисную службу.

Не происходит всасывания моющего средства

- Установить форсунку для низкого давления.
- Проверить всасывающий шланг для моющего средства с фильтром на герметичность или закупорку и прочистить.
- Прочистить/заменить обратный клапан в патрубке всасывающего шланг для моющего средства.
- Открыть дозирующийи клапан моющего средства или проверить на герметичность/устранить засор. Прочистить также вентиляционное отверстие в корпусе.
- При необходимости обратиться в сервисную службу.

Запасные части

Перечень запасных частей Вы найдете в конце настоящего руководства.

Гарантия

В каждой стране действуют условия гарантии, предоставляемые нашей сбытовой компанией. Возможные неисправности аппарата мы устраняем в течение гарантийного срока бесплатно, если причиной неисправности был дефект материала или производственный брак.

Гарантия действительна только в том случае, если Ваш продавец при продаже полностью заполняет прилагаемую ответную карточку, ставит печать и подпись и Вы отправляете эту ответную карточку в фирму, занимающуюся сбытом нашей продукции в Вашей стране.

В гарантийном случае просим обращаться с принадлежностями и чеком на покупку к Вашему продавцу или в ближайший авторизованный сервисный центр.

Заявление о соответствии нормам ЕС

Настоящим мы заявляем, что указанная ниже машина по своей концепции и конструкции и в реализуемом нами исполнении соответствует основным требованиям директив ЕС в отношении технической безопасности и безопасности для здоровья.
Данное заявление теряет свою силу в случае не согласованной с нами модификации машины.

Изделие: **Аппарат для мойки под высоким давлением**

Тип: **1.286-xxx, 1.292-xxx, 1.441-xxx**

Соответствующие директивы ЕС:

Директива ЕС по машинам (98/37/EG)

Директива ЕС по низкому напряжению (73/23/EWG) с изменениями в 93/68/EWG

Директива ЕС по электромагнитной совместимости (89/336/EWG), с изменениями в 91/263/EWG, 92/31/EWG, 93/68/EWG

Директива ЕС по уровню шума (2000/14/EU)

Применяемые гармонизированные стандарты:

DIN EN 60 335-1

DIN EN 60 335-2-79

DIN EN 55 014-1: 2000 + A1: 2001

DIN EN 55 014-2: 1997

DIN EN 61 000-3-2: 2000

DIN EN 61 000-3-11: 2000

Применяемые национальные стандарты:

–

Применяемый метод оценки соответствия:

Приложение V

Измеренный уровень звуковой мощности:

HD 10/25	**HD 13/18**	**HD 9/20**	**HD 10/21**
85 dB(A)	**85 dB(A)**	**86 dB(A)**	**85 dB(A)**

Гарантированный уровень звуковой мощности:

HD 10/25	**HD 13/18**	**HD 9/20**	**HD 10/21**
87 dB(A)	**87 dB(A)**	**87 dB(A)**	**87 dB(A)**

S. Reiser H. Jenner

Alfred Kärcher GmbH & Co. KG
Cleaning Systems
D-71349 Winnenden

Alfred Kärcher Kommanditgesellschaft.
Sitz Winnenden;
Registergericht: Waiblingen, HRA 169.
Persönlich haftende Gesellschafterin:
Kärcher Reinigungstechnik GmbH; Sitz Winnenden,
2404 Registergericht Waiblingen, HRB
Geschäftsführer: Dr. Bernhard Graf, Hartmut Jenner, Georg Metz

Технические характеристики

Подключаемый ток				
Напряжение	В	400	220/380	380/220
Род тока	Гц	3~50	3~60	3~50
Присоединяемая мощность	кВт	8,0	7,8	7,8
Сетевой предохранитель (инерцион., хар. C)	A	13	22,5/13	13/22,5
Макс. допустимое полное сопротивление сети	Ω	(0.189 + j0.118)	(0.145 + j0.090)	(0.145 + j0.090)
Удлинительный кабель 10 м	$мм^2$	2,5	2,5	2,5
Удлинительный кабель 30 м	$мм^2$	4	4	4
Подключение воды				
Температура подачи макс.	°C	60	60	60
Объем подачи мин.	л/ч (л/мин)	1200 (20)	1200 (20)	1200 (20)
Длина подающего шланга мин.	м	7,5	7,5	7,5
Диам. подающего шланга мин.	дюймов	3/4	3/4	3/4
Высота всасывания из открытой емкости (20 °C)	м	0,5	0,5	0,5
Давление подачи макс.	МПа (бар)	1 (10)	1 (10)	1 (10)
Рабочие характеристики				
Рабочее давление	МПа (бар)	21 (210)	21 (210)	21 (210)
Макс. рабочее избыточное давление (Предохранительный клапан)	МПа (бар)	23,1 (231)	23,1 (231)	23,1 (231)
Объем подачи	л/ч (л/мин)	1000 (16,7)	1000 (16,7)	1000 (16,7)
Всасывание моющего средства	л/ч (л/мин)	0–80 (0–1,3)	0–80 (0–1,3)	0–80 (0–1,3)
Сила отдачи ручного пистолета-распылителя	Н	62	62	62
Уровень шума				
Уровень шума (EN 60704-1)	дБ (A)	72	72	72
Гарантированный уровень звуковой мощности (2000/14/EC)	дБ (A)	87	87	87
Вибрации аппарата / суммарное количество вибраций (ISO 5349)				
Ручной пистолет-распылитель	$м/с^2$	2,2	2,2	2,2
Струйная трубка	$м/с^2$	2,0	2,0	2,0
Размеры				
Длина	мм	560	560	560
Ширина	мм	500	500	500
Высота	мм	1090	1090	1090
Вес без комплектующих	кг	62	62	62
Вес без комплектующих, HD SX	кг	64	64	64
Объем бака для моющего средства	л	6	6	6
Количество масла для насоса	л	1,2	1,2	1,2
Сорт масла для насоса		SAE 90	SAE 90	SAE 90

Készülék elemei

Hajtsa ki a füzet elején található ábrás lapot

1 Kézi szórópisztoly
2 A kézi szórópisztoly fogantyúja
3 Nagynyomású tömlő
4 Kézi szórópisztoly tartója
5 Tisztítószer-adagoló szelep
6 Tisztítószer-tartály zárófedele
7 Tisztítószer-tartály
8 Tisztítószer-szívó tömlő szűrővel
9 Burkolatrögzítő csavar
10 Készülékkapcsoló
11 Burkolat
12 Manométer
13 Nagynyomasu tömlő
14 Fúvókatartó
15 Vízcsatlakozó
16 Finomszűrő
17 Olajszintjelző
18 Olajtartály
19 Tömlőtartó
20 Tisztítószer-tartály légtelenítője
21 Tartozékfiók
22 Kábeltartó
23 Fogantyú
24 Fúvóka csavarozása
25 Fúvóka
26 Sugárcső
27 A kezi szoropisztoly biztosítása
28 Tömlődob
29 Forgatókar

A saját biztonsága érdekében

Mielőtt a készüléket első alkalommal használatba venné, olvassa el a kezelési útmutatót és mindenek előtt kövesse a készülékhez adott 5.951-949 sz-ú, „Útmutatások a nagynyomású tisztítógép biztonságos üzemeltetéséhez“ című füzet útmutatásait.

	A csomagolóanyagok újrafelhasználhatóak. Kérjük, a csomagolást a háztartási szeméthez dobja, hanem az újrafelhasználható hulladékok közé!
	A régi készülékek értékes újrahasznosítható anyagokat tartalmaznak, amelyeket tanácsos hasznosítani. Elemek, olaj valamint az ehhez hasonló anyagok nem juthatnak a természetbe. Ezért kérjük, hogy régi eszközeit környezetbarát módon selejtezze le!

A készülék felhasználási területei

A készüléket kizárólag

- nagynyomású sugárral és tisztítószerrel végzendő tisztításhoz (pl. gépek, járművek, műtárgyak, szerszámok tisztításához)
- nagynyomású sugárral, tisztítószer nélkül végzendő tisztításhoz (pl. homlokzatok, teraszok, kerti készülékek tisztításához) szabad használni

Makacs szennyezések eltávolításához a külön vásárolható szennymaró tartozék használatát ajánljuk.

Biztonsági berendezések

Ha elengedi a kézi szórópisztoly karját, a nyomáskapcsoló lekapcsolja a szivattyút. Ha meghúzza a kart, a nyomáskapcsoló visszakapcsolja a szivattyút.

Ezenkívül az áteresztoszelep megakadályozza az engedélyezett üzemi nyomás túllépését.

A túlfolyószelepet és nyomáskapcsolót még a gyárban beállítottuk és leplombáltuk.

Beállításokat csak a Vevőszolgálat végezhet.

Túl nagy áramfelvétel esetén a motorvédo kapcsoló kikapcsolja a készüléket.

Az első üzembevétel előtt

A készülék kicsomagolása

- Kicsomagoláskor vizsgálja meg a csomag tartalmát. Ha szállításkor károk keletkeztek, értesítse a kereskedőt.
- A csomagolást ne dobja a szemétládába, hanem adja le a megfelelő gyűjtőhelyen, hogy újra hasznosíthassák.

Az olajszint ellenőrzése

- Az olajszintjelzőt álló készüléknél olvassa le. Az olajszintnek a két mutató felett kell állnia.

Az olajtartály légtelenítőjének működésbe helyezése

- Csavarja ki a burkolat rögzítő csavarját, vegye le a burkolatot.
- Vágja le az olajtartály fedelének csúcsát.
- Rögzítse a burkolatot.

A tartozékok felszerelése

- A fúvókát fel kell szerelni a sugárcsövön található fúvókacsavarral.
- Szerelje rá a sugárcsövet a kézi szórópisztolyra.

Tömlődobbal szerelt készülékeknél:

- Dugja be a forgatókart a tömlődob tengelyébe.

Tömlődob nélküli készülékeknél:

- Pattintsa be a kábeltartót a fogantyú oldalán lévő furatba.

Menetes csatlakozóval szerelt kézi szórópisztolyoknál:

- Csavarozza fel szorosan a nagynyomású tömlőt.

Menetes csatlakozó nélküli szórópisztolyoknál:

- Csavarhúzóval emelje ki a kézi szórópisztoly biztosítókapcsát.
- Állítsa a fejére a pisztolyt és ebben az állásban nyomja be ütközésig a tömlővéget a pisztolyba. Közben ügyeljen rá, hogy a tömlővégen szabadon lógó alátét teljesen leessen.
- Nyomja be újból a biztosítókapcsot a pisztolyba. Ha a felszerelést helyesen végezte, a nagynyomású tömlőnek húzáskor csak kb. 1 mm-t szabad engednie. Ha a tömlőt ennél jobban ki lehet húzni, helytelenül szerelte fel az alátétet.
- Mielőtt feltekerné, a nagynyomású tömlőt ajánlatos egyenesen kifektetni.
- A forgatókar segítségével tekerje fel a nagynyomású tömlőt a tömlődobra egyenletes rétegekben.

Üzembevétel

Villamos csatlakozás

⚠ *Figyelem!*
A feszültségnek meg kell egyeznie a típustábla tápfeszültségével.

⚠ *Figyelem!*
A villamos csatlakozás helyén a megengedett legnagyobb hálózati impedancia értékét (lásd Muszaki adatokat) nem szabad túllépni.

⚠ *Figyelem!*
Használjon megfelelő vezetékkeresztmetszetű hosszabbító kábelt (lásd Műszaki adatokat) és tekerje le teljesen a kábeldobról.

A csatlakozási értékeket lásd a típustáblán/ műszaki adatoknál.

Figyelem!
A készüléket kötelezo csatlakozódugóval csatlakoztatni az elektromos hálózatra. Tilos olyan összekötést létesíteni a hálózattal, amely nem bontható. A csatlakozódugó a hálózat leválasztására szolgál.

Vízcsatlakozás/szívó üzemmód

A vízhálózatra történő bekötés

Figyelem!
Tartsa be a vízművek előírásait; a DIN 1988 szerint a készüléket nem szabad közvetlenül az ivóvízhálózatra kötni. Rövid idejű bekötés visszaáramlás gátló használata esetén (rendelési szám: 6.412-578) megengedett.

A csatlakozási értékeket lásd a műszaki adatoknál.

- A készülék vízcsatlakozóját és a víz-bevezetést (pl. a vízcsapot) kösse össze egy tömlővel (nem alaptartozék).
- Nyissa ki a víz-bevezetést.

Víz felszívása nyitott tartályból

- Csavarja rá a szívócsövet a szűrővel együtt (rendelési szám: 4.440-238) a vízcsatlakozásra.
- Légtelenítse a készüléket a bekapcsolás előtt.
- A készülék légtelenítéséhez le kell csavarni a fúvókát, és hagyni kell a készüléket addig futni, míg a víz nem kezd buborékmentesen kilépni.
- Kapcsolja ki a készüléket, és csavarja vissza a fúvókát.

A készülék kezelése

Veszély!
Ha a készüléket benzinkútnál vagy más veszélyes helyen üzemelteti, akkor tartsa be az ezekre vonatkozó biztonsági előírásokat.

Figyelem!
Motorokat csak megfelelő olajleválasztóval ellátott helyen szabad tisztítani (környezetvédelem).

Figyelem!
Állatokat csak kisnyomású lapos sugárral szabad lemosni.

Nagynyomású üzem

A készülék nyomáskapcsolóval van ellátva.
A motor csak akkor indul el, ha a kapcsolókar meg van húzva.

- Tekerje le a nagynyomású tömlőt teljesen a tömlődobról.
- A készülék kapcsolóját állítsa az “1” állásra.
- Biztosítsa ki a kézi szórópisztolyt és húzza meg a pisztoly kapcsolókarját.

Tisztítószeres üzem

Figyelem!
A nem megfelelo tisztítószer károsíthatja a készüléket és a tisztítandó tárgyat. Csak olyan tisztítószert alkalmazzon, amelyik a Kärcher cég által engedélyezve lett. Tartsa be a tisztítószerekhez mellékelt adagolási javaslatot és útmutatásokat. A környezet kímélése érdekében bánjon takarékosan a tisztítószerrel.

A Kärcher tisztítószerek zavartalan munkavégzést garantálnak. Kérje ki a tanácsunkat, vagy rendelje meg a katalógusunkat ill. a tisztítószerekről kiadott információs lapjainkat.

- Töltse fel a tisztítószer-tartályt.
- A magasnyomású fúvókát cserélje ki a kisnyomású fúvókával (250-es méret, tartozék).
- Állítsa a tisztítószer-adagolószelepét a kívánt koncentrációra.

Tisztítószer koncentrációja a szállított anyag maximális mennyiségénél:

Adagolószelep állása	1	3	5	7
	0,5 %	2,5 %	5,0 %	7,0 %

A következő tisztítási módszert ajánljuk:

- Szórja fel takarékosan a tisztítószert a száraz felületre és hagyja hatni, de ne várja meg, hogy megszáradjon.

- A feloldott szennyeződést a nagynyomású sugárral öblítse le.
- A munka befejezése után állítsa a tisztítószer-adagolószelepet a “0” állásba, és kb. 1 percre kapcsolja be a készüléket és öblítse ki.

Üzemeltetés megszakítása

- Engedje el kézi szórópisztolyt, mire a készülék kikapcsol. Húzza meg újra a kapcsolókart, mire a készülék ismét bekapcsol.

A készülék kikapcsolása

- A készülék kapcsolóját állítsa a “0” állásba, és húzza ki a hálózati csatlakozót.
- Zárja el a víz-bevezetést.
- Húzza meg a pisztoly kapcsolókajárt, hogy a készülék nyomásmentes legyen.
- Nyomja meg a kézi szórópisztoly biztonsági kapcsolókarját, hogy ezzel biztosítsa a kapcsolókart a véletlen megnyomás ellen.

⚠ *Veszély!*
A forró vízzel leforrázhatja magát. A kikapcsolt készülékben maradt víz felforrósodhat. Amikor azután leveszi a tömlot a víz-bevezetésrol, a felforrósodott víz kispriccelhet és leforrázhatja Önt. Csak akkor vegye le a tömlőt, ha a készülék már lehűlt.

A készülék szállítása

- Ha nagyobb távolságra szállítja a készüléket, a fogantyúnál fogva húzza maga után.
- Ha a készüléket fekve szállítja, ürítse ki a tisztítószer-tartályt.

A készülék tárolása

- Dugja bele a kézi szórópisztolyt a tartójába.
- Tekerje fel a nagynyomású tömlőt és akassza rá a tömlőtartóra.

vagy

- Tekerje fel a nagynyomású tömlot a tömlodobra. A forgatókar fogantyúját tolja be, hogy a tömlődobot rögzítse.
- A csatlakozókábelt tekerje rá a kábel-/tömlőtartóra.

Fagyvédelem

⚠ *Figyelem!*
A fagy tönkreteszi a készüléket, ha a vizet nem ürítette ki belole teljesen! A készüléket fagymentes helyen állítsa le.

Ha nincs mód a fagymentes tárolásra:

- ürítse ki a tisztítószer-tartályt. (lásd: Ápolás és karbantartás/Igény szerint)
- Engedje le a vizet és öblítse át a készüléket fagyállóval.
- Max. 1 percen át járassa a készüléket, amíg szárazon nem fog járni.
- Használja az autókhoz vásárolható glikol alapú fagyállót.
- Tartsa be a fagyálló gyártója által adott kezelési előírásokat.

Ápolás és karbantartás

⚠ *Veszély!*
Minden ápolási és karbantartási munkálat megkezdése előtt húzza ki a készülék hálózati csatlakozóját.

⚠ *Figyelem!*
Az olajcserekor keletkező fáradtolajat csak az arra feljogosított gyűjtőhelyen szabad ártalmatlanítani.

Biztonsági felülvizsgálat / karbantartási szerződés

Megállapodhat az eladóval rendszeres biztonsági felülvizsgálatban, vagy karbantartási szerzodést köthet vele. Kérje ki az eladó tanácsát.

Az üzemeltetés megkezdése előtt

- Ellenőrizze a csatlakozókábelt, hogy nem sérült-e meg (áramütés veszélye), a sérült csatlakozókábeleket azonnal cseréltesse ki az arra jogosult vevőszolgálattal/elektromos szakemberrel.
- Ellenőrizze, hogy a nagynyomású tömlő nem sérült-e meg (szétrobbanás veszélye), a sérült nagynyomású tömlőt azonnal cserélje ki.

- Ellenőrizze a készülék (szivattyú) tömítettségét. Percenként 3 csepp víz megengedett, amelyek a készülék alján jelenhetnek meg a . Nagyobb tömítetlenség esetén keresse fel a vevőszolgálatot.

Hetente

- Ellenőrizze az olajszintet az olajtartályban. Ha az olaj tejes (víz van az olajban), akkor azonnal fel kell keresni a vevőszolgálatot.
- Tisztítsa meg a finomszűrőt.
  - Szüntesse meg a készülék nyomását.
  - Hajtsa ki a rögzítő csavart, vegye le a burkolatot.
  - Csavarozza le a fedelet a szűrővel.
  - Tisztítsa meg a szűrőt tiszta vízzel vagy sűrített levegővel.
  - Szerelje össze fordított sorrendben.
- Tisztítsa meg a tisztítószer szívótömlőjének szűrőjét.

Évente vagy 500 üzemóra után

- Cserélje ki az olajat.
  - Az olaj mennyisége és fajtája a műszaki adatoknál található.
  - Csavarja ki a rögzítő csavarokat, vegye le a burkolatot, csavarja ki a motorház oldalán (elölről nézve a bal oldalán) található olajleeresztő csavart.
  - Az olajat egy erre alkalmas tartályba engedje le.
  - Hajtsa be az olajleeresztő csavart.
  - Az új olajat lassan töltse be; légbuborékoknak kell távozniuk.

Szükség esetén

- Ürítse ki és tisztítsa meg a tisztítószer-tartályt
  - Húzza ki a tisztítószer-tartály zárófedelét a szívótömlővel együtt.
  - Fektesse hátára a készüléket.
  - Ürítse ki és tisztítsa meg a tisztítószer-tartályt.

Segítség üzemzavar esetén

⚠ *Veszély!*
Minden javítási munkálat megkezdése elott kapcsolja ki a készüléket és húzza ki a hálózati csatlakozóját. Az elektromos alkatrészeket csak arra jogosult vevőszolgálattal ellenőriztesse és javíttassa. Olyan üzemzavar esetén, ami ebben a fejezetben nem szerepel, valamint kétes esetekben, és ha arra kifejezett utalás van, keresse fel a javításra jogosult vevőszolgálatot.

A készülék nem működik

- Ellenőrizze a csatlakozókábel épségét.
- Elektromos hiba esetén keresse fel a vevőszolgálatot.

Nem jön létre nyomás a készülékben

- Szerelje fel a magasnyomású fúvókát.
- Tisztítsa meg/cserélje ki a fúvókát.
- Tisztítsa meg a finomszűrőt, szükség esetén újítsa fel.
- Légtelenítse a készüléket (lásd: Üzembevétel).
- Ellenőrizze a befolyó víz mennyiségét (lásd Műszaki adatokat).
- Ellenőrizze a szivattyú összes bemenő vezetékét, hogy kellően tömített-e vagy nincs-e eldugulva.
- Szükség esetén keresse fel a vevőszolgálatot.

A szivattyú tömítetlen

- Percenként 3 csepp megengedett, amelyek a készülék alján jelenhetnek meg. Nagyobb tömítetlenség esetén keresse fel a vevőszolgálatot.

A szivattyú kopog

- Ellenőrizze az összes bevezető vezeték és a tisztítószer-rendszer tömítettségét.
- Légtelenítse a készüléket (lásd: Üzembevétel).
- Tisztítsa meg a finomszűrőt.
- Szükség esetén keresse fel a vevőszolgálatot.

A készülék nem szív fel tisztítószert

- Szerelje fel a kisnyomású fúvókát.
- Ellenőrizze a szűrővel ellátott tisztítószer-szívótömlőjének tömítettségét ill. eltömődöttségét, és szükség esetén tisztítsa ki.
- Tisztítsa meg/újítsa fel a tisztítószer szívótömlőjének csatlakozójában levő visszacsapó szelepet.
- Nyisa ki a tisztítószer adagolószelepét, vagy ellenorizze a tömítettségét ill. szüntesse meg a dugulást. A házban levő légtelenítő furatot is tisztítsa ki.
- Szükség esetén keresse fel a vevőszolgálatot.

Pótalkatrészek

A pótalkatrészek listája a gépkönyv végén található.

Szavatosság

Minden országban az illetékes forgalmazó-társaságunk által kiadott szavatossági feltételek vannak érvényben. A készülék esetleges hibáit a garanciaidőn belül költségmentesen megszüntetjük, ha az anyag– vagy gyártási hibára vezethető vissza.

A szavatosság csak akkor lép életbe, ha az eladó a mellékelt válaszkártyát a vásárláskor hiánytalanul kitölti, lepecsételi és aláírja, és Ön ezután a válaszkártyát az Ön országában illetékes forgalmazó társaságunk címére elküldi.

Garanciális igény esetén kérjük, hogy a tartozékokkal és a vásárlási bizonylattal együtt forduljon a kereskedőjéhez, vagy a legközelebbi, ilyen esetek intézésére jogosult vevőszolgálati telephez.

EK szabvány-megfelelelési nyilatkozat

Ezennel kijelentjük, hogy az alábbiakban megnevezett gép a tervezése és típusa alapján, valamint az általunk forgalomba hozott kivitelében megfelel az idevonatkozó alapvető Közös Piaci Irányelvek biztonsági és egészségügyi követelményeinek.
A gépen végrehajtott és velünk nem egyeztetett változtatás esetén ez a nyilatkozat érvényét veszti.

Termék: **Nagynyomású tisztító**

Típus: **1.286-xxx, 1.292-xxx, 1.441-xxx**

Idevonatkozó EG-Irányelvek:

EK-Gépirányelv (98/37/EG)

Alacsony feszültségre vonatkozó EG-Irányelv (73/23/EWG) változtatva: 93/68/EWG

Elektromágneses összeférhetőségre vonatkozó EG-Irányelv (89/336/EWG) változtatva: 91/263/EWG, 92/31/EWG, 93/ 68/EWG,

Zajkibocsátásra vonatkozó EG-Irányelv (2000/14/EU)

Alkalmazott harmonizált szabványok:

DIN EN 60 335-1

DIN EN 60 335-2-79

DIN EN 55 014-1: 2000 + A1: 2001

DIN EN 55 014-2: 1997

DIN EN 61 000-3-2: 2000

DIN EN 61 000-3-11: 2000

Alkalmazott nemzeti szabványok: **–**

Felhasznált konformitás kiértékelési eljárás:

V. Függelék

Hangteljesítmény mért szintje:

HHD 10/25	HD 13/18	HD 9/20	HD 10/21
85 dB(A)	85 dB(A)	86 dB(A)	85 dB(A)

Hangteljesítmény szavatolt szintje:

HD 10/25	HD 13/18	HD 9/20	HD 10/21
87 dB(A)	87 dB(A)	87 dB(A)	87 dB(A)

i.V. Reiser

S. Reiser H. Jenner

Alfred Kärcher GmbH & Co. KG
Cleaning Systems
D-71349 Winnenden

Alfred Kärcher Betéti Társaság.
Székhely: Winnenden;
Cégbíróság: Waiblingen, HRA 169.
Személyes felelősséggel bíró tag:
Kärcher Reinigungstechnik GmbH.
2404 Cégbíróság Waiblingen, HRB
Ügyvezetők: Dr. Bernhard Graf, Hartmut Jenner, Georg Metz

Műszaki adatok

Hálózati csatlakozás				
Feszültség	V	400	220/380	380/220
Áramnem	Hz	3~50	3~60	3~50
Csatlakozó teljesítmény	kW	8,0	7,8	7,8
Hálózati biztosító (lassú/C jell.)	A	13	22,5/13	13/22,5
Menengedett legnagyobb hálózati impedancia	Ů	(0.189 + j0.118)	(0.145 + j0.090)	(0.145 + j0.090)
Hosszabbító kábel 10 m	mm^2	2,5	2,5	2,5
Hosszabbító kábel 30 m	mm^2	4	4	4
Vízcsatlakozás				
Befolyó víz hőmérséklete (max.)	°C	60	60	60
Befolyó víz mennyisége (min.)	l/h (l/min)	1200 (20)	1200 (20)	1200 (20)
Bevezető tömlő hossza (min.)	m	7,5	7,5	7,5
Bevezető tömlő legkisebb átmérője	coll	3/4	3/4	3/4
Szívómagasság nyitott tartályból (20 °C)	m	0,5	0,5	0,5
Befolyó víz nyomása (max.)	MPa (bar)	1 (10)	1 (10)	1 (10)
Teljesítményadatok				
Üzemi nyomás	MPa (bar)	21 (210)	21 (210)	21 (210)
Max. üzemi túlnyomás (biztonsági szelep)	MPa (bar)	23,1 (231)	23,1 (231)	23,1 (231)
Szállított mennyiség	l/h (l/min)	1000 (16,7)	1000 (16,7)	1000 (16,7)
Risztítószer-szívás	l/h (l/min)	0–80 (0–1,3)	0–80 (0–1,3)	0–80 (0–1,3)
Visszalökő erő a kézi szórópisztolynál	N	62	62	62
Zajkibocsátás				
Hangnyomásszint (EN 60704-1)	dB (A)	72	72	72
Garantált hangteljesítmény-szint (2000/14/EC)	dB (A)	87	87	87
Készülékrezgések / Rezgési összérték (ISO 5349)				
Kézi szórópisztoly	m/s^2	2,2	2,2	2,2
Vízsugárcső	m/s^2	2,0	2,0	2,0
Méretek				
Hossz	mm	560	560	560
Szélesség	mm	500	500	500
Magasság	mm	1090	1090	1090
Súly tartozékok nélkül	kg	62	62	62
Súly tartozékok nélkül, HD SX	kg	64	64	64
Tisztítószer tartály ürmérete	l	6	6	6
Szivattyú olajmennyisége	l	1,2	1,2	1,2
Szivattyú olajminősége		SAE 90	SAE 90	SAE 90

Prvky přístroje

Odklopte prosím přední obrazovou stranu

1 Ruční stříkací pistole
2 Páčka ruční stříkací pistole
3 Vysokotlaká hadice
4 Držák ruční stříkací pistole
5 Dávkovací ventil čisticího prostředku
6 Uzavírací víko nádrže s čisticím prostředkem
7 Nádrž s čisticím prostředkem
8 Nasávací hadice čisticího prostředku s filtrem
9 Šroub k upevnění krytu
10 Přístrojový spínač
11 Kryt
12 Manometr
13 Vysokotlaká přípojka
14 Držák na trysky
15 Přípojka vody
16 Jemný filtr
17 Indikátor hladiny oleje
18 Olejová nádrž
19 Držák na hadici
20 Odvzdušňování nádoby na čisticí prostředek
21 Přihrádka na příslušenství
22 Kabelový držák
23 Rukoje″
24 Pripojení hubice
25 Tryska
26 Tryskací trubka
27 Jištění ruční stříkací pistole
28 Hadicový buben
29 Klika

Pro Vaši bezpečnost

Před prvním použitím přístroje si přečtěte tento Návod k obsluze a dodržujte zejména pokyny uvedené v přiložené brožuře „Bezpečnostní pokyny pro vysokotlaké čističe“ č. 5.951-949.

	Obalové materiály jsou recyklovatelné. Obal nezahazujte do domácího odpadu, nýbrž jej odevzdejte k opětovnému zužitkování.
	Přístroj je vyroben z hodnotných recyklovatelných materiálů, které se dají dobře znovu využít. Baterie, olej a podobné látky se nesmějí dostat do volného životního prostředí. Likvidujte proto staré přístroje ve sběrnách k tomuto účelu určených.

Oblasti použití přístroje

Tento přístroj lze výhradně používat

- k čištění vysokotlakým paprskem a čisticím prostředkem (např. čištění strojů, vozidel, objektů, nástrojů),
- k čištění vysokotlakým paprskem bez čisticího prostředku (např. čištění fasád, teras, zahradních přístrojů).

Pro pevně ulpívající nečistoty doporučujeme jako zvláštní příslušenství frézu na nečistoty.

Bezpečnostní zařízení

Po uvolnění páky ruční stříkací pistole vypne tlakový spínač čerpadlo. Při zatáhnutí za páku tlakový spínač opět zapne čerpadlo.

Prepadový ventil rovněž zabranuje prekrocení prípustného provozního tlaku.

Přepouštěcí ventil a tlakový spínač jsou nastaveny a zaplombovány z továrny.

Nastavení smí provádět pouze servisní služba.

Pri nadmerném príkonu proudu se prístroj vypne pomocí ochranného spínace motoru.

Před prvním uvedením do provozu

Vybalení přístroje

- Při vybalování překontrolujte obsah dodávky. V případě transportního poškození kontaktujte svého obchodníka.
- Obaly neházejte do domovního odpadu, ale za účelem recyklace je odvezte do sběrných surovin.

Kontrola hladiny oleje

- Hodnotu indikátoru hladiny oleje odečítat jen tehdy, je-li přístroj ve stojaté poloze. Hladina oleje musí ležet nad oběma ukazateli.

Aktivace odvzdušnění olejové nádrže

- Vyšroubujte upevňovací šroub krytu a kryt sejměte.
- Odstřihněte špičku víka olejové nádrže.
- Upevněte kryt.

Montáž příslušenství

- Hubici pripojte závitovým spojením k trubce na paprsek vody.
- Trubku na paprsek vody namontujte na rucní stríkací pistoli.

U přístrojů s hadicovým bubnem:

- Kliku nasuňte na hřídel hadicového bubnu.

U přístrojů bez hadicového bubnu:

- Držák kabelu zasuňte do bočního otvoru na rukojeti.

U ručních stříkacích pistolí se závitovou přípojkou:

- Pevně našroubujte vysokotlakou hadici.

U ručních stříkacích pistolí bez závitové přípojky:

- Šroubovákem vytáhněte pojistnou svorku na ruční stříkací pistoli.
- Pistoli postavte na hlavu a v této poloze zatlačte konec hadice do pistole až na doraz Dbejte, aby volná podložka na konci hadice spadla úplně až dolů.
- Pojistnou svorku znovu zatlačte do pistole. Při správné montáži je možno vysokotlakou hadici vytáhnout pouze o cca. 1 mm. Je-li možno hadici vytáhnout dále, je podložka chybně namontovaná.
- Před navinutím vysokotlaké hadice se doporučuje položit hadici tak, aby byla roztažená.
- Otáčením kliky naviňte vysokotlakou hadici v rovnoměrných vrstvách na hadicový buben.

Uvedení do provozu

Elektrická přípojka

⚠ *Pozor!*
Napětí na typovém štítku musí souhlasit s napájecím napětím.

⚠ *Pozor!*
Nesmí být překročena maximálně přípustná impedance sítě na elektrickém přípojném bodu (viz Technická data).

⚠ *Pozor!*
Používejte prodlužovací kabel s dostatečným průřezem vedení (viz Technická data) a je třeba jej zcela odvinout od kabelového bubnu.

Připojovací hodnoty viz typový štítek/Technická data.

⚠ *Pozor!*
Přístroj musí být konektorem nuceně připojen k elektrické síti. Je zakázáno neoddělitelné spojení s elektrickou sítí. Konektor slouží k oddělení od napájecí sítě.

Vodní přípojka/sání

Připojení na vodovodní potrubí

⚠ *Pozor!*
Dodržujte předpisy vodárenského podniku; podle DIN 1988 nesmí být přístroj

připojen přímo na veřejné zásobování pitnou vodou. Je přípustné krátkodobé připojení přes zařízení zamezující zpětný průtok (obj. čís. 6.412-578).

Připojovací hodnoty viz Technická data.

- Přívodní hadici (není v rozsahu dodávky) připojte k vodní přípojce přístroje a přívodu vody (např. vodovodní kohoutek).
- Otevřete přívod vody.

Nasávání vody z otevřené nádrže

- Na vodní přípojku našroubujte nasávací hadici s filtrem (obj. č. 4.440-238).
- Zařízení před provozem odvzdušněte.
- K odvzdušnění přístroje odšroubujte trysku a nechejte přístroj běžet tak dlouho, dokud nebude vycházet voda bez bublin.
- Přístroj vypněte a trysku zase našroubujte.

Obsluha

⚠ *Nebezpečí!*
Při používání přístroje na čerpacích stanicích pohonných hmot nebo jiných nebezpečných místech dodržovat příslušné bezpečnostní předpisy.

⚠ *Pozor!*
Motory čistit pouze na místech vybavených odpovídajícím odlučovačem oleje (ochrana životního prostředí).

⚠ *Pozor!*
K mytí zvírat je vhodný pouze nízkotlaký plochý paprsek vody.

Práce s vysokým tlakem

Přístroj je vybaven tlakovým spínačem. Motor se rozběhne jen při posouvání páky.

- Vysokotlakou hadici úplně odvinout z hadicového bubnu.
- Přístrojový spínač nastavte do polohy „I“.
- Odjistěte ruční stříkací pistoli a zatáhněte za páčku pistole.

Provoz s čisticími prostředky

⚠ *Pozor!*
Nevhodné čisticí prostředky mohou přístroj a čištěný objekt poškodit. Používat jen čisticí prostředky schválené firmou Kärcher. Dbejte na doporučená dávkování a pokyny, které jsou přiloženy k čisticím prostředkům. K ochraně životního prostředí zacházejte s čisticími prostředky úsporně.

Čisticí prostředky fy. Kärcher zaručují bezporuchovou práci. Vyhledejte naši poradenskou službu nebo požadujte náš katalog, popř. informační prospekty o čisticích prostředcích.

- Naplňte nádrž s čisticím prostředkem.
- Vysokotlakou hubici nahradte hubicí nízkotlakou (velikost 250, príslušenství).
- Dávkovací ventil čisticího prostředku nastavte na požadovanou koncentraci.

Koncentrace čisticího prostředku při maximálním dodávaném množství:

Poloha dávkovacího ventilu	1	3	5	7
	0,5 %	2,5 %	5,0 %	7,0 %

Doporučená čisticí metoda

- Čisticí prostředek při nízkém tlaku úsporně nastříkejte na suchý povrch, nechejte jej působit, ale ne zaschnout.
- Rozpuštěnou nečistotu opláchněte vysokotlakým paprskem.
- Po ukončení práce dávkovací ventil čisticího prostředku nastavte do polohy „0“ a přístroj na dobu asi 1 minuty zapněte a propláchněte čistou vodou

Přerušení provozu

- Uvolněte páčku ruční stříkací pistole, přístroj se vypne. Po opětovném posunu páčky se přístroj zase zapne.

Vypnutí přístroje

- Přístrojový spínač nastavte do polohy „0“ a vytáhněte sí″ový konektor.
- Uzavřete přívod vody.
- Páčku pistole posouvejte tak dlouho, dokud nebude přístroj bez tlaku.
- Pojistnou páčku ruční stříkací pistole posuňte dopředu, tak bude páka pistole zajištěna proti neúmyslnému uvedení do provozu.

⚠ *Nebezpečí!*
Nebezpečí opaření horkou vodou. Může se zahřát zbytková voda nacházející se ve vypnutém přístroji. Při odstraňování hadice z přívodu vody může vystříknout horká voda a způsobit opařeniny. Hadici sejmout až po ochlazení přístroje.

Přeprava přístroje

- Při delších transportech uchopte přístroj za rukoje″ a táhněte jej za sebou.
- Před přepravou vyprázdněte nádrž s čisticím prostředkem.

Skladování přístroje

- Ruční stříkací pistoli zasuňte do držáku.
- Vysokotlakou hadici smotejte a pověste ji přes držák.

nebo

- vysokotlakou hadici naviňte na hadicový buben. K zablokování hadicového bubnu nasuňte rukoje″ kliky.
- Připojovací kabel naviňte kolem držáku na kabely/hadice.

Ochrana proti mrazu

⚠ *Pozor!*
Mráz ničí ne zcela vyprázdněný přístroj! Přístroj postavte na místo chráněné před mrazem.

Není-li možné skladování s ochranou proti mrazu:

- Vyprázdněte nádrž s čisticím prostředkem. (viz Ošetřování a údržba/V případě potřeby)
- Vypus″te vodu a přístroj propláchněte mrazuvzdorným prostředkem.
- Přístroj nechejte běžet na sucho max. po dobu 1 min.
- Používejte obvyklé mrazuvzdorné prostředky pro automobily na bázi glykolu.
- Dodržujte manipulační předpisy výrobce mrazuvzdorného prostředku.

Ošetřování a údržba

⚠ *Nebezpečí!*
Před jakýmkoliv ošetřováním a údržbou přístroje vytáhněte sí″ový konektor.

⚠ *Pozor!*
Po výměně oleje zlikvidujte opotřebený olej jen prostřednictvím autorizované sběrny.

Bezpečnostní inspekce/smlouva o technické údržbě

S Vaším obchodníkem můžete ujednat pravidelnou bezpečnostní inspekci nebo uzavřít smlouvu o technické údržbě. Prosím, vyhledejte poradenskou službu.

Před každým provozem

- Zkontrolujte poškození připojovacího kabelu (nebezpečí úrazu elektrickým proudem), poškozený připojovací kabel nechejte bezprostředně vyměnit autorizovanou servisní službou/vyškoleným elektrikářem.
- Zkontrolujte poškození vysokotlaké hadice (nebezpečí prasknutí), poškozenou vysokotlakou hadici bezprostředně vyměňte.
- Překontrolujte těsnost přístroje (čerpadla). Přípustné jsou 3 kapky za minutu, které mohou vytékat na spodní straně přístroje. Při větší netěsnosti vyhledejte servisní službu.

Týdně

- Zkontrolujte hladinu oleje v nádrži: Je-li olej mléčně zbarven (voda v oleji), okamžitě vyhledejte servisní službu.
- Vyčištění jemného filtru.
  - Přístroj musí být bez tlaku.

- Vyšroubujte upevňovací šroub krytu a kryt sejměte.
- Odšroubujte kryt s filtrem.
- Filtr vyčistěte čistou vodou nebo stlačeným vzduchem.
- Opětovnou montáž provádějte v opačném pořadí.

■ Vyčistěte filtr na nasávací hadici čisticího prostředku.

Ročně nebo po 500 provozních hodinách

■ Výměna oleje
- Množství a druh oleje viz Technická data.
- Uvolněte upevňovací šroub, sejměte kryt, vyšroubujte vypouštěcí šroub oleje vpředu na skříni motoru.
- Olej vypus"te do vhodné nádoby.
- Zašroubujte vypouštěcí šroub oleje.
- Pomalu nalévejte nový olej; vzduchové bubliny musejí uniknout.

V případě potřeby

■ Vyprázdnění a vyčistění nádrže s čisticím prostředkem.
- Vytáhněte uzavírací víko nádrže s čisticím prostředkem s nasávací hadicí.
- Přístroj položte na zadní stranu.
- Vyprázdněte a vyčistěte nádrž s čisticím prostředkem.

Odstraňování poruch

⚠ *Nebezpečí!*
Před jakýmikoliv opravami přístroj vypněte a vytáhněte sí"ový konektor. Elektrické konstrukční prvky nechejte zkontrolovat a opravit pouze autorizovanou servisní službou. Při poruchách, které nejsou uvedeny v této kapitole, v případě pochybností a při výslovném upozornění vyhledejte autorizovanou servisní službu.

Přístroj nepracuje

■ Zkontrolujte poškození připojovacího kabelu.

■ Při elektrické poruše vyhledejte servisní službu.

Přístroj nedosahuje požadovaného tlaku

■ Namontujte vysokotlakou hubici.

■ Trysku vyčistěte/vyměňte.

■ Vyčistěte jemný filtr, v případě potřeby jej vyměňte.

■ Přístroj odvzdušněte (viz Uvedení do provozu)

■ Zkontrolujte přívodní množství vody (viz Technická data).

■ Zkontrolujte těsnost nebo ucpání všech přívodních vedení k čerpadlu.

■ V případě potřeby vyhledejte servisní službu.

Netěsné čerpadlo

■ Přípustné jsou 3 kapky za minutu, které mohou vytékat na spodní straně přístroje. Při větší netěsnosti vyhledejte servisní službu.

Čerpadlo klepe

■ Zkontrolujte těsnost všech přívodních vedení, také systém čisticího prostředku.

■ Přístroj odvzdušněte (viz Uvedení do provozu)

■ Vyčištění jemného filtru.

■ V případě potřeby vyhledejte servisní službu.

Přístroj nenasává čisticí prostředek

■ Namontujte nízkotlakou hubici.

■ Zkontrolujte těsnost nebo ucpání nasávací hadice čisticího prostředku s filtrem, popř. ji vyčistěte.

■ Vyčistěte/vyměňte zpětný ventil v přípojce nasávací hadice čisticího prostředku.

■ Otevřete dávkovací ventil čisticího prostředku nebo zkontrolujte těsnost, ucpání odstraňte. Rovněž vyčistěte odvzdušňovací otvor ve skříni.

■ V případě potřeby vyhledejte servisní službu.

Náhradní díly

Přehled náhradních dílů naleznete na konci tohoto Návodu k obsluze.

Záruka

V každé zemi platí záruční podmínky vydané naší příslušnou distribuční společností. Eventuální poruchy přístroje odstraníme během záruční doby bezplatně v tom případě, je-li příčinou poruchy chyba materiálu nebo výrobce.

Záruka nabývá platnosti pouze tehdy, jestliže Váš obchodník přiložený odpovědní lístek při prodeji kompletně vyplní, orazítkuje a podepíše a Vy jej poté zašlete zpět distribuční společnosti ve Vaší zemi.

V případě záruky se prosím s příslušenstvím a dokladem o zaplacení obra"te na Vašeho obchodníka nebo nejbližší autorizovanou servisní službu.

Prohlášení o shodě EU

Tímto prohlašujeme, že dále uvedený stroj svou koncepcí a konstrukčním provedením jakož i provedením námi daným do prodeje odpovídá příslušným základním bezpečnostním a zdravotním požadavkům dole uvedených směrnic EU.
Při změně stroje, která nebyla námi odsouhlasena, pozbývá toto prohlášení svou platnost.

Výrobek: **Vysokotlaký čistič**

Typ: **1.286-xxx, 1.292-xxx, 1.441-xxx**

Příslušné směrnice EU:

Strojní směrnice EU (98/37/EU)

Směrnice nízkého napětí EU (73/23/EHS) změněná 93/68/EHS

Směrnice o elektromagnetické snášenlivosti (89/336/EHS) změněná 91/263/EHS, 92/31/EHS, 93/68/EHS,

Směrnice pro hlukové emise EU (2000/14/EU)

Použité harmonizující normy:

DIN EN 60.335-1
DIN EN 60 335-2-79
DIN EN 55 014-1: 2000 + A1: 2001
DIN EN 55 014-2: 1997
DIN EN 61 000-3-2: 2000
DIN EN 61 000-3-11: 2000

Použité národní normy: -

Aplikovaná vyhodnocovací metoda shody:

Dodatek V

Změřená hladina akustického tlaku:

HD 10/25	HD 13/18	HD 9/20	HD 10/21
85 dB(A)	85 dB(A)	86 dB(A)	85 dB(A)

Garantovaná hladina akustického tlaku:

HD 10/25	HD 13/18	HD 9/20	HD 10/21
87 dB(A)	87 dB(A)	87 dB(A)	87 dB(A)

S. Reiser   H. Jenner

Alfred Kärcher GmbH & Co. KG
Cleaning Systems
D-71349 Winnenden

Alfred Kärcher komanditní společnost.
sídlo Winnenden;
Rejstříkový soud: Waiblingen, HRA 169.
Osobně ručící společník:
Kärcher Reinigungstechnik GmbH.Sídlo Winnenden, 2404 rejstříkový soud Waiblingen, HRB
Jednatelé: Dr. Bernhard Graf, Hartmut Jenner, Georg Metz

Technická data

Proudová přípojka				
Napětí	V	400	220/380	380/220
Druh proudu	Hz	3~50	3~60	3~50
Příkon	kW	8,0	7,8	7,8
Sí″ová pojistka (setrvačná/char. C)	A	13	22,5/13	13/22,5
Max. přípustná impedance sítě	Ω	(0.189 + j0.118)	(0.145 + j0.090)	(0.145 + j0.090)
Prodlužovací kabel 10 m	mm^2	2,5	2,5	2,5
Prodlužovací kabel 30 m	mm^2	4	4	4
Vodní přípojka				
Přívodní teplota max.	°C	60	60	60
Přívodní množství min.	l/h (l/min)	1200 (20)	1200 (20)	1200 (20)
Min. délka přívodní hadice	m	7,5	7,5	7,5
Min. průměr přívodní hadice	Palce	3/4	3/4	3/4
Sací výška z otevřené nádrže (20 °C)	m	0,5	0,5	0,5
Přívodní tlak max.	MPa (bar)	1 (10)	1 (10)	1 (10)
Výkonnostní údaje				
Pracovní tlak	MPa (bar)	21 (210)	21 (210)	21 (210)
Max. provozní přetlak (přetlakový ventil)	MPa (bar)	23,1 (231)	23,1 (231)	23,1 (231)
Dopravované množství	l/h (l/min)	1000 (16,7)	1000 (16,7)	1000 (16,7)
Nasávání čisticího prostředku	l/h (l/min)	0–80 (0–1,3)	0–80 (0–1,3)	0–80 (0–1,3)
Reaktivní síla ruční stříkací pistole	N	62	62	62
Hluková emise				
Hladina akustického tlaku (EN 60704-1)	dB (A)	72	72	72
Garantovaná hladina akustického tlaku (2000/14/EC)	dB (A)	87	87	87
Vibrace přístroje/ celková hodnota vibrací (ISO 5349)				
Ruční stříkací pistole	m/s^2	2,2	2,2	2,2
Tryskací trubka	m/s^2	2,0	2,0	2,0
Rozměry				
Délka	mm	560	560	560
Šířka	mm	500	500	500
Výška	mm	1090	1090	1090
Hmotnost bez příslušenství	kg	62	62	62
Hmotnost s příslušenstvím, HD SX	kg	64	64	64
Objem nádrže, čisticí prostředek	l	6	6	6
Množství oleje, čerpadlo	l	1,2	1,2	1,2
Druh oleje, čerpadlo		SAE 90	SAE 90	SAE 90

Elementi naprave

Prosimo, razprite prednjo stran s slikami

1 Ročna brizgalna pištola
2 Ročica ročne brizgalne pištole
3 Visokotlačna cev
4 Držalo za brizgalno pištolo
5 Dozirni ventil za čistilno sredstvo
6 Zapiralni pokrov posode za čistilno sredstvo
7 Posoda za čistilno sredstvo
8 Sesalna cev za čistilno sredstvo s filtrom
9 Pritrdilni vijak za pokrov
10 Stikalo na napravi
11 Pokrov
12 Manometer
13 Visokotlačni priključek
14 Nosilec šobe
15 Priključek za vodo
16 Filter za drobno umazanijo
17 Kazalnik nivoja olja
18 Posoda za olje
19 Nosilec cevi
20 Ventilacija posode za čistilno sredstvo
21 Predal za pribor
22 Držalo kabla
23 Ročaj
24 Vijačni spoj šobe
25 Šoba
26 Brizgalna cev
27 Varovalo ročne brizgalne pištole
28 Navijalni boben za cev
29 Navijalna ročica

Za vašo varnost

Pred prvo uporabo naprave natančno preberite ta navodila in posvetite posebno pozornost priloženi brošuri “Varnostna navodila za visokotlačne čistilne naprave” št. 5.951-949.

	Embala▯o je mogoče reciklirati Prosimo, da embala▯e ne odlagate med gospodinjski odpad, pač pa jo oddajte v ponovno predelavo.
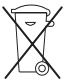	Stare naprave vsebujejo pomembne materiale, ki so namenjeni za nadaljnjo predelavo. Akumulatorji, olja in podobne snovi ne smejo priti v okolje. Zato stare naprave zavrzite s pomočjo ustreznih zbiralnih sistemov.

Področja uporabe naprave

To napravo se sme izključno uporabljati za:

- čiščenje z visokotlačnim brizganjem in čistilnimi sredstvi (npr. strojev, vozil, zgradb, orodij),
- čiščenje z visokotlačnim brizganjem brez uporabe čistilnih sredstev (npr. fasad, teras, vrtnih orodij).

Pri trdovratni umazaniji priporočamo uporabo rezkalnika za umazanijo kot poseben pribor.

Varnostne priprave

Če popustite ročico ročne brizgalne pištole, bo tlačno stikalo izključilo črpalko. Ko jo ponovno povlečete, jo ta spet vključi.

Prelivni ventil poleg tega preprečuje prekoračitev dovoljenega delovnega tlaka.

Prelivni ventil in tlačno stikalo sta tovarniško nastavljena in zaplombirana.

Nastavitve sme spreminjati samo servisna služba.

V primeru previsoke porabe električne energije izklopi motorno zaščitno stikalo stroj.

Pred prvim zagonom

Razpakiranje naprave

- Pri razpakiranju preverite vsebino. če odkrijete poškodbe, ki so nastale ob prevozu, takoj o tem obvestite prodajalca.
- Embalaže ne odvrzite v smeti, temveč jo oddajte na zbiralno mesto za recikliranje.

Preverjanje nivoja olja

- Kazalnik nivoja olja odčitajte pri stoječi napravi. Nivo olja se mora nahajati nad obojimi kazalci.

Aktiviranje prezračevanja posode za olje

- Odvijte pritrdilni vijak pokrova in odstranite pokrov.
- Odrežite konico pokrova posode za olje.
- Pritrdite pokrov.

Montiranje pribora

- Šobo z vijačnim spojem šobe montirajte na brizgalno cev.
- Brizgalno cev montirajte na ročno brizgalno pištolo.

Pri napravah z navijalnim bobnom za cev:

- Navijalno ročico vtaknite v vreteno navijalnega bobna za cev.

Pri napravah brez navijalnega bobna za cev:

- Držalo kabla zaskočite v bočno luknjo na ročaju.

Pri ročnih brizgalnih pištolah z navojnim priključkom:

- Ustrezno privijte visokotlačno cev.

Pri ročnih brizgalnih pištolah brez navojnega priključka:

- Z izvijačem iztaknite varnostno zaponko na ročni brizgalni pištoli.
- Pištolo obrnite na glavo in potisnite v tem položaju konec cevi do konca v pištolo. Pri tem pazite, da prosta podložka leži prav na spodnjem koncu cevi.
- Varnostno zaponko spet potisnite v pištolo. Ob pravilni montaži se visokotlačna cev lahko izvleče le za 1 mm iz pištole. Če cev lahko popolnoma izvlečemo, podložka ni pravilno montirana.
- Priporočamo, da visokotlačno cev raztegnete pred navijanjem na tleh .
- Z vrtenjem navijalne ročice navijte visokotlačno cev v enakomernih razmakih na boben.

Zagon

Električni priključek

⚠ *Pozor!*
Napetost na napisni ploščici naprave se mora ujemati s priključno omrežno napetostjo.

⚠ *Pozor!*
Maksimalno dovoljena impedanca omrežja na električni priključni točki (poglejte tehnične podatke) se ne sme prekoračiti.

⚠ *Pozor!*
Uporabljajte podaljševalni kabel z zadostnim prerezom vodnika (poglejte tehnične podatke) in ga do konca odvijte z navijalnega bobna za kabel.

Priključne vrednosti so opisane na napisni ploščici/v tehničnih podatkih.

⚠ *Pozor!*
Naprava se obvezno mora z vtičem priključiti na električno omrežje. Neločljivo povezovanje na električno omrežje je prepovedano. Vtič služi za ločevanje omrežja.

Priključek za vodo/sesalni način

Priključek na vodovod

⚠ *Pozor!*
Upoštevajte predpise vodovodnega podjetja; po DIN 1988 se naprave ne sme priključiti neposredno na javno omrežje s pitno vodo. Kratkotrajna priključitev preko protipovratega ventila (naroč. št. 6.412-578) je dovoljena.

Priključne vrednosti so opisane v tehničnih podatkih.

- Dovodno cev(ni pridana k sestavu naprave) priključka za vodo priključite na dovod za vodo (n pr. vodno pipo).
- Odprite dovod vode.

Sesanje vode iz odprte posode

- Sesalno cev s filtrom (št. naročila 4.440-238) privijte na priključek za vodo.
- Pred uporabo napravo odzračite.
- Za odzračevanje naprave odvijte šobo in pustite napravo tako dolgo teči, dokler voda ne bo začela izhajati brez mehurčkov.
- Napravo izključite in ponovno privijte šobo.

Posluževanje

⚠ *Nevarnost!*
Pri uporabi naprave na bencinskih črpalkah ali drugih nevarnih mestih upoštevajte varnostne predpise!

⚠ *Pozor!*
Motorje čistite samo na mestih, ki so opremljena z odvajalnikom motornega olja (varovanje okolja!).

⚠ *Pozor!*
Živali umivajte le z nizkotlačnim ploščatim curkom.

Delovanje z visokim tlakom

Naprava je opremljena s tlačnim stikalom. Motor črpalke teče samo, če je ročica pritegnjena.

- Visokotlačno cev do konca odvijte z navijalnega bobna za cev.
- Glavno stikalo obrnite v položaj “I”.
- Sprostite ročno brizgalno pištolo in pritisnite ročico.

Delovanje s čistilnim sredstvom

⚠ *Pozor!*
Neprimerna čistilna sredstva lahko poškodujejo napravo in objekt čiščenja . Uporabljajte le čistilna sredstva, ki jih priporoča Kärcher. Upoštevajte dozirna priporočila in navodila, ki so priložena čistilnim sredstvom.

Zaradi varovanja okolja bodite pri uporabi čistilnih sredstev varčni.

Kärcherjeva čistilna sredstva zagotavljajo brezhibno delovanje naprave. Dovolite, da vam svetujemo in zahtevajte katalog ali prospekte o čistilnih sredstvih.

- Napolnite posodo za čistilno sredstvo.
- Visokotlačno šobo zamenjajte z nizkotlačno šobo (velikost 250, pribor).
- Ventil za doziranje čistilnega sredstva nastavite na želeno koncentracijo.

Koncentracija čistilnega sredstva pri maksimalni črpalni količini:

Položaj dozirnega ventila	1	3	5	7
	0,5 %	2,5 %	5,0 %	7,0 %

Svetujemo vam uporabo naslednje čistilne metode:

- Čistilno sredstvo varčno poškropite z nizkotlačnim brizganjem po suhi površini in ga pustite delovati, ne da se posuši.
- Razkrojeno umazanijo odstranite (odplaknite) z visokotlačnim brizganjem.
- Po obratovanju s čistilnim sredstvom je potrebno dozirni ventil za čistilno sredstvo nastaviti v položaj “0” in napravo približno 1 minuto spirati z odprto pištolo .

Prekinitev delovanja

- Če ročico na pištoli popustimo, se naprava izključi. Pri ponovnem aktiviranju ročice se naprava vključi.

Izključitev naprave

- Stikalo na napravi postavite v položaj “0” in izvlecite omrežni vtič iz vtičnice.
- Zaprite dovod vode.
- Ročico na brizgalni pištoli pritiskajte toliko dolgo, dokler naprava ne ostane brez tlaka.
- Varnostno ročico brizgalne pištole potisnite naprej, da jo zavarujete proti nehotenemu aktiviranju.

⚠ *Nevarnost!*
Nevarnost oparin z vročo vodo! Voda, ki se nahaja v izklopljeni napravi, se lahko segreje. Pri odstranjevanju cevi iz dovoda vode lahko segreta voda začne brizgati ven in povzroči oparine. Cev odstranite šele po ohladitvi naprave.

Prevažanje naprave

- Preko daljših razdalj lahko napravo prevažamo tako, da jo primemo za držaj in jo vlečemo za seboj.
- Pri prenašanju v ležečem položaju mora biti posoda za čistilno sredstvo prazna.

Spravljanje naprave

- Brizgalno pištolo vtaknite v nosilec za pištolo.
- Visokotlačno cev navijte in obesite preko nosilca za visokotlačno cev.

ali

- Visokotlačno cev navijte na boben za visokotlačno cev. Ročaj navijalne ročice potisnite navznoter, da tako blokirate navijalni boben za cev.
- Priključni kabel navijte preko za ta namen predvidenega nosilca.

Zaščita pred zmrzali

⚠ *Pozor!*
Zmrzal uničuje napravo, iz katere voda ni popolnoma izpraznjena! Napravo hranite na mestu zaščitenem od zmrzali.

Če shranjevanje brez vpliva zmrzali ni mogoče:

- Izpraznite posodo za čistilno sredstvo. (poglejte oddelek Čiščenje in vzdrževanje/Po potrebi)
- Izpustite vodo in splaknite napravo s sredstvom za zaščito proti zmrzali.
- Pustite da naprava maks. 1 minuto dela na suho.
- Uporabljajte običajna avtomobilska sredstva za zaščito proti zmrzali na glikolovi osnovi.
- Upoštevajte predpise za rokovanje proizvajalca sredstva za zaščito proti zmrzali.

Čiščenje in vzdrževanje

⚠ *Nevarnost!*
Pred vsemi čistilnimi in vzdrževalnimi deli izvlecite priključni vtič.

⚠ *Pozor!*
Pri menjavi olja reciklirajte odpadno olje samo pri za to namenjenih mestih.

Varnostni pregled / pogodba o vzdrževanju

S svojim prodajalcem Kärcherjevih izdelkov lahko sklenete pogodbo o rednih varnostnih pregledih ali pa pogodbo o vzdrževanju. Naj vam svetuje o tem.

Pred vsako uporabo

- Preglejte priključni kabel. Priključni kabel ne sme biti poškodovan (nevarnost kratkega stika). Poškodovan kabel mora strokovnjak nemudoma zamenjati.
- Preverite visokotlačno cev. Visokotlačna cev ne sme biti poškodovana (nevarnost poka). Poškodovano cev je potrebno nemudoma zamenjati.
- Preverite, ali črpalka tesni.
  Dopustno je puščanje do 3 kapelj na minuto. Pri močnejši prepustnosti pokličite servisno službo.

Tedensko

- Preverite stanje nivoja olja v tanku za olje. Če postane olje mlečno (vdor vode v olje), takoj pooblastite servisno službo.
- Očistite filter za drobno umazanijo.
  - Iz naprave izpustite tlak.
  - Odvijte pritrdilni vijak pokrova in odstranite pokrov.
  - Odvijte pokrov s filtrom.
  - Filter očistite s čisto vodo ali s komprimiranim zrakom.
  - Sestavljanje opravite v nasprotnem zaporedju.
- Očistite sesalno cev za čistilno sredstvo.

Letno ali po 500 obratovalnih urah

- Zamenjajte olje
  - Količino in vrsto olja izberite v Tehničnih podatkih.
  - Popustite pritrdilni vijak, snemite pokrov, odvijte vijak za izpuščanje olja spredaj na ohišju motorja.
  - Pustite olje odteči v primerno posodo.
  - Odvijte vijak za izpustitev olja.
  - Počasi dolijte novo olje. Zračni mehurčki morajo uiti na prosto.

Po potrebi

- Izpraznitev in čiščenje posode za čistilno sredstvo
  - Zamašek za posodo izvlecite s sesalno cevjo vred.
  - Napravo položite na hrbtno stran.
  - Izpraznitev in čiščenje posode za čistilno sredstvo

Pomoč ob motnjah

⚠ *Nevarnost!*
Pred vsemi popravili na napravi ločite napravo z električnega omrežja. Preverjanje električnih delov naprave sme opraviti le pooblaščena servisna služba.
Pri motnjah, ki niso omenjene v tem poglavju ali pri katerih je to izrecno zahtevano, poiščite pomoč pri servisni službi.

Naprava se ne zaganja

- Preverite, ali je priključni kabel poškodovan.
- Pri električni okvari se obrnite servisni službi.

V napravi se ne ustvarja tlak

- Montirajte visokotlačno šobo.
- Očistite/zamenjajte šobo.
- Očistite in po potrebi zamenjajte filter za drobno umazanijo.
- Odzračite napravo (poglejte Zagon)
- Preverite količino dovoda vode (poglejte Tehnične podatke)
- Preverite, ali dovodi do črpalke tesnijo oz. ali so zamašeni.
- Po potrebi se obrnite servisni službi.

Črpalka ne tesni.

- Dopustno je puščanje do 3 kapelj na minuto na spodnji strani naprave. Pri močnejši prepustnosti pokličite servisno službo.

Črpalka se stresa

- Preverite tesnost vseh dovodov in sistema čistilnega sredstva.
- Odzračite napravo (poglejte Zagon)
- Očistite filter za drobno umazanijo.
- Po potrebi se obrnite servisni službi.

Čistilno sredstvo se ne sesa

- Montirajte nizkotlačno šobo.
- Preverite, ali cev za sesanje čistilnega sredstva s filtrom tesni oz. ali je zamašena in jo po potrebi očistite.
- Očistite/zamenjajte povratni ventil v priključku cevi za sesanje čistilnega sredstva.
- Odprite dozirni ventil čistilnega sredstva ali preverite tesnost/odstranite zamaške. Očistite tudi odzračevalne odprtine v ohišju.
- Po potrebi se obrnite servisni službi.

Nadomestni deli

Pregled nadomestnih delov lahko najdete na koncu tega navodila za uporabo.

Jamstvo

V vsaki državi veljajo jamstveni pogoji, ki jih izdaja naše pooblaščeno distribucijsko društvo. Morebitne motnje na napravi odpravljamo v jamstvenem roku brezplačno, če gre za napako v materialu ali proizvodnji.

Jamstvo velja samo v primeru, ko vaš prodajalec pri prodaji izpolni priloženo kartico za odgovore, jo potrdi z žigom in podpiše in ko jo potem pošljete distribucijskemu centru vaše države.

V primeru jamstva se s priborom in originalnim računom obrnite svojemu prodajalcu ali najbližji pooblaščeni servisni delavnici.

EU-izjava o skladnosti

S tem izjavljamo, da je spodaj opisani stroj na temelju svoje zasnove in načina izdelave ter izvedbe, ki smo jo pustili v promet, usklajen z obstoječimi osnovnimi varnostnimi in zdravstvenimi zahtevami spodaj navedenih EU-direktiv.
Ta izjava izgubi svojo veljavnost v primeru posegov na stroju, ki niso bili dogovorjeni z nami.

Izdelek: **visokotlačni čistilec**

Tip: **1.286-xxx, 1.292-xxx, 1.441-xxx**

Zadevne EU-direktive:

EU - direktiva o strojih (98/37/EG)

EU - direktiva o nizki napetosti (73/23/EWG) spremenjena skozi 93/68/EWG

EU - direktiva Elektromagnetna združljivost (89/336/EWG) spremenjena skozi 91/263/EWG,
92/31/EWG, 93/68/EWG,
EU - direktiva o emitiranju hrupa (2000/14/EU)

Uporabljeni usklajeni standardi:

DIN EN 60 335-1

DIN EN 60 335-2-79

DIN EN 55 014-1: 2000 + A1: 2001

DIN EN 55 014-2: 1997

DIN EN 61 000-3-2: 2000

DIN EN 61 000-3-11: 2000

Uporabljeni nacionalni standardi: –

Uporabljen postopek o ocenjevanju skladnosti:

Priloga V

Merjeni nivo zvočne moči:

HD 10/25	**HD 13/18**	**HD 9/20**	**HD 10/21**
85 dB(A)	**85 dB(A)**	**86 dB(A)**	**85 dB(A)**

Zajamčeni nivo zvočne moči:

HD 10/25	**HD 13/18**	**HD 9/20**	**HD 10/21**
87 dB(A)	**87 dB(A)**	**87 dB(A)**	**87 dB(A)**

S. Reiser H. Jenner

Alfred Kärcher GmbH & Co. KG
Cleaning Systems
D-71349 Winnenden

Alfred Kärcher komanditna družba.
Sedež Winnenden;
Registrsko sodišče: Waiblingen, HRA 169.
Osebno odgovorna družabnica: Kärcher Reinigungstechnik GmbH; sedež Winnenden, 2404 registrsko sodišče Waiblingen, HRB
Direktorji: Dr. Bernhard Graf, Hartmut Jenner, Georg Metz

Tehnični podatki

Električni priključek				
Napetost	V	400	220/380	380/220
Vrsta toka	Hz	3~50	3~60	3~50
Priključna moč	kW	8,0	7,8	7,8
Omrežna varovalka (počasna/kar. C)	A	13	22,5/13	13/22,5
Maks. dovoljena impedanca omrežja	Ω	(0.189 + j0.118)	(0.145 + j0.090)	(0.145 + j0.090)
Podaljševalni kabel 10 m	mm^2	2,5	2,5	2,5
Podaljševalni kabel 30 m	mm^2	4	4	4
Priključek za vodo				
Dovodna temperatura maks.	°C	60	60	60
Dovodna količina min.	l/h (l/min)	1200 (20)	1200 (20)	1200 (20)
Dolžina dovodne cevi min.	m	7,5	7,5	7,5
Premer dovodne cevi min.	palcev	3/4	3/4	3/4
Sesalna višina iz odprte posode (20 °C)	m	0,5	0,5	0,5
Dovodni tlak maks.	MPa (bar)	1 (10)	1 (10)	1 (10)
Podatki o storilnosti				
Delovni tlak	MPa (bar)	21 (210)	21 (210)	21 (210)
Maks. delovni nadtlak (varnostni ventil)	MPa (bar)	23,1 (231)	23,1 (231)	23,1 (231)
Črpalna količina	l/h (l/min)	1000 (16,7)	1000 (16,7)	1000 (16,7)
Sesanje čistilnega sredstva	l/h (l/min)	0–80 (0–1,3)	0–80 (0–1,3)	0–80 (0–1,3)
Reakcijska moč ročne brizgalne pištole	N	62	62	62
Emitiranje hrupa				
Nivo zvočnega tlaka (EN 60704-1)	dB (A)	72	72	72
Zajamčeni nivo zvočnega tlaka (2000/14/EC)	dB (A)	87	87	87
Vibracije naprave/ skupna vrednost nihanj (ISO 5349)				
Ročna brizgalna pištola	m/s^2	2,2	2,2	2,2
Brizgalna cev	m/s^2	2,0	2,0	2,0
Mere				
Dolžina	mm	560	560	560
Širina	mm	500	500	500
Višina	mm	1090	1090	1090
Teža brez pribora	kg	62	62	62
Teža brez pribora, HD SX	kg	64	64	64
Vsebina posode za čistilno sredstvo	l	6	6	6
Količina olja v črpalki	l	1,2	1,2	1,2
Vrsta olja za črpalko		SAE 90	SAE 90	SAE 90

Elementy urządzenia

Proszę rozłożyć rozkładane kartki z rysunkami na początku instrukcji

1 Ręczny pistolet natryskowy
2 Dźwignia pistoletu natryskowego
3 Wąż wysokociśnieniowy
4 Uchwyt na pistolet natryskowy
5 Zawór dozujący środek czyszczący
6 Pokrywa zbiornika na środek czyszczący
7 Zbiornik środka czyszczącego
8 Wąż zasysający środek czyszczący, z sitkiem
9 Śruba mocująca pokrywę
10 Wyłącznik urządzenia
11 Pokrywa
12 Manometr
13 Przyłącze wysokociśnieniowe
14 Schowek na dyszę
15 Przyłącze wody
16 Filtr drobny
17 Wskazanie poziomu oleju
18 Zbiornik oleju
19 Uchwyt na wąż
20 Odpowietrzenie zbiornika środka czyszczącego
21 Schowek na akcesoria
22 Uchwyt na kabel
23 Uchwyt
24 Złącze ťrubowe dyszy
25 Dysza
26 Rurka strumieniowa
27 Zabezpieczenie pistoletu natryskowego
28 Bęben z wężem
29 Korba

Dla własnego bezpieczeństwa

Przed pierwszym użyciem urządzenia przeczy-tać niniejszą instrukcję obsługi i zwrócić uwagę szczególnie na załączoną broszurkę "Informacje bezpieczeństwa dla wysokociśnieniowych urządzeń czyszczących" nr 5.951-949.

	Materiały użyte do opakowania nadają się do recyklingu. Opakowania nie należy wrzucać do zwykłych pojemników na śmieci, lecz do pojemników na surowce wtórne.
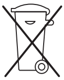	Wyeksploatowane urządzenia składają się z cennych materiałów będących surowcami wtórnymi. Akumulatory, oleje itp. nie mogą przedostać się do środowiska naturalnego. Z tego powodu należy usuwać zużyte urządzenia za pośrednictwem odpowiednich systemów utylizacji.

Zakresy zastosowania urządzenia

Urządzenie stosować tylko i wyłącznie
- do czyszczenia strumieniem wysokociśnieniowym i środkami czyszczącymi (np. czyszczenia maszyn, pojazdów, budowli, narzędzi)
- do czyszczenia strumieniem wysokociśnieniowych bez środków czyszczących (np. czyszczenia elewacji, tarasów, urządzeń ogrodowych).

Do stwardniałych zanieczyszczeń zaleca się zastosowanie wyposażenia specjalnego jakim jest frez do zanieczyszczeń.

Wyposażenie bezpieczeństwa

Gdy dźwignia pistoletu natryskowego zostanie zwolniona, wyłącznik ciśnieniowy wyłącza pompę. Jeżeli dźwignia zostanie naciśnięta, wyłącznik ciśnieniowy włącza pompę ponownie.

Zawór przelewowy zapobiega przekroczeniu dopuszczalnego ciťnienia roboczego.

Zawór przelewowy i wyłącznik ciśnieniowy są fabrycznie zaplombowane.

Nastawienie tylko przez serwis.

Przy zbyt dyżym poborze prądu wyłącznik samoczynny silnikowy wyłączy urządzenie.

Przed pierwszym uruchomieniem

Rozpakowanie urządzenia

- Zawartość opakowania dokładnie sprawdzić. W przypadku stwierdzenia uszkodzenia powstałego w czasie transportu, proszę zawiadomić sprzedawcę.
- Proszę nie wyrzucać opakowania na śmietnik, proszę oddać opakowanie w odpowiednim punkcie zbioru surowców wtórnych.

Sprawdzania poziomu oleju

- Odczytać wskazanie poziomu oleju przy stojącym urządzeniu. Poziom oleju musi być powyżej obu znaków.

Aktywacja odpowietrzenia zbiornika oleju

- Odkręcić śrubę mocującą pokrywy, zdjąć pokrywę.
- Odciąć szpic pokrywy zbiornika oleju.
- Pokrywę zamocować.

Montaż wyposażenia

- Zamontować dyszę przy pomocy złącza ťrubowego na rurze stalowej.
- Zamontować rurę stalową na pistolet natryskowy.

Dla urządzeń z bębnem węża:

- Nałożyć korbę na wał bębna węża.

Dla urządzeń bez bębna węża:

- Wsunąć uchwyt kabla do bocznego otworu przy uchwycie.

Dla ręcznego pistoletu natryskowego ze złączką gwintowaną:

- Przykręcić odpowiednio wąż wysokociśnieniowy.

Dla ręcznego pistoletu bez złączki gwintowanej:

- Wysunąć zacisk zabezpieczający przy pistolecie natryskowym za pomocą śrubokrętu.
- Ustawić pistolet na głowie i w tej pozycji wsunąć koniec węża do pistoletu, do miejsca oporu. Zwrócić przy tym uwagę, aby luźna podkładka znajdująca się na końcu węża odpadła całkiem na dół.
- Zacisk zabezpieczający wcisnąć ponownie do pistoletu. Jeżeli montaż wykonano prawidłowo, wąż daje się wyciągnąć tylko na długość ok. 1 mm.
  A jeżeli wąż daje się dalej wyciągnąć, podkładka zamontowana jest niewłaściwie.
- Przed nawinięciem węża wysokociśnieniowego zaleca się rozciągnąć wąż wzdłuż.
- Poprzez obroty korbą nawijać równomiernie wąż wysokociśnieniowy na bęben.

Uruchomienie

Przyłącze elektryczne

Uwaga!
Napięcie podane na tabliczce znamionowej musi być zgodne z napięciem źródła prądu.

⚠ ***Uwaga!***
Nie nalezy przekraczać maksymalnej dopuszczalnej impedancji sieciowej w punkcie podłączenia elektrycznego.

⚠ ***Uwaga!***
Stosować przedłużacz z wystarczającym przekrojem wydajności (patrz dane techniczne) i rozwinąć całkowicie z bębna.

Dane przyłączeniowe patrz tabliczka znaminowa/ dane techniczne.

⚠ ***Uwaga!***
Podłączenie urządzenia do sieci musi się odbyć koniecznie poprzez wtyczkę. Zabronione jest nierozdzielne podłączenie do sieci elektrycznej. Wtyczka służy do odłączenia od sieci.

Przyłącze wody/zasysanie

Wykonanie przyłącza wodnego

⚠ ***Uwaga!***
Przestrzegać przepisów terenowego przedsiębiorstwa wodociągowego; zgodnie z normami DIN 1988 urządzenia nie wolno podłączać bezpośrednio do publicznej sieci wody pitnej. Krótkoczasowe podłączenie przez zawór przeciwzwrotny (nr zamówienia 6.412-578) jest dozwolony.

Charakterystyka przyłącza wodnego patrz dane techniczne.

- Przyłączyć wąż doprowadzający wodę (nie należy do zakresu dostawy) do przyłącza wodnego urządzenia i do przewodu wodnego (np. do zaworu).
- Zawór wodny otworzyć.

Pobór wody z otwartego zbiornika

- Przykręcić wąż zasysający z filtrem (nr. zamówienia 4.440-238) bezpośrednio do przyłącza wodnego urządzenia.
- Przed przystąpieniem do pracy urządzenia odpowietrzyć.
- W celu odpowietrzenia urządzenia należy odkręcić dyszę i pozostawić włączone urządzenie, aż poleje się woda bez pęcherzyków powietrza.
- Następnie wyłączyć urządzenie i ponownie przykręcić dyszę.

Obsługa

⚠ ***Niebezpieczeństwo!***
W przypadku zastosowania urządzenia na stacja paliw lub w innych strefach zagrożenia przestrzegać odpowiednich przepisów bezpieczeństwa.

⚠ ***Uwaga!***
Silniki można myć tylko w miejscach wyposażonych w oddzielacz oleju (ochrona środowiska).

⚠ ***Uwaga!***
Zwierzęta myć jedynie strumieniem płaskim o niskim ciťnieniu.

Praca z użyciem wysokiego ciśnienia

Urządzenie jest wyposażone w wyłącznik ciśnieniowy. Silnik włącza się tyko wtedy, jeżeli dźwignia jest przyciśnięta.

- Odwinąć wąż wysokociśnieniowy całkowicie z bębna węża.
- Ustawić włącznik urządzenia na "I".
- Zabezpieczyć pistolet natryskowy i pociągnąć za dźwignię pistoletu.

Praca ze środkiem czyszczącym

⚠ ***Uwaga!***
Niewłaściwe środki czyszczące mogą spowodować uszkodzenie urządzenia i czyszczonego obiektu. Stosować tylko środki czyszczące, które dopuszczone zostały przez firmę Kärcher. Przestrzegać zaleceń dozowania i wskazówek dołączonych do środków czyszczących. W celu ochrony środowiska obchodzić się oszczędnie ze środkami czyszczącymi.

Środki czyszczące firmy Kärcher gwarantują bezawaryjną pracę. Proszę zwrócić się o po radę lub zażądać naszego katalogu, względnie ulotek informacyjnych o środkach czyszczących.

- Napełnić zbiornik środka czyszczącego.
- Dyszę wysokociťnieniową zastąpić przez niskociťnieniową (rozmiar 250, wyposażenie dodatkowe).
- Zawór dozujący środek czyszczący nastawić na odpowiednie stężenie.

Stężenie środka czyszczącego przy przepływie maksymalnym:

Nastawienie zaworu dozującego	1	3	5	7
	0,5 %	2,5 %	5,0 %	7,0 %

Zalecana metoda czyszczenia:

- Natrysnąć środek czyszczący niskociśnieniowym płaskim strumieniem oszczędnie na suchą nawierzchnię i odczekać chwilę, lecz nie dopuścić wysuszenia.
- Rozpuszczony brud spłukać wysokociśnieniowym strumieniem.
- Po pracy ustawić zawór dozujący środek czyszczący na "0", włączyć urządzenie na ok. 1 minutę i wypłukać.

Przerwanie pracy

- Puścić dźwignię pistoletu natryskowego, urządzenie wyłącza się. Po ponownym pociągnięciu dźwigni urządzenie znowu się włącza.

Wyłączanie urządzenia

- Wyłącznik urządzenia przestawić na "0" i wyciągnąć wtyczkę z gniazdka.
- Zamknąć dopływ wody.
- Pociągnąć dźwignię, aż ciśnienie całkowicie opadnie.
- Przesunąć zabezpieczenie pistoletu natryskowego do przodu, w celu zabezpieczenia dźwigni pistoletu przed nieporządnym uruchomieniem.

Niebezpieczeństwo!
Niebezpieczeństwo poparzenia gorącą wodą. Pozostałość wody w wyłączonym urządzenia może ulec podgrzaniu. Podczas odłączania węża z dopływu wody wydostająca się podgrzana woda może powodować poparzenia. Wąż należy odłączać dopiero po ochłodzeniu urządzenia.

Transport urządzenia

- Do transportu na większe odległości chwycić urządzenie za uchwyt i ciągnąć za sobą.
- W przypadku transportu w pozycji leżącej opróżnić najpierw zbiornik środka czyszczącego.

Przechowywanie urządzenia

- Ręczny pistolet natryskowy wetknąć do uchwytu.
- Nawinąć wąż wysokociśnieniowy i przewiesić przez uchwyt na wąż,

lub

- wąż wysokociśnieniowy nawinąć na bęben węża. Wsunąć uchwyt korby, w celu zablokowania bębna węża.
- Elektryczny przewód zasilający zawinąć wokół uchwytu na przewód/wąż.

Ochrona przed mrozem

Uwaga!
Mróz zniszczy zupełni urządzenie nieopróżnione zupełnie z wody! Przechowywać urządzenie w pomieszczeniu chronionym przed mrozem.

Jeżeli przechowywanie w pomieszczeniu chronionym przed mrozem jest niemożliwe:

- Opróżnić zbiornik środka czyszczącego. (patrz przeglądy i konserwacja/w potrzeby)
- Wylać wodę i przepłukać urządzenie środkiem chroniącym przed mrozem.
- Włączyć urządzenie na sucho na maks. 1 minutę.
- Stosować sprzedawane w handlu środki chroniące przed mrozem dla samochodów na bazie glikolu.
- Przestrzegać przepisów stosowania podanych przez producenta środka ochronnego.

Przeglądy i konserwacja

Niebezpieczeństwo!
Przed przystąpieniem do czyszczenia, przeglądu i konserwacji wyjąć wtyczkę z gniazdka sieciowego.

Uwaga!
Przy wymianie oleju zużyty olej eliminować tylko przez autoryzowane punkty zbiorcze.

Przegląd bezpieczeństwa/ umowa o przeglądach

Możecie Państwo zawrzeć umowę ze swoim sprzedawcą na regularne przeglądy bezpieczeństwa lub przeglądy okresowe urządzenia. Proszę skorzystać z jego porad.

Przed każdym uruchomieniem

- Sprawdzić elektryczny przewód zasilający, czy nie jest uszkodzony (niebezpieczeństwo porażenia prądem), uszkodzony przewód zasilający zlecić niezwłocznie do wymiany specjaliście w autoryzowanym punkcie serwisowym lub specjaliście-elektrykowi.
- Sprawdzić wąż wysokociśnieniowy, ze nie jest uszkodzony (niebezpieczeństwo rozerwania), uszkodzony wąż wysokociśnieniowy niezwłocznie wymienić.
- Sprawdzić szczelność urządzenia (pompy). Trzy krople wody na minutę są dopuszczalne i mogą wypływać w dolnej części urządzenia. Przy większych nieszczelnościach zwrócić się do punktu serwisowego.

Tygodniowo

- Sprawdzić poziom oleju w zbiorniku olejowym: Jeżeli olej jest mętny (woda w oleju), zwrócić się natychmiast do punktu serwisowego.
- Czyszczenie filtru drobnego
  - Opóścić ciśnienie z urządzenia.
  - Odkręcić śrubę mocującą pokrywy, zdjąć pokrywę.
  - Odkręcić pokrywkę z filtrem.
  - Wyczyścić filtr czystą wodą lub powietrzem sprężonym.
  - Zamontowań w odwrotnej kolejności.
- Wyczyścić wąż zasysający środek czyszczący.

Rocznie albo po 500 godzinach pracy

- Wymienić olej
  - ilość i rodzaj oleju patrz dane techniczne
  - odkręcić śrubę mocującą, zdjąć pokrywę, wykręcić śrubę upustową oleju w przedniej części korpusu silnika.
  - zużyty olej zlać do odpowiedniego pojemnika.
  - Wkręcić śrubę upustową oleju.
  - Napełnić powoli nowym olejem, pęcherzyki powietrza muszą się ulotnić.

W razie potrzeby

- Opróżnianie i czyszczenie zbiornika środka czyszczącego
  - Wyciągnąć pokrywę zbiornika środka czyszczącego z wężem zasysającym.
  - Położyć urządzenie poziomo.
  - Opróżnić i wyczyścić zbiornik środka czyszczącego.

Pomoc w razie zakłóceń

Niebezpieczeństwo!
Przed gażdym przystąpieniem do naprawy wyłączyć urządzenie i wyjąć wtyczkę z gniazdka sieciowego. Części elektryczne mogą być sprawdzane i naprawiane tylko przez autoryzowany serwis.
W przypadku wystąpienia zakłóceń, które nie są opisane w tym rozdziale, w przypadkach wątpliwych i przy wyraźnej wskazówce proszę zwrócić się do autoryzowanego punktu serwisowego.

Urządzenie nie pracuje

- Sprawdzić, czy elektryczny przewód zasilający nie jest uszkodzony.
- W przypadku wystąpienia defektu elektrycznego zwrócić się do punktu serwisowego.

Urządzenie nie daje pożądanego ciśnienia

- Zamontować dyszę wysokociťnieniową.
- Dyszę wyczyścić / wymienić.
- Oczyścić filtr drobny, w razie potrzeby wymienić.
- Odpowietrzyć urządzenie (patrz uruchamianie).
- Sprawdzić ilość doprowadzanej wody (patrz dane techniczne).
- Sprawdzić, czy wszystkie przewody dopływowe pompy są szczelne i czy nie są zatkane.
- W razie potrzeby zwrócić się do punktu serwisowego.

Nieszczelna pompa

- 3 krople wody na minutę są dopuszczalne i mogą wypływać w dolnej części urządzenia. Przy większych nieszczelnościach zwrócić się do punktu serwisowego.

Pompa stuka

- Sprawdzić szczelność wszystkich przewodów dopływowych, również w układzie środka czyszczącego.
- Odpowietrzyć urządzenie (patrz uruchamianie).
- Czyszczenie filtru drobnego
- W razie potrzeby zwrócić się do punktu serwisowego.

Środek czyszczący nie jest zasysany

- Zamontować dyszę niskociťnieniową.
- Sprawdzić szczelność i drożność węża zasysającego środek czyszczący wraz z filtrem i w razie potrzeby wyczyścić.
- Wyczyścić/wymienić zawór zwrotny na przyłączu węża zasysającego środek czyszczący.
- Zawór dozujący środek czyszczący otworzyć, albo sprawdzić jego szczelność i drożność, w razie potrzeby wyczyścić. Także otwór odpowietrzający w korpusie wyczyścić.
- W razie potrzeby zwrócić się do punktu serwisowego.

Części zamienne

Lista części zamiennych znajduje się na końcu tej instrukcji obsługi.

Gwarancja

W każdym kraju obowiązują warunki gwarancji wydanej przez nasze przedsiębiorstwo handlowe w tym kraju. Ewentualne usterki urządzenia usuwane są w okresie gwarancji bezpłatnie, o ile spowodowane są błędem materiałowym lub produkcyjnym.

Gwarancja nabiera mocy tylko wtedy, gdy sprzedawca w czasie sprzedaży wypełni całkowicie załączoną kartę, zaopatrzy ją pieczątką i podpisem, a Państwo wyślecie tę kartę do przedstawicielstwa handlowego naszej firmy w Waszym kraju.

W przypadku roszczenia gwarancyjnego proszę zwrócić się z urządzeniem wraz z wyposażeniem i dowodem kupna do Waszego sprzedawcy lub do najbliższego autoryzowanego punktu serwisowego.

Deklaracja zgodności Wspólnoty Europejskiej (EG)

Niniejszym oświadczamy, że niżej określona maszyna od projektu poprzez konstrukcję, aż do wersji wprowadzonej przez nas do użytku spełnia obowiązujące podstawowe wymagania bezpieczeństwa i higieny pracy wymienionych wytycznych EWG. W przypadku wprowadzenia zmian w maszynie, które nie zostały z nami uzgodnione deklaracja ta traci swoją ważność.

Wyrób: **Wysokociśnieniowe urządzenie czyszczące**

Typ: **1.286-xxx, 1.292-xxx, 1.441-xxx**

Obowiązujące wytyczne Wspólnoty Europejskiej (EG):

wytyczne dla maszyn (98/37/EG)

wytyczne dla niskiego napięcia (73/23/EWG)

zmienione przez 93/68/EWG

Wytyczna o tolerancji promieni elektromagnetycznych (89/336/EWG) zmienione przez 91/263/EWG, 92/31/EWG, 93/68/EWG,

wytyczna o emisjach hałasu (2000/14/EU)

Zastosowane zgodne normy:

DIN EN 60 335-1

DIN EN 60 335-2-79

DIN EN 55 014-1: 2000 + A1: 2001

DIN EN 55 014-2: 1997

DIN EN 61 000-3-2: 2000

DIN EN 61 000-3-11: 2000

Zastosowane normy krajowe: **–**

Zastosowana metoda oceny zgodności:

Załącznik V

Zmierzony poziom hałasu:

HD 10/25	HD 13/18	HD 9/20	HD 10/21
85 dB(A)	85 dB(A)	86 dB(A)	85 dB(A)

Gwarantowany poziom hałasu:

HD 10/25	HD 13/18	HD 9/20	HD 10/21
87 dB(A)	87 dB(A)	87 dB(A)	87 dB(A)

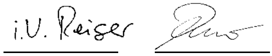

S. Reiser H. Jenner

Alfred Kärcher GmbH & Co. KG
Cleaning Systems
D-71349 Winnenden

Alfred Kärcher Kommanditgesellschaft.
Sitz Winnenden; Registergericht: Waiblingen, HRA 169. Persönlich haftende Gesellschafterin: Kärcher Reinigungstechnik GmbH; Sitz Winnenden,
2404 Registergericht Waiblingen, HRB
Geschäftsführer: Dr. Bernhard Graf, Hartmut Jenner, Georg Metz

Dane techniczne

Przyłącze elektryczne				
Napięcie	V	400	220/380	380/220
Rodzaj prądu	Hz	3~50	3~60	3~50
Moc przyłącza	kW	8,0	7,8	7,8
Bezpiecznik sieciowy (opóźniony, charakt. C)	A	13	22,5/13	13/22,5
Maksymalna dopuszczalna impedancja sieciowa	Ω	(0.189 + j0.118)	(0.145 + j0.090)	(0.145 + j0.090)
Przedłużacz 10 m	mm^2	2,5	2,5	2,5
Przedłużacz 30 m	mm^2	4	4	4
Przyłącze wodne				
Temperatura wody dopływowej maks.	°C	60	60	60
Natężenie przepływu wody dopływu min.	l/h (l/min)	1200 (20)	1200 (20)	1200 (20)
Wąż dopływowy długość min.	m	7,5	7,5	7,5
Wąż dopływowy - średnica min.	cal	3/4	3/4	3/4
Wysokość ssania z otwartego zbiornika dla wody o temp. (20 °C)	m	0,5	0,5	0,5
Ciśnienie wody dopływowej maks.	MPa (bar)	1 (10)	1 (10)	1 (10)
Wydajność urządzenia				
Ciśnienie robocze	MPa (bar)	21 (210)	21 (210)	21 (210)
Maksymalne nadcisnienie robocze (zawór bezpieczenstwa)	MPa (bar)	23,1 (231)	23,1 (231)	23,1 (231)
Wydajność pompy	l/h (l/min)	1000 (16,7)	1000 (16,7)	1000 (16,7)
Zasysanie środka czyszczącego	l/h (l/min)	0–80 (0–1,3)	0–80 (0–1,3)	0–80 (0–1,3)
Siła odrzutu ręcznego pistolecie natryskowym	N	62	62	62
Emisja szumów				
Poziom ciśnienia akustycznego (EN 60704-1)	dB (A)	72	72	72
Gwarantowany poziom ciśnienia akustycznego (2000/14/EC)	dB (A)	87	87	87
Wibracje urządzenia/wartość drgań (ISO 5349)				
Ręczny pistolet natryskowy	m/s^2	2,2	2,2	2,2
Rurka strumieniowa	m/s^2	2,0	2,0	2,0
Wymiary				
Długość	mm	560	560	560
Szerokość	mm	500	500	500
Wysokość	mm	1090	1090	1090
Masa bez akcesoriów	kg	62	62	62
Masa bez akcesoriów, HD SX	kg	64	64	64
Pojemność zbiornika środka czyszczącego	l	6	6	6
Ilość oleju w pompie	l	1,2	1,2	1,2
Rodzaj oleju w pompie		SAE 90	SAE 90	SAE 90

Elemente de aparatură

Rugăm deschideți pagina cu fotografia în sus

1 Pistol de șprițat de mână (de curățat)
2 Pârghia pistolului de curățat
3 Furtun de înaltă presiune
4 Suport pentru pistolul de curățat
5 Ventil de dozare-detergent
6 Capac de închidere pentru rezervorul de detergent
7 Rezervorul materialului de curățire
8 Furtun pentru absorbția detergentului filtru
9 Șurub de fixare pentru capotă
10 Întrerupătorul aparatului
11 Capotă
12 Manometru
13 Racord de înaltă presiune
14 Depou diuze
15 Racord de apă
16 Filtru fin
17 Indicator de nivel ulei
18 Rezervor de ulei
19 Loc de depunere furtun
20 Aerisirea rezervorului cu detergent
21 Sertar pentru accesorii
22 Port cablu
23 Mâner
24 Suruburile de fixare ale duzei
25 Diuză
26 Țeavă din oțel
27 Siguranța pistolului de curățat
28 Tambur cablu
29 Manivelă

Pentru securitatea Dvs.

Citiți înaintea întrebuințării aparatului aceste instrucțiuni de utilizare și respectați în mod special broșura alăturată „Prescripții de securitate pentru lucrul cu aparate de curățat cu presiune înaltă" Nr. 5.951-949.

	Materialele de ambalare sunt reciclabile. Nu aruncați ambalajul în containerele de gunoi menajer, ci depuneți-l la centrele de revalorificare.
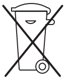	Aparatele vechi conțin materiale reciclabile de valoare, care sunt necesare proceselor de revalorificare. Bateriile, uleiul și substanțele asemănătoare nu au voie să intre în contact cu mediul. Din acest motiv, vă rugăm să apelați la sistemele respective de colectare.

Domenii de utilizare ale aparatului

acest aparat se va utiliza exclusiv

- pentru curățirea cu jet de înaltă presiune și detergenți (de ex. curățirea de mașini, vehicule, clădiri, scule),
- pentru curățirea cu jet de înaltă presiune fără detergent (de ex. curățirea fațadelor, teraselor, uneltelor de grădinărit).

pentru îndepărtarea murdăriilor persistente, recomandăm freza pentur murdărie drept accesoriu special.

Dispozitive de siguranță

Dacă se eliberează pârghia pistolului de curățat, comutatorul prin presiune decuplează pompa. Dacă pârghia este acționată, comutatorul de presiune cuplează pompa din nou.

Ventilul de supradebit are rolul de a mentine presiunea sub valoarea maxima admisibila.

Ventilul de revărsare şi comutatorul prin presiune sunt reglate din fabrică şi plombate.

Reglaje se fac numai prin serviciul de clientelă.

În cazul unui consum de curent prea mare, comutatorul de protectie al motorului întrerupe functionarea aparatului.

Înainte de prima punere în funcțiune

Dezambalarea aparatului

- Verificați conținutul livrării la dezpachetare. În cazul unor deteriorări prin transport, înştiințați comerciantul Dvs.
- Nu aruncați ambalajul la gunoi, ci predați-l pentru revalorificare în punctele de colectare corespunzătoare.

Controlul nivelului de ulei

- Nivelul uleiului se citeşte cu aparatul în repaos.Nivelul uleiului trebuie să se situieze deasupra celor două marcaje.

Activarea aerisirii rezervorului de ulei

- Se deşurubează şurubul de fixare al capotei, se scoate capotă.
- Vârful capacului rezervorului de ulei se taie.
- Se fixează capotă.

Se montează accesoriile

- Montati duza cu suruburile de fixare pe conducta din otel.
- Montati conducta din otel pe pistolul de mâna pentru stropit.

În cazul aparatelor cu tambur pentru furtun:

- Se întroduce manivela pe axul tamburului pentru furtun.

În cazul aparatelor fără tambur pentru furtun:

- Portul de cablu se aretează în crestarea laterală din mânerul tamburului de cablu.

La pistoale de curățat cu racordare prin filet:

- Furtunul de înaltă presiune se înşurubează în mod corespunzător.

La pistoale de curățat fără racord prin filet:

- Cu o şurubelniță se scoate agrafa de asigurare de pe pistolul de curățat.
- Pistolul se întoarce cu capul în jos şi în această poziție se apasă capul furtunului până la refuz în pistol. La această operație se va avea grijă ca şaiba volantă de pe capătul furtunului să cadă complect în jos.
- Agrafa de asigurare se apasă din nou în pistol. În cazul unui montaj corespunzător, furtunul de înaltă presiune se lasă tras în afară numai cu cca. 1 mm. Dacă furtunul se lasă tras cu mai mult în afară, atunci şaiba este montată greşit.
- Înaintea înfăşurării furtunului de înaltă presiune este recomandabil ca acesta să fie desfăşurat întins.
- Prin învârtirea manivelei, se va aduna furtunul de înaltă presiune în straturi uniforme pe tambur.

Punerea în funcțiune

Racordul electric

⚠ *Atenţiune!*
Tensiunea indicată pe plăcuța aparatului trebuie să corespundă cu tensiunea de alimentare.

⚠ *Atenție!*
Nu este permis ca impedanța maximă admisă a rețelei electrice în puntul de racord să fie depăşita. (Vezi Caracteristici tehnice).

⚠ *Atenție!*
Se vor utiliza numai cabluri de prelungire de secțiune corespunzătoare (vezi caracteristici tehnice) care se vor derula complect de pe tamburul de cablu.

Valorile nominale ale racordului, vezi plăcuța aparatului/caracteristicile tehnice

⚠ *Atenție!*
Aparatul trebuie racordat obligatoriu prin fişă la rețeaua electrică. O legătura care nu se

desface cu rețeaua electrică nu este permisă. Fișa servește pentru separarea rețelei.

Racordul de apă/funcționare prin aspirație

Racordarea la conducta de apă

⚠ *Atenție!*
Se vor respecta prescripțiile intreprinderii de alimenatre cu apă, conform DIN 1988 nu este permis ca apratul să fie racordat direct la rețeaua publică de apă potabilă. Racordarea pe termen scurt printr-un robinet de blocarea scurgerii inverse (comandă-Nr. 6.412-578) este admisibil.

Valorile nominale ale racordului, vezi caracteristicile tehnice.

- Se va folosi cu un furtun suplimentar (necuprins în conținutul livrării) care se va cupla la racordul de apă al aparatului și la racordul de alimenatare cu apă. (d. Ex. robinet pentru apă).
- Se deschide robinetul de alimentare cu apă.

Se absoarbe apă din rezervorul deschis

- Se înșurubează furtunul de aspirație cu filtru (comanda-Nr. 4.440-238) pe racordul de apă.
- Se va aerisi apartul înaintea punerii în funcțiune.
- Pentru aerisirea aparatuluiu se deșurubează diuza și se lasă aparatul să mearga atâta timp în gol, până când apa refulată nu mai prezintă bule de aer
- Se întrerupe aparatul și se înșurubează din nou diuza.

Manipularea

⚠ *Pericol!*
La utilizarea apartului în benzinării sau în alte zone periculoase, se vor respecta prescripțiile de securitate corespunzătoare.

⚠ *Atenție!*
Motoare se vor curăța numai în locuri cu colectoare de ulei corespunzătoare (protecția mediului).

⚠ *Atenție!*
Spalati animalele numai cu jetul plat de joasa presiune.

Funcționarea cu presiune înaltă

Aparatul este echipat cu un comutator prin apăsare. Motorul pornește numai atunci, când pârghia pistolului este trasă.

- Furtunul de înaltă presiune se derulează complect de pe tambur.
- Întrerupătorul aparatului se comută în poziția “I” .
- Se dezovărește pistolul de curățat și se acționează pârghia pistolului.

Funcționarea cu detergenți lichizi

⚠ *Atenție!*
Detergenți lichizi necorespunzători pot dăuna aparatului și obiectului de curățat. Se vor folosi numai detergenți lichizi acceptați de Kärcher. Recomandări pentru dozare și indicațiile care însoțesc detergenții trebuie respectate. Pentru ocrotirea mediului înconjurător, detergenții se vor utiliza cât mai economicos.

Detergenții Kärcher garantează funcționarea fără deranjamente. Vă rugăm să apelați la explicații și solicitați catalogul nostru cu detergenți sau foile noastre informative privind detergenții.

- Se umple rezervorul de detergent.
- Înlocuiti duza de înalta presiune cu duza de joasa presiune (dimensiunea 250, accesorii).
- Ventilul pentru dozarea detergentului se pune pe poziția concentrației dorite.

Concentrația detergentului la debitul maxim:

Poziția ventilului de dozare	1	3	5	7
	0,5 %	2,5 %	5,0 %	7,0 %

Metoda de curățire recomandată

- Detergentul se pulverizează cu jet de presiune mică economicos pe suprafața uscată, lăsându-l să penetreze, fără a ajunge să se usuce.

- Murdăria dizolvată se îndepărtează prin spălare cu jetul de presiune ridicată.
- După încetarea lucrului, ventilul pentru dozarea detergentului se pune pe poziția “0” iar aparatul se cuplează 1 minut şi se limpezeşte.

Întreruperea funcționării

- Se eliberează pârghia pistolului de curățat, aparatul se deconectează. Se trage din nou pârghia, aparatul se cuplează din nou.

Decuplarea aparatului

- Comutatorul aparatului se pune pe poziția “0” şi se trage fişa de rețea.
- Se închide sursa de apă.
- Se trage de pârghia pistolului până ce aparatul rămâne fără presiune.
- Pârghia de asigurare a pistolului de şprițat de mână se împinge în față, pentru a proteja pârghia pistolului de acționări neintenționate.

Pericol!
Pericol de opărire prin apă fierbinte. Apa reziduala aflată în aparatul decuplat se poate încălzi. La desfacerea furtunului de la sursa de apă, acesta poate stropi apa fierbinte în afară şi produce opăriri. Furtunul se va desface numai după ce aparatul s-a răcit.

Transportul aparatului

- Pentru transportul pe distanțe mai mari, aparatul se trage după sine de mâner.
- Înainte de transportarea culcată se va goli rezervorul de detergent.

Pastrarea aparatului

- Pistolul de curățat se pune pe suport
- Furtunul de înaltă presiune se derulează şi se atârnă pe locul de depunere a furtunului,

sau

- Furtunul de înaltă presiune se înfăşoara pe tamburul de furtun. Mânerul manivelei se întroduce înăuntru pentru a bloca tamburul de cablu.
- Cablul de racord se înfăşoară pe locul de depunere cablu-/furtun.

Protecția contra înghețului

Atenție!
Înghețul distruge aparatul incomplect golit de apă. Aparatul se va depozita într-un loc ferit de îngheț.

Când nu este posibilă depunerea într-un loc ferit de îngheț:

- Se va goli rezervorul cu detergent. (vezi întreținerea şi revizia /În caz de necesitate)
- Se goleşte aparatul de apă şi se limpezeşte cu soluție antiger.
- Se lasă aparatul să meargă uscat timp de max. 1 min.
- Se vor utiliza soluții antiger uzuale în comerț pentru automobile pe bază de glicol.
- Se vor respecta instrucțiunile producătorului soluției antiger.

Întreținere şi revizie

Pericol!
Înaintea tuturor lucrărilor de întreținere şi revizie se va scoate aparatul din priza de rețea.

Atenție!
Uleiul uzat care rezultă din schimbul de ulei, se va preda numai în locuri de depunere autorizate.

Inspecția privind securitate/ Contract de revizie

Cu comerciantul Dvs. puteți conveni o inspecție regulată de securitate sau puteți încheia un contract de întreținere. Vă rugăm să apelați la lămuriri.

Înainte de fiecare funcționare

- Cablurile de racord se examinează asupra unor defecte. (Pericol de electrocutare), cabluri de racord defecte se vor înlocui imediat prin servicii de clientelă autorizate/specialist electrotehnic.
- Furtunul de înaltă presiune se verifică asupra defectelor (pericol de crăpare), cablu de înaltă presiune defect se înlocuieşte imediat.

- Aparatul (pompa) se controlează asupra etanşeităţii.
  3 picături de apă pe minut sunt admisibile şi pot ieşi pe partea inferioară a aparatului. În cazul unor neetanşeităţi mai mari, se va apela la serviciul de clientelă.

Săptămânal

- Se controlează nivelul uleiului din rezervorul de ulei: dacă uleiul se prezintă lăptos (apă în ulei), se va solicita imediat serviciul de clientelă.
- Curăţirea filtrului fin.
  - Se eliberează aparatul de presiune.
  - Şurubul de fixare al capotei se deşurubează, se scoate capotă.
  - Se deşurubează capacul cu filtru.
  - Filtrul se curăţă cu apă curată sau cu aer comprimat.
  - În ordine inversă se montează totul la loc.
- Filtrul de pe furtunul de aspiraţie al detergentului se curăţă.

Anual sau după 500 ore de funcţionare

- Schimbul de ulei
  - Cantitate şi sortimentuil uleiului, vezi caracteristicile tehnice
  - Se desface şurubul de fixare, se scoate capotă, şurubul de golirea uleiului din faţă, lângă carcasa motorului se deşurubează.
  - Se lasă să scurgă uleiul într-un vas adecvat.
  - Se înşurubează şurubul de golirea uleiului.
  - Se întroduce ulei proaspăt; bulele de aer trebuie să iasă în afară.

În caz de necesitate

- Rezervorul cu detergent se goleşte şi se curăţă
  - Capacul de închidere al rezervorului de detregent se trage în afară cu furtunul de aspiraţie.
  - Aparatul se pune culcat pe spate.
  - Rezervorul de detergent se goleşte şi se curăţă.

Remedieri în caz de defecţiuni

⚠ *Pericol!*
Înaintea tuturor lucrărilor de reparaţie, aparatul se deconectează şi se scoate din priză. Părţile componente electrice se controlează şi se repară numai de specialişti autorizaţi.
În cazul unor deranjamente care nu au fost specificate în acest capitol, în cazuri de incertiudine cu indicaţie expresă, se va apela la serviciul de clientelă autorizat.

Aparatul nu se învărteşte

- Se verifică cablul de reţea asupra unor defecţiuni.
- În cazul unor defecţiuni electrice, se va apela la serviciul de clientelă.

Nu se stabileşte presiunea în aparat

- Montati duza de înalta presiune.
- Diuza se curăţă / se înlocuieşte
- Se curăţă filtrul fin, în caz de nevoie se înlocuieşte.
- Se aeriseşte aparatul (vezi punere în funcţiune).
- Se verifică debitul alimentarii cu apa (vezi caracteristici tehnice).
- Se verifica toate conductele spre pompă asupra etanşeitaţii sau înfundării.
- În caz de nevoie se va apela la serviciul de clientelă.

Pompa este neetanşă

- 3 picături de apă pe minut sunt admisibile şi pot ieşi din partea de jos a aparatului. În cazul unor neetanşeităţi mai mari, se va apela la serviciul de clientelă.

Pompa are bătăi

- Toate conductele de aducţiune, inclusiv sistemul detergentului se verifică asupra etanşeităţii.

- Se aeriseşte aparatul (vezi punerea în funcțiune).
- Se curăță filtrul fin.
- În caz de necesitate se apelează la serviciul de clientelă.

Detergentul nu este absorbit

- Montati duza de joasa presiune.
- Furtunul pentru detergent cu filtru se verifică/ curăță asupra etanşeității şi înfundării.
- Ventilul de întoarcere de după furtunul de absorbție al detergentului se curăță/se înlocuieşte.
- Ventilul de dozarea deteregentului se deschide sau se controlează asupra etanşeității/înfundării şi se remediază. Şi orificiul de aerisire din carcasă se curăță.
- În caz de nevoie se va apela la serviciul de clientelă.

Piese de schimb

O trecere în revistă a pieselor de schimb se găseşte la sfârşitul acestor instrucțiuni de utilizare.

Garanție

În fiecare țară sunt valabile condițiile de garanție acordate de societatea noastră de desfacere. Eventuale defecțiuni la apart se ridică de către noi în perioada de garanție gratuit, în cazurile în care un defect de material sau de fabricație a fost cauza.

Garanția este valabilă numai dacă comerciantul complectează fişa de răspuns complect la vânzare, ştampilează şi semnează aceasta şi Dvs. trimiteți fişă de răspuns în continuare la societatea de desfacere din țara Dvs.

În caz de aplicarea garanției, adresați-vă vă rog cu anexele şi cu actele de cumpărare comerciantului Dvs. sau celui mai apropiat punct de serviciu cu clientela.

Declarație de conformitate-EU

Prin prezenta declarăm că mașina menționată mai înainte, pe baza concepției și tipului constructiv precum și în varianta constructivă pusă de noi în circulație, corespunde normelor de bază valabile de secuiritate și condițiilor de sănătate din norma recomandată de EU, specificată mai jos.
În cazul unor modificări la mașină, făcute fără acordul nostru, această decalarație își pierde valabilitatea.

Produs: **Curățător cu înaltă presiune**
Tip: **1.286-xxx, 1.292-xxx, 1.441-xxx**

Norme-EU aplicate în domeniu:

Recomandarea pentru mașini-EU (98/37/EG)

Îndrumarea-EU pentru joasa tensiune (73/23/EWG)
modificată 93/68/EWG

Îndrumarea-EU pentru suportabilitate electromagnetică (89/336/EWG) modificată prin 91/263/EWG,
92/31/EWG, 93/68/EWG,

Îndrumarea-EU asupra emisiunii de zgomote (2000/14/EU)

Norme conexe aplicate:

DIN EN 60 335-1
DIN EN 60 335-2-79
DIN EN 55 014-1: 2000 + A1: 2001
DIN EN 55 014-2: 1997
DIN EN 61 000-3-2: 2000
DIN EN 61 000-3-11: 2000

Norme naționale aplicate: –

Metoda de aprecierea conformității aplicată:
AnexaV

Nivelul măsurat al puterii acustice:

HD 10/25	HD 13/18	HD 9/20	HD 10/21
85 dB(A)	85 dB(A)	86 dB(A)	85 dB(A)

Nivel de putere acustică garantat:

HD 10/25	HD 13/18	HD 9/20	HD 10/21
87 dB(A)	87 dB(A)	87 dB(A)	87 dB(A)

i.V. Reiser

S. Reiser H. Jenner

Alfred Kärcher GmbH & Co. KG
Cleaning Systems
D-71349 Winnenden

Alfred Kärcher Kommanditgesellschaft (SC).
Sitz Winnenden;
Registergericht: Waiblingen, HRA 169.
Asociați cu răspundere personală: Kärcher Reinigungstechnik GmbH; Sitz Winnenden, 2404 Registergericht Waiblingen, HRB
Conducătorii unității: Dr. Bernhard Graf, Hartmut Jenner, Georg Metz

Date tehnice

Racord electric				
Tensiune	V	400	220/380	380/220
Felul curentului	Hz	3~50	3~60	3~50
Cablul de alimentare	kW	8,0	7,8	7,8
Siguranță de rețea (lentă/Char. C)	A	13	22,5/13	13/22,5
Impedanța maximă admisă a rețelei	Ω	(0.189 + j0.118)	(0.145 + j0.090)	(0.145 + j0.090)
Cablu de prelungire 10 m	mm^2	2,5	2,5	2,5
Cablu de prelungire 30 m	mm^2	4	4	4
Racord de apă				
Temperatura apei de alimentare max.	°C	60	60	60
Debitul de apă min.	l/h (l/min)	1200 (20)	1200 (20)	1200 (20)
Furtun de alimentare cu apă-lungimea min.	m	7,5	7,5	7,5
Diametrul furtunului de alimentare cu apă min.	Țoli	3/4	3/4	3/4
nivelul de aspirație din rezervorul deschis (20 °C)	m	0,5	0,5	0,5
Presiunea apei de alimentare max.	MPa (bar)	1 (10)	1 (10)	1 (10)
Caracteristici, performanțe				
Presiunea de lucru	MPa (bar)	21 (210)	21 (210)	21 (210)
Suprapresiunea de lucru max. (Ventilul de siguranță)	MPa (bar)	23,1 (231)	23,1 (231)	23,1 (231)
Debitul	l/h (l/min)	1000 (16,7)	1000 (16,7)	1000 (16,7)
Asorbția de detergent	l/h (l/min)	0–80 (0–1,3)	0–80 (0–1,3)	0–80 (0–1,3)
Reculul pistolului de curățat	N	62	62	62
Emisia de zgomote				
Nivelul presiunii acustice (EN 60704-1)	dB (A)	72	72	72
Nivelul garantat al nivelului puterii acustice (2000/14/EC)	dB (A)	87	87	87
Vibrația aparatului / Valoarea de vibrație globală (ISO 5349)				
Pistol de șprițat de mână	m/s^2	2,2	2,2	2,2
țeavă de proiectare	m/s^2	2,0	2,0	2,0
Dimensiuni				
Lungimea	mm	560	560	560
Lățimea	mm	500	500	500
Înălțimea	mm	1090	1090	1090
Greutatea fără accesorii	kg	62	62	62
Greutatea fără accesorii, HD SX	kg	64	64	64
Conținutul rezervorului, detergent	l	6	6	6
Cantitatea de ulei pompa	l	1,2	1,2	1,2
Sortimentul uleiului pompa		SAE 90	SAE 90	SAE 90

Prístrojové prvky

Prednú stranu vyklopte prosím dopredu

1 Ručná striekacia pištoľ
2 Páka ručnej striekacej pištole
3 Vysokotlaková hadica
4 Držiak pre ručnú striekaciu pištoľ
5 Dávkovací ventil čistiaceho prostriedku
6 Veko pre nádrž na čistiaci prostriedok
7 Nádrž na čistiaci prostriedok
8 Nasávacia hadica na čistiaci prostriedok
9 Upevňovacia skrutka pre príklop
10 Prístrojový spínač
11 Príklop
12 Manometer
13 Vysokotlaková prípojka
14 Odkladacia priehradka pre dýzy
15 Vodná prípojka
16 Jemný filter
17 Ukazovateľ stavu oleja
18 Olejová nádrž
19 Odkladacia priehradka pre hadicu
20 Odvzdušňovanie nádrže s čistiacim prostriedkom
21 Priehradka pre príslušenstvo
22 Držiak kábla
23 Rukovät´
24 Skrutkový spoj hubice
25 Dýza
26 Rozstrekovacia hubica
27 Poistka ručnej striekacej pištole
28 Hadicový bubon
29 Kľuka

Pre Vašu bezpečnost´

Pred prvým použitím prístroja si prečítajte tento návod na obsluhu a rešpektujte najmä priloženú brožúru „Bezpečnostné pokyny pre vysokotlakový čistič“ č. 5.951-949.

	Obalové materiály sú recyklovateľné. Nikdy nevyhadzujte obaly do komunálneho odpadu. Odovzdajte ich do zberne druhotných surovín.
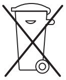	Staré zariadenia obsahujú hodnotné recyklovateľné materiály, ktoré sa musia odovzdať na opätovné zhodnotenie. Akumulátory, olej a podobné materiály sa nesmú dostať do životného prostredia. Staré zariadenia preto láskavo odovzdajte do vhodnej zberne odpadových surovín.

Oblasti použitia prístroja

Tento prístroj používajte výlučne

- na čistenie pomocou vysokotlakového prúdu a čistiaceho prostriedku (napr. čistenie strojov, vozidiel, stavieb, náradia),
- na čistenie pomocou vysokotlakového prúdu bez čistiaceho prostriedku (napr. čistenie fasád, terás, záhradných prístrojov).

Pri silnom znečistení doporučujeme frézu na nečistoty ako zvláštne príslušenstvo.

Bezpečnostné zariadenia

Pri uvoľnení páky ručnej striekacej pištole tlakový spínač vypne čerpadlo. Pri zatiahnutí páky tlakový spínač opät´ zapne čerpadlo.

Prepúšťací ventil zabráni prekročeniu dovoleného pracovného tlaku.

Prepadový ventil a tlakový spínač sú továrensky nastavené a zaplombované.

Nastavenia sa môžu robit´ iba prostredníctvom služby zákazníkom.

Pri príliš vysokom prúdovom odbere sa istič motora vypne.

Pred prvým uvedením do prevádzky

prístroj vybaľte

- pri vybaľovaní skontrolujte obsah balenia. V prípade poškodenia pri preprave informujte predajcu.
- Obal neodhadzujte medzi domový odpad, ale odovzdajte ho na recykláciu do príslušnej zberne.

Skontrolujte stav oleja

- Ukazovateľ stavu oleja odčítavajte na stojacom prístroji. Hladina oleja musí byt´ nad obidvomi ukazovateľmi.

Aktivujte odvzdušňovanie olejovej nádrže

- Vytočte upevňovaciu skrutku na príklope, príklop zložte.
- Odrežte špičku krytu olejovej nádrže.
- Príklop upevnite.

Montáž príslušenstva

- Namontujte hubicu spolu so skrutkovým spojom hubice na prúdnicu.
- Namontujte prúdnicu na ručnú striekaciu pištoľ.

Pri prístrojoch s hadicovým bubnom:

- Do hriadeľa hadicového bubna zastrčte kľuku.

Pri prístrojoch bez hadicového bubna:

- Držiak kábla zasuňte do bočného vrtu na rukoväti.

Pri ručných striekacích pištoliach so závitovou prípojkou:

- Vysokotlakovú hadicu príslušne priskrutkujte.

Pri ručných striekacích pištoliach bez závitovej prípojky:

- Pomocou skrutkovača vypáčte poistnú svorku na ručnej striekacej pištoli.
- Pištoľ postavte na hlavu a v tejto polohe zatlačte koniec hadice až na doraz do pištole. Pritom dávajte pozor na to, aby voľná platnička na konci hadice spadla celkom nadol.
- Poistnú svorku znovu zatlačte do pištole. Pri správnej montáže je možné vysokotlakovú hadicu povytiahnut´ iba cca o 1 mm. Ak je hadicu možné vytiahnut´ viac, tak je platnička namontovaná nesprávne.
- Pred navinutím vysokotlakovej hadice sa doporučuje ju vystriet´.
- Otáčaním kľuky naviňte vysokotlakovú hadicu v rovnomerných vrstvách na bubon.

Uvedenie do prevádzky

Elektrické pripojenie

⚠ *Pozor!*
Napätie na výrobnom štítku musí súhlasit´ s napájacím napätím.

⚠ *Pozor!*
Maximálne prípustná impendancia siete v bode elektrického pripojenia (viď technické údaje) nesmie byt´ prekročená.

⚠ *Pozor!*
Používajte predlžovacie káble s dostatočným prierezom vedenia (viď technické údaje) a celkom ho odviňte z káblového bubna.

Pripájacie hodnoty viď výrobný štítok / technické údaje.

⚠ *Pozor!*
Prístroj musí byt´ do elektrickej siete nutne zapojený pomocou zástrčky. Neoddeliteľné spojenie s elektrickou sieťou je zakázané. Zástrčka slúži na odpojenie od siete.

Vodná prípojka/sacia prevádzka

Pripojenie na vodovodné potrubie

Pozor!
Dodržiavajte predpisy vodární; podľa DIN 1988 nesmie byt´ prístroj priamo napojený na verejné zásobovanie pitnou vodou. Krátkodobé pripojenie cez zamedzovač spätného toku (obj.č. 6.412-578) je prípustné.

Pripájacie hodnoty viď technické údaje.

- Prítokovú hadicu (nie je v rozsahu dodávky) pripojte na vodnú prípojku prístroja a na prítok vody (napr. vodovodný kohútik).
- Otvorte prítok vody.

Nasávanie vody z otvorenej nádrže

- Nasávaciu hadicu s filtrom naskrutkujte na vodnú prípojku (obj. č. 4.440-238).
- Prístroj pred prevádzkou odvzdušnite.
- Na odvzdušnenie prístroja odskrutkujte dýzu a prístroj nechajte bežat´ tak dlho, až pokiaľ nebude vychádzat´ voda bez bublín.
- Prístroj vypnite a dýzu znovu naskrutkujte.

Obsluha

Nebezpečenstvo!
Pri používaní prístroja na čerpacích staniciach alebo v iných rizikových oblastiach dodržiavajte príslušné bezpečnostné predpisy.

Pozor!
Motory čistite iba na miestach s príslušným odlučovačom oleja (ochrana životného prostredia).

Pozor!
Zvieratá umývajte iba nízkotlakovým plochým prúdom.

Prevádzka s vysokým tlakom

Prístroj je vybavený vysokotlakovým spínačom. Motor sa rozbehne iba vtedy, ak je páka pištole zatiahnutá.

- Vysokotlakovú hadicu úplne odviňte z hadicového bubna.
- Prístrojový spínač nastavte na „I“.
- Ručnú striekaciu pištoľ odistite a zatiahnite páku pištole.

Prevádzka s čistiacim prostriedkom

Pozor!
Nevhodné čistiace prostriedky môžu prístroj a čistený objekt poškodiť. Používajte iba čistiace prostriedky schválené firmou Kärcher. Dodržiavajte doporučené dávkovanie a pokyny, ktoré sú priložené k čistiacim prostriedkom. Kvôli ochrane životného prostredia zaobchádzajte s čistiacimi prostriedkami šetrne.

Čistiace prostriedky firmy Kärcher zaručujú bezporuchovú prácu. Nechajte si prosím poradiť a vyžiadajte si náš katalóg alebo naše informačné letáky o čistiacich prostriedkoch.

- Naplňte nádrž na čistiace prostriedky.
- Vymeňte vysokotlakovú hubicu za nízkotlakovú hubicu (veľkosť 250, príslušenstvo).
- Dávkovací ventil čistiaceho prostriedku nastavte na želanú koncentráciu.

Koncentrácia čistiaceho prostriedku pri maximálnom prečerpávanom množstve:

Poloha dávkovacieho ventilu	1	3	5	7
	0,5 %	2,5 %	5,0 %	7,0 %

Doporučená metóda dávkovania

- Pomocou nízkotlakového prúdu nastriekajte čistiaci prostriedok na suchý povrch a nechajte pôsobit´, ale nenechajte ho vyschnút´.
- Uvoľnenú špinu opláchnite vysokotlakovým prúdom.
- Po prevádzke nastavte dávkovací ventil čistiaceho prostriedku na „0“ a prístroj asi na 1 minútu zapnite a vypláchnite.

Prerušenie prevádzky

- Uvoľnite páku ručnej striekacej pištole, prístroj sa vypne. Páku znovu zatiahnite, prístroj sa znovu zapne.

Vypnutie prístroja

- Prístrojový spínač nastavte na „0“ a vytiahnite elektrickú zástrčku.
- Zatvorte prívod vody.
- Zatiahnite páku pištole, až pokiaľ neostane prístroj bez tlaku.
- Poistnú páku ručnej striekacej pištole posuňte dopredu, aby sa páka pištole zabezpečila proti neúmyselnému spusteniu.

Nebezpečenstvo!
Nebezpečenstvo obarenia horúcou vodou. Vo vypnutom prístroji sa môže zvyšková voda nahriat´. Pri zložení hadice z prívodu vody môže nahriata voda vystrieknut´ a spôsobit´ obarenie. Hadicu skladajte až vtedy, keď sa prístroj ochladí.

Preprava prístroja

- Na prepravu cez dlhšie úsekyt´ahajte prístroj za rukovät´za sebou.
- Pred prepravou ležmo vyprázdnite nádrž na čistiaci prostriedok.

Uskladňovanie prístroja

- Ručnú striekaciu pištoľ zasuňte do držiaka.
- Vysokotlakovú hadicu naviňte a zaveste nad odkladaciu priehradku pre hadice.

alebo

- naviňte vysokotlakovú hadicu na bubon. Zasuňte rukovät´kľuky, aby sa hadicový bubon zablokoval.
- Pripájací kábel obviňte okolo priečinku na odkladanie káblu/hadice.

Protimrazová ochrana

Pozor!
Mráz zničí prístroj, z ktorého nebola úplne odstránená voda! Prístroj odstavujte na mieste, kde sa nevyskytuje mráz.

Ak nie je možné prístroj skladovat´na mieste, kde sa nevyskytuje mráz:

- Vyprázdnite nádrž na čistiaci prostriedok. (viď Ošetrovanie a údržba/v prípade potreby)
- Vypustite vodu a prístroj vypláchnite prostriedkom proti zamŕzaniu.
- Prístroj nechajte max. 1 minútu bežat´na sucho.
- Používajte bežne predajné prostriedky proti zamŕzaniu pre automobily na báze glykolu.
- Dodržiavajte manipulačné predpisy výrobcu prostriedku proti zamŕzaniu.

Ošetrovanie a údržba

Nebezpečenstvo!
Pred každým ošetrením alebo každou údržbou prístroja vytiahnite elektrickú zástrčku.

Pozor!
Starý olej z výmeny oleja odstraňujte iba cez autorizované zberné miesta.

Bezpečnostná inšpekcia/ servisná zmluva

S Vašim predajcom si môžete dohodnút´ pravidelnú bezpečnostnú inšpekciu alebo uzavriet´servisnú zmluvu. Nechajte si prosím poradit´.

Pred každou prevádzkou

- Skontrolujte poškodenie pripájacieho kábla (nebezpečenstvo úderu elektrickým prúdom), poškodené pripájacie káble nechajte ihneď vymenit´prostredníctvom autorizovaného odborníka zákazníckeho servisu / elektroodborníka.
- Skontrolujte poškodenie vysokotlakovej hadice (nebezpečenstvo prasknutia), poškodenú vysokotlakovú hadicu okamžite vymeňte.
- Skontrolujte tesnost´ prístroja (čerpadla). 3 kvapky vody za minútu sú prípustné a môžu vychádzat´ zo spodnej strany prístroja. Pri silnejšej netesnosti vyhľadajte zákaznícky servis.

Týždenne

- Kontrolujte stav oleja v olejovej nádrži: Ak je olej mliečny (voda v oleji), ihneď vyhľadajte zákaznícky servis.
- Vyčistite jemný filter.
  - Z prístroja odstráňte tlak.
  - Vytočte upevňovaciu skrutku na príklope, príklop zložte.
  - Kryt s filtrom odskrutkujte.
  - Filter vyčistite čistou vodou alebo stlačeným vzduchom.
  - V opačnom poradí zmontujte.
- Vyčistite filter na nasávacej hadici čistiaceho prostriedku.

Ročne alebo po 500 prevádzkových hodinách

- vymenit´ olej
  - Množstvo a druh oleja viď techn. údaje.
  - Uvoľnite upevňovaciu skrutku, zložke príklop, vytočte vpredu na bloku motora skrutku na vypúšt´anie oleja.
  - Olej vypust´te do vhodnej nádoby.
  - Skrutku na vypúšt´anie oleja zatočte.
  - Nový olej pomaly naplňte; vzduchové bubliny musia uniknút´.

V prípade potreby

- Vyprázdnite a vyčistite nádrž na čistiaci prostriedok
  - Uzáver nádrže na čistiaci prostriedok s nasávacou hadicou vytiahnite.
  - Prístroj položte naopak.
  - Vyprázdnite a vyčistite nádrž na čistiaci prostriedok.

Pomoc pri poruchách

⚠ *Nebezpečenstvo!*
Pred každou opravou prístroj vypnite a vytiahnite zástrčku. Elektrické súčasti nechajte preverovat´ a opravovat´iba prostredníctvom autorizovaného zákazníckeho servisu.

Pri poruchách, ktoré nie sú v tejto kapitole uvedené vyhľadajte v prípade pochybnosti a pri vyslovenom upozornení autorizovaný zákaznícky servis.

Prístroj nebeží

- Skontrolujte, či nie je poškodený pripájací kábel.
- V prípade elektrickej chyby vyhľadajte zákaznícky servis.

Prístroj nevie dosiahnuť tlak

- Montáž vysokotlakovej hubice.
- Dýzu vyčistite/vymeňte.
- Vyčistite jemný filter, v prípade potreby ho vymeňte.
- Prístroj odvzdušnite (viď Uvedenie do prevádzky).
- Skontrolujte prítokové množstvo vody (viď Technické údaje).
- Skontrolujte všetky prívodné potrubia k čerpadlu, či tesnia a či nie sú upchaté.
- V prípade potreby vyhľadajte zákaznícky servis.

Netesné čerpadlo

- 3 kvapky vody za minútu sú prípustné a môžu vychádzat´ zo spodnej strany prístroja. Pri silnejšej netesnosti vyhľadajte zákaznícky servis.

Čerpadlo klepe

- Skontrolujte tesnost´ všetkých prívodných potrubí, aj systém čistiaceho prostriedku.
- Prístroj odvzdušnite (viď Uvedenie do prevádzky).
- Vyčistite jemný filter.
- V prípade potreby vyhľadajte zákaznícky servis.

Čistiaci prostriedok sa nenasáva

- Montáž nízkotlakovej hubice.
- Skontrolujte, či nie je nasávacia hadica čistiaceho prostriedku s filtrom netesná alebo upchatá / vyčistite ju.

- Vyčistite/vymeňte spätný ventil v prípojke nasávacej hadice čistiaceho prostriedku.
- Otvorte dávkovací ventil čistiaceho prostriedku alebo skontrolujte tesnost´/ odstráňte upchatie. Vyčistite aj odvzdušňovací vrt v poklope.
- V prípade potreby vyhľadajte zákaznícky servis.

Náhradné diely

Prehľad náhradných dielov nájdete na konci tohto návodu na obsluhu.

Záruka

V každej krajine platia záručné podmienky vydané našou príslušnou distribučnou spoločnost´ou. Prípadné poruchy prístroja odstránime v rámci záručnej lehoty bezplatne, pokiaľ je príčinou chyba materiálu alebo výrobná chyba.

Záruka vstupuje do platnosti iba vtedy, ak Váš predajca úplne vyplní priložený odpovedný lístok, opečiatkuje ho a podpíše a Vy tento odpovedný lístok zašlete distribučnej spoločnosti vo Vašej krajine.

V záručnom prípade sa prosí obrát´te s príslušenstvom a dokladom o kúpe na Vášho predajcu alebo najbližší autorizovaný zákaznícky servis.

Prehlásenie ES o zhode

Týmto prehlasujeme, že nasledovne označený stroj vo svojej koncepcii a konštrukcii v prevedení, ktoré sme dali na trh, zodpovedá príslušným základným bezpečnostným a zdravotným požiadavkám dole uvedených smerníc ES.
V prípade neodsúhlasenej zmeny stroja stráca toto prehlásenie platnost´.

Výrobok: **Vysokotlakový čistič**
Typ: **1.286-xxx, 1.292-xxx, 1.441-xxx**

Príslušné smernice ES:

Smernica ES o strojoch (98/37/ES)

Smernica ES o nízkom napätí (73/23/EHS) zmenená 93/68/EHS

**Smernica ES o elektromagnetickej znášanlivosti (89/336/EHS) zmenená 91/ 263/EHS,
92/31/EHS, 93/68/EHS,**

Smernica ES o emisiách hluku (2000/14/EU)

Aplikované harmonizované normy:

DIN EN 60 335-1
DIN EN 60 335-2-79
DIN EN 55 014-1: 2000 + A1: 2001
DIN EN 55 014-2: 1997
DIN EN 61 000-3-2: 2000
DIN EN 61 000-3-11: 2000

Aplikované národné normy: –

Aplikovaná metóda hodnotenia zhody:

Dodatok V

Nameraná hladina akustického výkonu:

HD 10/25	**HD 13/18**	**HD 9/20**	**HD 10/21**
85 dB(A)	**85 dB(A)**	**86 dB(A)**	**85 dB(A)**

Zaručená hladina akustického výkonu:

HD 10/25	**HD 13/18**	**HD 9/20**	**HD 10/21**
87 dB(A)	**87 dB(A)**	**87 dB(A)**	**87 dB(A)**

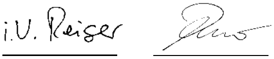

S. Reiser H. Jenner

Alfred Kärcher GmbH & Co. KG
Cleaning Systems
D-71349 Winnenden

Alfred Kärcher Kommanditgesellschaft.
Sídlo Winnenden;
Registračný súd: Waiblingen, HRA 169.
Osobne ručiaca spoločníčka: Kärcher Reinigungstechnik GmbH; Sídlo Winnenden, 2404 Registračný súd Waiblingen, HRB
Konateľ: Dr. Bernhard Graf, Hartmut Jenner, Georg Metz

Technické údaje

Elektrická prípojka				
Napätie	V	400	220/380	380/220
Druh prúdu	Hz	3~50	3~60	3~50
Pripájací výkon	kW	8,0	7,8	7,8
Siet´ová poistka (pomalá/Char. C)	A	13	22,5/13	13/22,5
Max. prípustná siet´ová impendancia	Ω	(0.189 + j0.118)	(0.145 + j0.090)	(0.145 + j0.090)
Predlžovací kábel 10 m	mm^2	2,5	2,5	2,5
Predlžovací kábel 30 m	mm^2	4	4	4
Prípojka vody				
Teplota prítoku max.	°C	60	60	60
Prítokové množstvo min.	l/h (l/min)	1200 (20)	1200 (20)	1200 (20)
Dĺžka prívodnej hadice min.	m	7,5	7,5	7,5
Priemer prívodnej hadice min.	cól	3/4	3/4	3/4
Výška nasávanie z otvorenej nádrže (20 °C)	m	0,5	0,5	0,5
Prívodný tlak max.	MPa (bar)	1 (10)	1 (10)	1 (10)
Údaje o výkonoch				
Pracovný tlak	MPa (bar)	21 (210)	21 (210)	21 (210)
Max. prevádzkový pretlak (poistný ventil)	MPa (bar)	23,1 (231)	23,1 (231)	23,1 (231)
Prečerpávané množstvo	l/h (l/min)	1000 (16,7)	1000 (16,7)	1000 (16,7)
Nasávanie čistiaceho prostriedku	l/h (l/min)	0–80 (0–1,3)	0–80 (0–1,3)	0–80 (0–1,3)
Sila spätného nárazu ručnej striekacej pištole	N	62	62	62
Emisia hluku				
Hladina akustického tlaku (EN 60704-1)	dB (A)	72	72	72
Garantovaná hladina akustického tlaku (2000/14/EC)	dB (A)	87	87	87
Vibrácie prístroja / celková hodnota kmitania (ISO 5349)				
Ručná striekacia pištoľ	m/s^2	2,2	2,2	2,2
Rozstrekovacia hubica	m/s^2	2,0	2,0	2,0
Rozmery				
Dĺžka	mm	560	560	560
Šírka	mm	500	500	500
Výška	mm	1090	1090	1090
Hmotnost´ bez príslušenstva	kg	62	62	62
Hmotnost´ bez príslušenstva, HD SX	kg	64	64	64
Obsah nádrže, čistiaci prostriedok	l	6	6	6
Množstvo oleja v čerpadle	l	1,2	1,2	1,2
Druh oleja v čerpadle		SAE 90	SAE 90	SAE 90

Elementi uređaja

Stranu slike naprijed isklopiti.

1 Pištolj za ručno prskanje
2 Poluga ručnog pištolja za prskanje
3 Crijevo visokog pritiska
4 Držač pištolja za ručno prskanje
5 Ventil za doziranje sredstva za čišćenje
6 Poklopac za spremnik sredstva za čišćenje
7 Spremnik sredstva za čišćenje
8 Usisno crijevo sredstva za ciščenje sa filtrom
9 Vijak za pričvršćivanje poklopca
10 Sklopka uređaja
11 Poklopac
12 Manometar
13 Visokotlačni priključak
14 Spremište za sapnice
15 Priključak za vodu
16 Fini filtar
17 Prikaz razine ulja
18 Spremnik za ulje
19 Odlaganje za crijevo
20 Odzračivanje spremnika sredstva za čišćenje
21 Pretinac za opremu
22 Držač kabla
23 Ručka
24 Vijčani spoj sapnice
25 Sapnica
26 Cijev za prskanje
27 Osiguranje pištolja za ručno prskanje
28 Bubanj za crijevo
29 Ručica

Za Vašu sigurnost

Prije prve uporabe uređaja pročitajte ovu uputu za uporabu i posebno obratite pozor na priloženi priručnik "Sigurnosne upute za visokotlačne uređaje za čišćenje" br. 5.951-949.

	Materijali ambala□e se mogu reciklirati. Molimo Vas da ambala□u ne odla□ete u kućne otpatke, već ih predajte kao sekundarne sirovine.
	Stari uređaji sadr□e vrijedne materijale koji se mogu reciklirati te bi ih stoga trebalo predati kao sekundarne sirovine. Baterije, ulje i slični materijali ne smiju dospjeti u □ivotni okoliš. Stoga Vas molimo da stare uređaje zbrinete preko pogodnih sustava sakupljanja.

Područja uporabe uređaja

Ovaj uređaj isključivo koristiti za

- čišćenje sa visokotlačnim mlazom i sredstvom za čišćenje (npr. čišćenje strojeva, vozila, građevina, alata).
- za čišćenje visokotlačnim mlazom i bez sredstva za čišćenje (npr. čišćenje fasada, terasa, vrtnih uređaja).

Za tvrdokorna onečišćenja preporučujemo frezu za prljavštinu kao posebnu opremu.

Sigurnosne naprave

Ako se pusti poluga pištolja za ručno prskanje, pritisna sklopka isključuje pumpu. Ako se povuče poluga, pritisna sklopka ponovno uključuje pumpu.

Prelivni ventil osim toga sprječava do dođe do prekoračenja radnoga tlaka.

Ventil za prekomjerni mlaz i pritisna sklopka su u tvornici namješteni i plombirani.

Namještanja samo kroz servis za kupce.

U slučaju prevelike potrošnje struje motorna zaštitna sklopka isključuje stroj.

Prije prvog puštanja u pogon

Uređaj ispakirati

- Prilikom ispakiranja provjeriti jedinicu pakovanja Kod oštećenja prilikom transporta obavijestiti trgovca.
- Pakovanje ne zbrinuti u kućnom otpadu, već ju predati za ponovnu obradu kod odgovarajućih sabirnih mjesta.

Kontrolirati razinu ulja

- Prikaz razine ulja očitati kod stojećeg uređaja. Razina ulja mora stajati iznad obadvije kazaljke.

Aktivirati odzračivanje spremnika ulja

- Izvijčati vijak za pričvršćivanje poklopca, skinuti poklopac.
- Odrezati vrh poklopca spremnika ulja.
- Pričvrstiti poklopac.

Montirati opremu

- Sapnicu s vijčanim spojem sapnice montirajte na cijev za prskanje.
- Cijev za prskanje montirajte na ručni pištolj za prskanje.

Kod uređaja sa bubnjem za crijevo:

- Ručku utaknuti u osovinu bubnja za crijevo.

Kod uređaja bez bubnja za crijevo:

- Držžač kabla uklopiti u bočnu bušotinu na ručci.

Kod pištolja za ručno prskanje sa priključkom sa navojem:

- Visokotlačno crijevo odgovarajući zavijčati.

Kod pištolja za ručno prskanje bez priključka sa navojem:

- Sa ključem za vijke izvaditi sigurnosnu kopču na pištolju za ručno prskanje.
- Pištolj postaviti na glavu i u tom položaju završetak crijeva pritisnuti skroz do graničnika u pištolju. Pri tome paziti na to, da labava ploča na završetku crijeva padne skroz dole.
- Sigurnosnu kopču opet utisnuti u pištolj. Kod ispravne montaže se visokotlačno crijevo smije samo za oko 1 mm dati izvući van. Ako se crijevo opet da izvući van, onda je ploča neispravno montirana.
- Prije namatanja visokotlačnog crijeva se preporučuje, da ga se ispruži.
- Okretanjem ručke visokotlačno crijevo u jednakim naslagama namotati na bubanj za crijevo.

Puštanje u pogon

Električni priljučak

Pozor!
Napon na pločici sa tipom mora biti jednak naponu snabdijevanja.

Pozor!
Maksimalno dozvoljena impendacija mreže na električnoj priključnoj točki (vidi tehničke podatke) se ne smije prekoračiti.

Pozor!
Koristiti produžni kabel sa dovoljnim presjekom voda (vidi tehničke podatke) i skroz odviti sa bubnja za kabel

Vrijednosti priključka vidi na ploči sa tipom / tehnički podaci.

Pozor!
Uređaj se nužno mora sa utičnicom priključiti na električnu mrežu. Nerazdvojiva veza sa strujnom mrežom je zabranjena. Utičnica služi razdvajanju sa mreže.

Priključak vode / usisni pogon

Priljučak na vod vode

Pozor!
Obratiti pozor na propise poduzeća za snabdijevanje vodom, po DIN 1988 se uređaj ne smije izravno priključiti na javno snabdjevanje pitkom vodom. Kratkotrajni

priključak preko uređaja za sprečavanje povratnog toka (broj narudžbe 6.412-578) je dozvoljen.

Za vrijednosti priključka vidi tehničke podatke.

- Priključiti dovodno crijevo (nije obuhvaćeno u dostavi) na priključku za vodu uređaja i dovodu vode (npr. slavini).
- Otvoriti dovod vode.

Vodu usisati iz otvorenog spremnika

- Usisno crijevo sa filtrom (broj narudžbe 4.440-238) zavijčati na priključak za vodu.
- Uređaj prije pogona odzračiti.
- Za odzračivanje uređaja odvijčati sapnicu i uređaj pustiti da radi skroz dok voda ne izlazi bez mjehurića.
- Uređaj isključiti i sapnicu opet zavijčati.

Posluživanje

⚠ *Opasnost!*
Kod korištenja uređaja na crpkama ili na drugim opasnim podučjima obratiti pozor na odgovarajuće sigurnosne propise.

⚠ *Pozor!*
Motore čistiti samo na mjestima sa odgovarajućim separatorom za ulje (zaštita okoline).

⚠ *Pozor!*
Životinje perite samo s niskotlačnim plosnatim mlazom.

Pogon sa visokim pritiskom

Uređaj je opremljen sa pritisnom sklopkom. Motor se pokreće, ako je povučena poluga pištolja.

- Visokotlačno crijevo skroz skinuti sa bubnja za crijevo.
- Sklopku uređaja namjestiti na «I».
- Pištolj za ručno prskanje deblokirati i povući polugu pištolja.

Pogon sa sredstvom za čišćenje

⚠ *Pozor!*
Neprikladna sredstva za čišćenje mogu oštetiti uređaj i objekt koji se treba čistiti. Koristiti samo sredstva za čišćenje, koja su odobrena od Kärcher-a. Obratiti pozor na preporuke za doziranje i upute, koje su priložene sredstvima za čišćenje. Za zaštitu okoline se sa sredstvima za čišćenje treba štedljivo ophoditi.

Sredstva za čišćenje od Kärcher-a jamče rad bez smetnji. Molimo Vas da se date savjetovati ili poručite naš katalog ili naše letke sa informacijama o sredstvima za čišćenje.

- Napuniti spremnik za sredstvo za čišćenje.
- Visokotlačnu sapnicu zamijenite s niskotlačnom sapnicom (veličina 250, pribor).
- Ventil za doziranje sredstva za čišćenje namjestiti na željenu koncentraciju.

Koncentracija sredstva za čišćenje kod maksimalne količine prijenosa:

Namještanje ventila za doziranje	1	3	5	7
	0,5 %	2,5 %	5,0 %	7,0 %

Preporučene metode za čišćenje

- Sredstvo za čišćenje sa niskotlačnim mlazom štedljivo naprskati na suhu površinu i pustiti da djeluje, ali ne pustiti da se osuši.
- Otopljenu prljavštinu isprati sa visokotlačnim mlazom.
- Nakon pogona ventila za doziranje sredstva za čišćenje namjestiti na “0“, a uređaj za 1 minutu uključiti i isprati.

Prekinuti pogon

- Pustiti polugu pištolja za ručno prskanje, uređaj se isključuje. Polugu ponovno povući, uređaj se opet uključuje.

Isključiti uređaj

- Sklopku uređaja namjestiti na «0» i izvaditi mrežni utikač.
- Zatvoriti dovod vode.
- Povući polugu pištolja skroz dok uređaj ostane bez pritiska.
- Sigurnosnu polugu pištolja za ručno prskanje pomaknuti prema naprijed, kako bi se poluga pištolja osigurala protiv neželjenog pokretanja.

⚠ *Opasnost!*
Opasnost od opekotina kroz vruću vodu. Voda preostala u isključenom uređaju se može zagrijati. Prilikom skidanja crijeva sa dovoda vode, vruća voda može štrcati van i prouzrokovati opekotine. Crijevo tek skinuti, kada se uređaj ohladi.

Transportiranje uređaja

- Za transportiranje na duže dionice uređaj na ručci povući iza sebe.
- Prije predstojećeg transporta isprazniti spremnik za sredstvo za čišćenje.

Uskladištenje uređaja

- Pištolj za ručno prskanje utaknuti u držač.
- Namotati visokotlačno crijevo i objesiti preko odlaganja za crijevo,

ili

- visokotlačno crijevo namotati na bubanj za crijevo. Utaknuti ručku ručice kako bi se blokirao bubanj za crijevo.
- Priključni kabel namotati oko odlaganja za kabel / crijevo.

Zaštita od mraza

⚠ *Pozor!*
Mraz uništava uređaj, iz kojeg u potpunosti nije ispražnjena voda! Uređaj ostaviti na mjestu sigurnom od mraza.

Ako nije moguće uskladištenje sigurno od mraza:

- Isprazniti spremnik za sredstvo za čišćenje. (vidi upute za njegu i održavanje/po potrebi)
- Ispustiti vodu i uređaj isprati sa sredstvom za zaštitu od mraza.
- Uređaj maksimalno 1 minutu pustiti da hoda na suhom.
- Koristiti univerzalno sredstvo za zaštitu od mraza za vozila na bazi glukola.
- Obratiti pozor na propise rukovanja proizvođača sredstva za zaštitu od mraza.

Njega i održavanje

⚠ *Opasnost!*
Prije svih radova njege i održavanja sa uređaja izvaditi mrežni utikač.

⚠ *Pozor!*
Kod mijenjanja ulja staro ulje zbrinuti samo preko ovlaštenog sabirnog mjesta.

Sigurnosna inspekcija / ugovor o održavanju

Sa Vašim trgovcem možete ugovoriti redovnu sigurnosnu inspekciju ili zaključiti ugovor o održavanju. Molimo Vas da se posavjetujete.

Prije svakog pogona

- Priključni kabel ispitati na oštećenja (opasnost od električnog udara), oštećene priključne kablove odmah dati zamijeniti od ovlaštenog servisa za kupce / električara.
- Visokotlačno crijevo ispitati na oštećenja (opasnost od pucanja), oštećena visokotlačna crijeva odmah zamijeniti.
- Uređaj (pumpu) provjeriti na nepropusnost. 3 kapi vode po minuti su dozvoljene i mogu izaći na donjoj strani uređaja. Kod jake nepropusnosti potražiti servis za kupce.

Tjedno

- Kontrolirati razinu ulja u spremniku za ulje: Ako je ulje mliječno (voda u ulju), odmah potražiti servis za kupce.
- Očistiti fini filter.
  - Uređaj osloboditi pritiska.
  - Izvijčati vijak za pričvršćivanje poklopca, skinuti poklopac.
  - Izvijčati poklopac sa filtrom.

- Filtar očistiti vodom ili stlačenim zrakom.
- Spojiti u obrnutom redosljedu.

■ Očistiti filtar na usisnom crijevu sredstva za čišćenje.

Godišnje ili nakon 500 pogonskih sati

■ Zamijeniti ulje

- Količinu ulja i vrstu vidi u tehničkim podacima.
- Popustiti vijak za pričvršćivanje, skinuti poklopac, naprijed na kućištu motora izvijčati vijak za ispuštanje ulja.
- Ulje ispustiti u prikladni spremnik.
- Uvijčati vijak za ispuštanje ulja.
- Polako napuniti novo ulje, zračni mjehuri moraju izlaziti.

Po potrebi

■ Spremnik za sredstvo za čišćenje isprazniti i očistiti.

- Poklopac spremnika za sredstvo za čišćenje izvaditi sa usisnim crijevom.
- Uređaj postaviti na stražnju stranu.
- Spremnik za sredstvo za čišćenje isprazniti i očistiti.

Pomoć kod smetnji

⚠ *Opasnost!*
Prije svih radova popravaka, uređaj isključiti i izvaditi mrežni utikač. Električne građevne dijelove dati ispitati i popraviti samo od ovlaštenog servisa za kupce.
Kod smetnji, koje nisu naznačene u ovom poglavlju, se u nedoumici i po isljučivoj uputi treba potražiti ovlašteni servis za kupce.

Uređaj ne radi

■ Priključni kabel pregledati na oštećenja.

■ Kod električnog defekta potražiti servis za kupce.

U uređaju se ne stvara pritisak

■ Montirajte visokotlačnu sapnicu.

■ Očistiti / zamijeniti mlaznicu.

■ Očistiti fini filtar, po potrebi zamijeniti.

■ Uređaj odzračiti (vidi puštanje u pogon).

■ Provjeriti količinu dovoda vode (vidi tehničke podatke).

■ Sve dovodne vodove do pumpe pregledati na nepropusnost ili začepljenja.

■ Po potrebi potražiti servis za kupce.

Pumpa propušta

■ 3 kapi vode po minuti su dozvoljene i mogu izaći na donjoj strani uređaja. Kod jake nepropusnosti potražiti servis za kupce.

Pumpa lupa

■ Sve dovodne vodove i sustave za sredstvo za čišćenje provjeriti na nepropusnost.

■ Uređaj odzračiti (vidi puštanje u pogon).

■ Očistiti fini filter.

■ Po potrebi potražiti servis za kupce.

Sredstvo za čišćenje se ne usisava

■ Montirajte niskotlačnu sapnicu.

■ Usisnu cijev sredstva za čišćenje sa filtrom provjeriti na nepropusnost ili začepljenje / očistiti.

■ Ventil povratnog udara u priključku usisnog crijeva sredstva za čišćenje očistiti / zamijeniti.

■ Otvoriti ventil za doziranje sredstva za čišćenje ili provjeriti nepropusnost / odstraniti začepljenje. U kućištu očistiti i rupe za odzračivanje.

■ Po potrebi potražiti servis za kupce.

Rezervni dijelovi

Na kraju ove upute za uporabu će te naći pregled rezervnih dijelova.

Garancija

U svakoj zemlji vrijede uvjeti garancije dani od našeg nadležnog trgovačkog društva. Sve smetnje na uređaju za vrijeme roka trajanja garancije uklanjamo besplatno, ukoliko je uzrok, greška u materijalu ili proizvodnji.

Garancija stupa na snagu, kada Vaš trgovac priloženu kartu za odgovor prilikom prodaje potpuno ispuni, stavi na nju svoj pečat i potpiše ju i kada istu kartu nakon toga pošaljete trgovačkom društvu Vaše zemlje.

U slučaju garancije se molimo Vas sa opremom i računom obratite Vašem trgovcu ili slijedećem ovlaštenom servisu.

EG-izjava o konformnosti

Ovim izjavljujemo, da niže naznačeni stroj na osnovi njegovog koncipiranja i vrste gradnje kao i izvedbe, koju smo stavili na tržište, odgovara jasnim temeljnim zahtjevima sigurnosti i zdravlja niže naznačenih EU smjernica.
Kod izmjene stroja, koja nije dogovorena sa nama, ova izjava gubi svoju valjanost.

Proizvod **Visokotlačni uređaj za čišćenje**

Tip:: **1.286-xxx, 1.292-xxx, 1.441-xxx**

Jasne EU smjernice:

EU smjernice za strojeve (98/37/EG)

EG – smjernice za niski napon (73/23/EWG) izmjenjene kroz 98/68/EWG

EU smjernice elektromagnetske podnošljivosti (89/336/EWG) izmjenjene kroz 91/263/ EWG, 92/31/EWG, 93/68/EWG,
EU smjernice o emisiji buke (2000/14/EU)

Primijenjene harmonizirajuće norme:

DIN EN 60 335-1

DIN EN 60 335-2-79

DIN EN 55 014-1: 2000 + A1: 2001

DIN EN 55 014-2: 1997

DIN EN 61 000-3-2: 2000

DIN EN 61 000-3-11: 2000

Primjijenjene nacionalne norme: –

Primijenjeni postupak ocjenjivanja konformnosti:

Prilog V

Izmjerena razina snage zvuka:

HD 10/25	**HD 13/18**	**HD 9/20**	**HD 10/21**
85 dB(A)	**85 dB(A)**	**86 dB(A)**	**85 dB(A)**

Zajamčena razina snage zvuka:

HD 10/25	**HD 13/18**	**HD 9/20**	**HD 10/21**
87 dB(A)	**87 dB(A)**	**87 dB(A)**	**87 dB(A)**

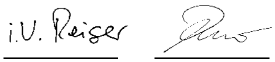

S. Reiser H. Jenner

Alfred Kärcher GmbH & Co. KG
Cleaning Systems
D-71349 Winnenden

Alfred Kärcher Kommanditgesellschaft.
Sjedište Winnenden;
Registarski sud: Waiblingen, HRA 169.
Osobno jamstvo članice društva: Kärcher Reinigungstechnik GmbH, sjedište Winnenden, 2404 registarski sud Waiblingen, HRB
Poslovođa Dr. Bernhard Graf, Hartmut Jenner, Georg Metz

Tehnički podaci

Mrežni priljučak				
Napon	V	400	220/380	380/220
Vrsta struje	Hz	3~50	3~60	3~50
Priključna snaga	kW	8,0	7,8	7,8
Mrežni osigurač (intertno /Char. C)	A	13	22,5/13	13/22,5
Maksimalno dozvoljena mrežan impendencija	Ω	(0.189 + j0.118)	(0.145 + j0.090)	(0.145 + j0.090)
Produžni kabel 10 m	mm^2	2,5	2,5	2,5
Produžni kabel 30 m	mm^2	4	4	4
Priključak vode				
Maksimalna dovodna temperatura	°C	60	60	60
Najmanja dovodna količina	l/h (l/min)	1200 (20)	1200 (20)	1200 (20)
Minimalna dužina dovodnog crijeva	m	7,5	7,5	7,5
Minimalni presjek dovodnog crijeva	col	3/4	3/4	3/4
Visina usisavanja iz otvorenog spremnika (20 °C)	m	0,5	0,5	0,5
Minimalni pritisak dovoda	MPa (bar)	1 (10)	1 (10)	1 (10)
Podaci učinka				
Radni pritisak	MPa (bar)	21 (210)	21 (210)	21 (210)
Maksimalni pogonski nadtlak (sigurnosni ventil)	MPa (bar)	23,1 (231)	23,1 (231)	23,1 (231)
Količina prijenosa	l/h (l/min)	1000 (16,7)	1000 (16,7)	1000 (16,7)
Usisavanje sredstva za čišćenje	l/h (l/min)	0–80 (0–1,3)	0–80 (0–1,3)	0–80 (0–1,3)
Snaga povratnog udara pištolja za ručno prskanje	N	62	62	62
Emisija buke				
Razina zvučnog pritiska (EN 60704-1)	dB (A)	72	72	72
Zajamčena razina zvučnog pritiska (2000/14/EC)	dB (A)	87	87	87
Vibracije uređaja / cjelokupna vrijednost njihanja (ISO 5349)				
Ručni pištolj za prskanje	m/s^2	2,2	2,2	2,2
Cijev za prskanje	m/s^2	2,0	2,0	2,0
Mjere				
Dužina	mm	560	560	560
Širina	mm	500	500	500
Visina	mm	1090	1090	1090
Težina bez opreme	kg	62	62	62
Težina bez opreme, HD SX	kg	64	64	64
Sadržaj spremnika, sredstvo za čišćenje	l	6	6	6
Količina ulja, pumpa	l	1,2	1,2	1,2
Vrsta ulja pumpe		SAE 90	SAE 90	SAE 90

Elementi uređaja

Rastvorite prednju stranicu sa slikama

1 Ručni pištolj za prskanje
2 Ručica ručnog pištolja za prskanje
3 Crevo za visoki pritisak
4 Držač pištolja za prskanje
5 Ventil za doziranje sredstva za čišćenje
6 Zaporni poklopac posude sredstva za čišćenje
7 Posuda za sredstvo za čišćenje
8 Crevo za usisavanje sredstva za čišćenje sa filterom
9 Zavrtanj za pričvršćivanje poklopca
10 Prekidač na uređaju
11 Poklopac
12 Manometar
13 Priključak za visoki pritisak
14 Nosač sapnice
15 Priključak za vodu
16 Filter za sitnu prljavštinu
17 Pokazivač nivoa ulja
18 Posuda za ulje
19 Nosač creva
20 Ventilacija posude za sredstvo za čišćenje
21 Pretinac za pribor
22 Držač kabla
23 Rukohvat
24 Spoj mlaznice sa vijkom
25 Sapnica
26 Cev za prskanje
27 Osigurač ručnog pištolja za prskanje
28 Bubanj za namatanje creva
29 Ručica za namatanje

Za Vašu sigurnost

Pre prve upotrebe uređaja tačno pročitajte ova uputstva i posebnu pažnju obratite priloženoj brošuri “Sigurnosne upute za čistače pod visokim pritiskom” br. 5.951-949.

	Materijali za ambalažu mogu da se recikliraju. Molimo Vas da ambalažu ne odlažete u kućne otpatke, nego da ih odnesete na ponovnu preradu.
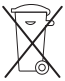	Stari uređaji sadrže vredne materijale za reciklažu, koji treba da se odnesu na ponovnu preradu. Baterije, ulje i slične materije ne smeju da dođu u doticaj sa čovekovom okolinom. Molimo Vas da stare uređae zbog toga zbrinjavate preko prikladnih sabirnih sistema.

Područja upotrebe uređaja

Ovaj uređaj se isključivo sme da upotrebljava za:

- čišćenje prskanjem pod visokim pritiskom i sredstvima za čišćenje (npr. strojeva, vozila, zgrada, alata),
- čišženje pomoću prskanja pod pritiskom bez upotrebe sredstava za čišćenje (npr. fasada, terasa, vrtnog alata).

Kod tvrdokorne prljavštine kao posebni pribor preporučujemo upotrebu glodala za prljavštinu.

Sigurnosni uređaji

Ako popustite ručicu ručnog pištolja za prskanje, pritisni prekidač će isključiti pumpu. Kad ju ponovo povučete, opet će ju uključiti.

Prelivni ventil sem toga sprečava da dođe do prekoračenja dozvoljenog radnog pritiska.

Pretočni ventil i pritisni prekidač su fabrički namešteni i zaplombirani. Postavke sme da menja samo servisna služba.

Kod prevelike potrošnje struje motorni zaštitni prekidač isključuje uređaj.

Pre prvog puštanja u pogon

Vađenje uređaja iz ambalaže

- Kod vađenja iz ambalaže proverite sadržaj. Ako otkrijete transportna oštećenja, o tome odmah obavestite prodavca.
- Ambalažu ne odlažite u smeće, nego ju predajte na sabirno mesto za reciklažu.

Proveravanje nivoa ulja

- ■ Pokazivač nivoa ulja očitajte kod uređaja u stojećem položaju. Nivo ulja se mora nalaziti iznad oba pokazivača.

Aktiviranje provetravanja posude za ulje

- ■ Odvrnite zavrtanj za pričvršćivanje poklopca i odstranite poklopac.
- ■ Odrežite vrh poklopca posude za ulje.
- ■ Pričvrstite poklopac.

Montiranje pribora

- ■ Mlaznicu sa vijčanim spojem montirajte na cev za prskanje.
- ■ Cev za prskanje montirajte na ručni pištolj za prskanje.

Kod uređaja sa bubnjem za namatanje creva:

- ■ Ručicu za namatanje utaknite u vratilo bubnja za namatanje creva.

Kod uređaja bez bubnja za namatanje creva:

- ■ Držač kabla utaknite u bočnu rupu na rukohvatu.

Kod ručnih pištolja za prskanje sa navojnim priključkom:

- ■ Na odgovarajući način pritegnite cev za visoki pritisak.

Kod ručnih pištolja za prskanje bez navojnog priključka:

- ■ Pomoću odvijača istaknite sigurnosni sponu na ručnom pištolju za prskanje.
- ■ Pištolj okrenite na glavu i kraj creva potisnite u tom položaju do kraja u pištolj. Pritom pazite da slobodna pločica leži upravo na donjem kraju creva.
- ■ Sigurnosnu sponu opete pogurnite u pištolj. Kod pravilne montaže se crevo za visoki pritisak može iz pištolja izvući samo za 1 mm. Ako crevo možemo izvući do kraja, podmetna pločica nije pravilno montirana.
- ■ Preporučujemo da crevo za visoki pritisak pre namatanja rastegnete na podu.
- ■ Okretanjem ručice za namatanje namotajte crevo za visoki pritisak u ravnomernim razmacima na bubanj.

Puštanje u pogon

Električni priključak

⚠ *Pažnja!*
Napon na natpisnoj pločici uređaja se mora podudarati sa priključnim mrežnim naponom.

⚠ *Pažnja!*
Maksimalno dozvoljena impedancija mreže na elektritčnoj priključnoj tačci (pogledajte
tehničke podatke) ne sme da se prekorači.

⚠ *Pažnja!*
Upotrebljavajte produžni kabel sa odgovarajućim prečnikom vodiča (pogledajte tehničke podatke) i do kraja ga odmotajte sa bubnja za namatanje kabla.

Priključne vrednosti su opisane na natpisnoj pločici/u tehničkim podacima.

⚠ *Pažnja!*
Uređaj se obavezno mora sa utikačem priključiti na električnu mrežu. Nerazdvojivo spajanje na električnu mrežu je zabranjeno. Utikač služi za razdvajanje mreže.

Priključak za vodu/usisni način

Priključak na vodovod

Pažnja!
Poštujte propise vodoopskrbnog preduzeća; prema DIN 1988 se uređaji ne smeju priključivati neposredno na javnu mrežu sa pitkom vodom. Dozvoljeno je kratkotrajno priključivanje preko povratnog ventila (br. narudž. 6.412-578).

Priključne vrednosti su opisane u tehničkim podacima.

- Dovodno crevo (nije obuhvaćeno sadržajem isporuke) priključka za vodu priključite na dovod za vodu (n pr. slavinu).
- Otvorite dovod vode.

Usisavanje vode iz otvorene posude

- Usisno crevo sa filterom (br. narudž. 4.440-238) privijte na priključak za vodu.
- Uređaj pre upotrebe odzračite.
- Za provetravanje uređaja odvijte sapnicu i pustite uređaj da radi tako dugo dok voda ne počne izlaziti bez mehurića.
- Uređaj isključite i ponovo pritegnite sapnicu.

Posluživanje

Opasnost!
Kod upotrebe uređaja na benzinskim pumpama ili drugim opasnim mestima poštujte sigurnosne propise!

Pažnja!
Motore čistite samo na mestima koja su opremljena sa odvodom motornog ulja (zaštita okoline!).

Pažnja!
Životinje perite samo sa plosnatim mlazom niskog pritiska.

Delovanje sa visokim pritiskom

Uređaj je opremljen sa pritisnim prekidačem. Motor pumpe radi samo ako je ručica pritegnuta.

- Cev za visoki pritisak odmotajte do kraja sa bubnja za namatanje creva.
- Glavni prekidač okrenite u položaj “I”.
- Odblokirajte ručni pištolj za prskanje i pritisnite ručicu.

Delovanje sa sredstvima za čišćenje

Pažnja!
Neprikladna sredstva za čišćenje mogu oštetiti uređaj i predmet čišćenja. Upotrebljavajte samo sredstva za čišćenje koje preporučuje Kärcher. Poštujte preporuke o doziranju i uputstva koja su priložena sredstvima za čišćenje. Zbog zaštite okoline budite štedljivi kod upotrebe sredstava za čišćenje.

Kärcherova sredstva za čišćenje garantuju besprekoran rad uređaja. Dozvolite da Vam pružimo savet i zahtevajte katalog ili prospekte o sredstvima za čišćenje.

- Napunite posudu za sredstvo za čišćenje.
- Mlaznicu sa visokim pritiskom zamenite sa mlaznicom niskog pritiska (veličina 250, pribor).
- Ventil za doziranje sredstva za čišćenje namestite na željenu koncentraciju.

Koncentracija sredstva za čišćenje kod maksimalne crpne količine:

Položaj ventila za doziranje	1	3	5	7
	0,5 %	2,5 %	5,0 %	7,0 %

Savetujemo Vam upotrebu sledećeg metoda čišćenja:

- Sredstvo za čišćenje pomoću prskanja pod niskim pritiskom štedljivo raspršite po suvoj površini i pustite da deluje i ne dozvolite da se osuši.
- Rastvorenu prljavštinu odstranite (sperite) pomoću prskanja pod visokim pritiskom.
- Nakon rada sa sredstvom za čišćenje valja ventil za doziranje sredstva za čišćenje

namestiti na položaj “0” i uređaj približno 1 minut ispirati sa otvorenim pištoljem.

Prekid rada

- Ako ručicu na pištolju popustite, uređaj će se isključiti. Uređaj se uključuje ponovljenim povlačenjem ručice.

Isključivanje uređaja

- Prekidač na uređaju postavite u položaj “0” i mrežni utikač izvucite iz utičnice.
- Zatvorite dovod vode.
- Ručicu na pištolju za prskanje pritšćite toliko dugo dok uređaj ne ostane bez pritiska.
- Sigurnosnu ručicu pištolja za prskanje potisnite prema napred kako biste ju osigurali od nenamernog aktivisanja.

⚠ *Opasnost!*
Opasnost od oparina sa vrućom vodom! Voda, koja se nalazi u isključenom uređaju, može da se zagreje. Zagrejana voda može kod uklanjanja cerva iz dovoda vode početi da prska napolje i da prouzroči oparine. Crevo uklonite tek nakon što se uređaj ohladi.

Transportovanje uređaja

- Preko duljih udaljenosti možemo uređaj prevoziti hvatanjem za držač i vučenjem za sobom.
- Kod prenošenja u ležećem položaju posuda za sredstvo za čišćenje mora da bude prazna.

Čuvanje uređaja

- Pištolj za prskanje utaknite u nosač pištolja.
- Crevo za visoki pritisak namotajte i obesite preko nosača creva za visoki pritisak.

ili

- Crevo za visoki pritisak namotajte na bubanj za namatanje creva. Rukohvat ručice za namatanje potisnite prema unutra kako biste na takav način zablokirali bubanj za namatanje creva.
- Priključni kabel namotajte preko nosača predviđenog za tu svrhu.

Zaštita od smrzavanja

⚠ *Pažnja!*
Mraz uništava uređaj iz kojeg voda nije do kraja ispražnjena! Uređaj čuvajte na mestu zaštićenom od smrzavanja.

Ako čuvanje bez upliva smrzavanja nije moguće:

- Ispraznite posudu za sredstvo za čišćenje. (pogledajte odlomak Čišćenje i održavanje/Po potrebi)
- Ispustite vodu i uređaj isperite sa sredstvom za zaštitu od smrzavanja.
- Pustite da uređaj na suho radi najviše 1 minut.
- Upotrebljavajte uobičajena automobilska srestva za zaštitu protiv smrzavanja na glikolnom osnovu.
- Poštujte propise o rukovanju proizvođača sredstva za zaštitu od smrzavanja.

Čišćenje i održavanje

⚠ *Opasnost!*
Pre svih radova na čišćenju i održavanju izvucite priključni utikač.

⚠ *Pažnja!*
Kod zamene ulja reciklirajte otpadno ulje samo na mestima koja su namenjena za tu svrhu.

Sigurnosni pregled / ugovor o održavanju

Sa svojim prodavcem Kärcherovih proizvoda možete sklopiti ugovor o rednovnim sigurnosnim pregledima ili ugovor o održavanju. Neka Vam o tome da savet.

Pre svake upotrebe

- Pregledajte priključni kabel. Priključni kabel ne sme da bude oštećen (opasnost od kratkog spoja). Oštećeni kabel mora odmah zameniti stručnjak.
- Proverite crevo za visoki pritisak. Crevo za visoki pritisak ne sme da bude oštećeno (opasnost od pucanja). Oštećenu cev treba odmah zameniti.

- Proverite zaptivanje pumpe.
  Dozvoljeno je puštanje do 3 kapi na minut Kod snažnije propusnosti se obratite servisnoj službi.

Sedmično

- Proverite stanje nivoa ulja u rezervoaru za ulje. Ako ulje postane mlečno (prodor vode u ulje), odmah se obratite servisnoj službi.
- Očistite filter za sitnu prljavštinu.
  - Iz uređaja ispustite pritisak.
  - Odvijte zavrtanj za pričvršćivanje i uklonite poklopac.
  - Odvijte poklopac sa filterom.
  - Filter očistite čistom vodom ili komprimiranim vazduhom.
  - Sastavljanje obavite obrnutim redosledom.
- Očistite crevo za usisavanje sredstva za čišćenje.

Godišnje ili nakon 500 radnih sati

- Zamenite ulje
  - Količinu i vrstu ulja izaberite u Tehničkim podacima.
  - Popustite zavrtanj za pričvršćivanje, skinite poklopac, odvijte zavrtanj za ispuštanje ulja na kućištu motora.
  - Pustite da ulje iscuri u prikladnu posudu.
  - Odvijte zavrtanj za ispuštanje ulja.
  - Polagano dolevajte novo ulje. Vazdušni mehurići moraju izaći na slobodno.

Prema potrebi

- Ispraznite i očistite posudu za sredstvo za čišćenje
  - Čep posude izvucite zajedno sa usisnim crevom.
  - Uređaj postavite na stražnju stranu.
  - Pražnjenje i čišćenje posude za sredstvo za čišćenje

Pomoć kod smetnji

⚠ *Opasnost!*
Pre svih opravaka na uređaju isključite uređaj iz električne mreže. Proveravanje električnih delova sme obavljati samo ovlašćena servisna služba.
Kod smetnji, koje nisu pomenute u ovom poglavlju ili kod kojih se to izričito zahteva, potražite pomoć kod servisne službe.

Uređaj se ne pokreće.

- Proverite da li je priključni kabel oštećen.
- Kod električnog kvara se obratite servisnoj službi.

U uređaju se ne stvara pritisak.

- Namestite sapnicu na “visoki pritisak”.
- Očistite/zamenite sapnicu.
- Očistite i po potrebi zamenite filter za sitnu prljavštinu.
- Provetrite uređaj (pogledajte Puštanje u pogon).
- Proverite količinu dovoda vode (pogledajte Tehničke podatke).
- Proverite da li dovodi do pumpe zaptivaju odn. da li su začepljeni.
- Po potrebi se obratite servisnoj službi.

Pumpa ne zaptiva.

- Dozvoljeno je puštanje do 3 kapi na minut na donjoj strani uređaja. Kod snažnije propusnosti se obratite servisnoj službi.

Pumpa se terse.

- Proverite nepropusnost svih dovoda i sistema sredstva za čišćenje.
- Provetrite uređaj (pogledajte Puštanje u pogon).
- Očistite filter za sitnu prljavštinu.
- Po potrebi se obratite servisnoj službi.

Sredstvo za čišćenje se ne usisava.

- Namestite sapnicu na “Chem”.
- Proverite da li crevo za usisavanje sredstva za čišćenje sa filterom zaptiva odn. da li je začepljeno i po potrebi ga očistite.
- Očistite/zamenite povratni ventil u priključku creva za usisavanje sredstva za čišćenje.
- Otvorite ventil za doziranje sredstva za čišćenje ili proverite nepropusnost/uklonite začepljenja. Očistite i odzračne otvore u kućištu.
- Po potrebi se obratite servisnoj službi.

Zamenski delovi

Pregled zamenskih delova možete naći na kraju ovog uputstva za upotrebu.

Garancija

U svakoj državi vrede garancijski uslovi koje izdaje naše ovlašćeno trgovačko društvo. Eventualne smetnje na uređaju uklanjamo u garantnom roku besplatno ako se radi o grešci u materijalu ili proizvodnji.

Garancija vredi samo u slučaju kad Vaš prodavac prilikom prodaje ispuni priloženu karticu za odgovora, potvrdi ju pečatom i potpiše i kad ju nakon toga pošaljete distribucijskom centru u Vašoj državi.

U slučaju garancije se sa priborom i originalnim računom obratite svome prodavcu ili najbližoj ovlašćenoj servisnoj radionici.

EU-izjava o usklađenosti

Ovim izjavljujemo da je niže opisana mašina na osnovu svog koncepta i načina proizvodnje te izvedbe koju smo pustili u promet usklađena sa postojećim osnovnim sigurnosnim i zdravstvenim zahtevima dole navedenih EU-direktiva.
Ova izjava gubi valjanost u slučaju preinaka na stroju koje nisu bile dogovorene sa nama.

Proizvod: **čistač pod visokim pritiskom**
Tip: **1.286-xxx, 1.292-xxx, 1.441-xxx**

Predmetne EU-direktive:

EU - direktiva o mašinama (98/37/EG)

EU - direktiva o niskom naponu (73/23/EWG) promenjena sa 93/68/EWG

EU - direktiva Elektromagnetska podnošljivost (89/336/EWG) promenjena sa 91/263/EWG, 92/31/EWG, 93/68/EWG,

EU - direktiva o emitiranju buke (2000/14/EU)

Upotrebljeni usklađeni standardi:

DIN EN 60 335-1

DIN EN 60 335-2-79

DIN EN 55 014-1: 2000 + A1: 2001

DIN EN 55 014-2: 1997

DIN EN 61 000-3-2: 2000

DIN EN 61 000-3-11: 2000

Upotrebljeni nacionalni standardi: –

Upotrebljeni postupak o ocenjivanju usklađenosti:

Prilog V

Izmerena razina zvučne snage:

HD 10/25	**HD 13/18**	**HD 9/20**	**HD 10/21**
85 dB(A)	**85 dB(A)**	**86 dB(A)**	**85 dB(A)**

Zagarantovana razina zvučne snage:

HD 10/25	**HD 13/18**	**HD 9/20**	**HD 10/21**
87 dB(A)	**87 dB(A)**	**87 dB(A)**	**87 dB(A)**

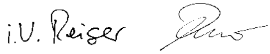

S. Reiser H. Jenner

Alfred Kärcher GmbH & Co. KG
Cleaning Systems
D-71349 Winnenden

Alfred Kärcher komanditno društvo.
Sedište Winnenden;
Registracijski sud: Waiblingen, HRA 169.
Lično odgovorna deoničarka: Kärcher Reinigungstechnik GmbH; sedište Winnenden, 2404 registracijski sud Waiblingen, HRB
Direktori: Dr. Bernhard Graf, Hartmut Jenner, Georg Metz

Tehnički podaci

Električni priključak				
Napon	V	400	220/380	380/220
Vrsta struje	Hz	3~50	3~60	3~50
Priključna snaga	kW	8,0	7,8	7,8
Mrežni osigurač (inertan/kar. C)	A	13	22,5/13	13/22,5
Maks. dozvoljena impedancija mreže	Ů	(0.189 + j0.118)	(0.145 + j0.090)	(0.145 + j0.090)
Produžni kabel 10 m	mm^2	2,5	2,5	2,5
Produžni kabel 30 m	mm^2	4	4	4
Priključak za vodo				
Dovodna temperatura maks.	°C	60	60	60
Dovodna količina min.	l/h (l/min)	1200 (20)	1200 (20)	1200 (20)
Dužina dovodnog creva min.	m	7,5	7,5	7,5
Prečnik dovodnog creva min.	cola	3/4	3/4	3/4
Usisna visina iz otvorene posude (20 °C)	m	0,5	0,5	0,5
Dovodni pritisak maks.	MPa (bar)	1 (10)	1 (10)	1 (10)
Podaci o snazi				
Radni pritisak	MPa (bar)	21 (210)	21 (210)	21 (210)
Maks. radni nadpritisak (sigurnosni ventil)	MPa (bar)	23,1 (231)	23,1 (231)	23,1 (231)
Crpna količina	l/h (l/min)	1000 (16,7)	1000 (16,7)	1000 (16,7)
Usisavanje sredstva za čišćenje	l/h (l/min)	0–80 (0–1,3)	0–80 (0–1,3)	0–80 (0–1,3)
Reakcijska snaga ručnog pištolja za prskanje	N	62	62	62
Emitiranje buke				
Razina zvučne snage (EN 60704-1)	dB (A)	72	72	72
Zagarantovana razina zvučne snage (2000/14/EC)	dB (A)	87	87	87
Vibracije uređaja/ zajednička vrednost odstupanja (ISO 5349)				
Ručni pištolj za prskanje	m/s^2	2,2	2,2	2,2
Cev za prskanje	m/s^2	2,0	2,0	2,0
Mere				
Dužina	mm	560	560	560
Širina	mm	500	500	500
Visina	mm	1090	1090	1090
Težina bez pribora	kg	62	62	62
Težina bez pribora, HD SX	kg	64	64	64
Sadržaj posude za sredstvo za čišćenje	l	6	6	6
Količina ulja u pumpi	l	1,2	1,2	1,2
Vrsta ulja za pumpu		SAE 90	SAE 90	SAE 90

Елементи на уреда

Моля разтворете предната страница с фигурите

1 Ръчен пистолет (за пръскане)
2 Лост на ръчния пистолет
3 Маркуч за високо налягане
4 Гнездо за ръчния пистолет
5 Вентил за дозиране на почистващия препарат
6 Капачка на резервоара за почистващ препарат
7 Резервоар за почистващ препарат
8 Маркуч за засмукване на почистващ препаратсъс Филтър
9 Винт за закрепване на капака на уреда
10 Прекъсвач на уреда
11 Капак на уреда
12 Манометър
13 Накрайник за високо налягане
14 Гнездо за дюзата
15 Накрайник за вода
16 Фин филтър
17 Показание за нивото на маслото
18 Резервоар за масло
19 Закачалка за маркуча
20 Обезвъздушаване на резервоара за почистващ препарат
21 Чекмедже за аксесоари
22 Закрепване на кабела
23 Ръкохватка
24 Съединяване чрез завинтване на дюзите
25 Дюза
26 Струйна тръба
27 Предпазител на ръчния пистолет
28 Барабан за маркуча
29 Манивела

За Вашата безопасност

Преди първата употреба на уреда прочетете настоящето упътване за експлоатация и спазвайте по-специално приложената брошура “Указания за безопасност за уред за почистване с високо налягане” № 5.951-949.

	Опаковъчните материали могат да се рециклират. Моля не хвърляйте опаковките при домашните отпадъци, а ги предайте на вторични суровини с цел повторна употреба.
	Старите уреди съдържат ценни материали, подлежащи на рециклиране, които могат да бъдат употребени повторно. Батерии, масла и подобни на тях не бива да попадат в околната среда. Поради това моля отстранявайте старите уреди, използвайки подходящи за целта системи за събиране.

Области на приложение на уреда

Този уред да се използва изключително

– за почистване със струя с високо налягане и с почистващ препарат (напр. почистване на машини, превозни средства, строежи, инструменти),
– за почистване със струя с високо налягане без почистващ препарат (напр. на фасади, балкони, градински уреди).

За упорити замърсявания препоръчваме наставката тип “фреза” като специален аксесоар.

Устройства за безопасност

Ако се освободи лостът на ръчния пистолет, прекъсвачът за налягане изключва помпата. Ако изтеглите лоста, прекъсвачът за налягане отново включва помпата.

Вентилът за ток на претоварване възпрепятства надхвърлянето на допустимото налягане на работа.

Пропускателният клапан и прекъсвачът за налягане са настроени и пломбирани в завода.

Настройки се извършват само от сервиза.

При прекалено висока консумация на ток предпазния шалтер на двигателя изключва уреда.

Преди първото пускане на уреда в експлоатация

Разопаковайте уреда

– При разопаковането проверете съдържанието на опаковката. При транспортни повреди уведомете продавача.
– Не изхвърляйте опаковката заедно с битовите отпадъци, а я предайте за рециклиране в съответния пункт за вторични суровини.

Проверете нивото на маслото

- Отчетете нивото на маслото при неработещ уред. Нивото на маслото трябва да бъде над двете стрелки.

Задействайте обезвъздушаването на резервоара за масло

- Отвинтете закрепващия болт на капака на уреда, снемете капака.
- Отрежете върха на капачката на резервоара за масло.
- Закрепете капака на уреда.

Монтирайте аксесоарите

- Дюза със съединение чрез завинтване да се монтира на струйната тръба.
- Струйната тръба да се монтира на пистолета за ръчно пръскане.

При уреди с барабан за маркуча:

- Пъхнете манивелата във вала на барабана за маркуча.

При уреди без барабан за маркуча:

- Наместете държателя на кабела в страничния отвор на ръкохватката.

При ръчни пистолети с резбова връзка:

- Завинтете здраво маркуча за високо налягане.

При ръчни пистолети без резбова връзка:

- С отвертка извадете предпазната скоба на ръчния пистолет.
- Поставете пистолета върху главата и в това положение натиснете края на маркуча навътре в пистолета до упор. При това гледайте незакрепената шайба на края на маркуча изцяло да падне надолу.
- Натиснете отново предпазната скоба в пистолета. При правилен монтаж маркучът за високо налягане трябва да може да се развие само на около 1 mm. Ако маркучът може да се изтегли повече, шайбата е монтирана неправилно.
- Преди да навиете маркуча за високо налягане, препоръчваме да го изпънете.
- С въртене на манивелата навийте маркуча на равномерни пластове върху барабана.

Пускане в действие

Електрическо свързване

⚠ ***Внимание!***
Напрежението върху заводската табелка трябва да съвпада със захранващото напрежение.

⚠ ***Внимание!***
Не бива да се превишава максимално допустимото пълно съпротивление на мрежата в мястото на електрическото свързване (виж “Техническите данни”).

⚠ ***Внимание!***
Използвайте удължителен кабел с достатъчно сечение (виж “Техническите данни”) и напълно развивайте кабела от неговия барабан.

Стойностите за свързването са посочени на заводската табелка и в “Техническите данни”.

⚠ ***Внимание!***
Уредът трябва задължително да се свърже към електрическата мрежа с щепсел. Забранява се връзката с електрическата мрежа да бъде неделима. Щепселът служи за отделяне от мрежата.

Свързване на водата / режим на засмукване

Свързване към водопровода

⚠ ***Внимание!***
Да се спазват предписанията на местното ВИК-дружество; по DIN 1988 уредът не бива да се свързва директно към общественото водоснабдяване с питейна вода. Допуска се свързване за кратко време през устройство, което предотвратява връщането на водата (№ за поръчка 6.412-578).

В “Техническите данни” са посочени стойностите за свързването.

- Свържете захранващия маркуч (който не е включен в обема на доставката) към накрайника за вода на уреда и към захранването с вода (напр. водопроводен кран).
- Отворете водопроводния кран.

Засмукване на вода от открит резервоар

- Завинтете смукателния маркуч с филтър (№ за поръчка 4.440-238) към накрайника за вода.
- Преди започване на работа обезвъздушете уреда.
- За обезвъздушаване на уреда отвинтете дюзата и оставете уреда да работи дотогава, докато водата започне да излиза без мехурчета.
- Изключете уреда и отново завинтете дюзата.

Обслужване

⚠ ***Внимание, опасност!***
При използване на уреда в бензиностанции или на други опасни места спазвайте съответните предписания за безопасност.

⚠ ***Внимание!***
Почиствайте двигатели само на места, където има маслоуловител (опазване на околната среда).

⚠ ***Внимание!***
Животни трябва да се мият само с плоска струя с ниско налягане.

Работа с високо налягане

Уредът е оборудван с прекъсвач за налягане. Двигателят се задвижва само когато лостът на пистолета е изтеглен.

- Развийте напълно маркуча за високо налягане от неговия барабан.
- Поставете прекъсвача на уреда в позиция “I”.

- Снемете предпазителя на ръчния пистолет и изтеглете лоста на пистолета.

Работа с почистващ препарат

Внимание!
Неподходящи почистващи препарати могат да повредят уреда и почиствания обект. Да се използват само почистващи препарати, които са разрешени от фирмата “Kдrcher”. Да се спазват препоръките за дозиране и указанията, дадени за почистващите препарати. За да се щади околната среда, използвайте почистващите препарати икономично.

Почистващите препарати на фирмата “Kдrcher” гарантират безупречна работа. Моля консултирайте се или поискайте нашия каталог или нашите информационни проспекти за почистващи препарати.

- Напълване на резервоара с почистващ препарат.
- Дюзата за високо налягане да се замени с дюза за ниско налягане (големина 250, принадлежност).
- Настройте дозиращия вентил на желаната концентрация.

Концентрация на почистващия препарат при максимален дебит:

Положение на дозиращия вентил	1	3	5	7
	0,5 %	2,5 %	5,0 %	7,0 %

Препоръчван метод за почистване

- Пръскайте икономично почистващ препарат със струята с ниско налягане върху сухата повърхност и го оставете да подейства, но без да изсъхва.
- Изплакнете разтворената мръсотия с ръчния пистолет.
- След работа поставете вентила за дозиране на почистващия препарат на „0“, включете уреда за 1 минута и изплаквайте, докато водата стане бистра.

Прекъснете работа

- Освободете лоста на ръчния пистолет. Уредът се изключва. Отново дръпнете лоста, уредът пак се включва.

Изключете уреда

- Превключете прекъсвача на уреда на “0” и извадете щепсела на уреда от контакта.
- Затворете водопроводния кран.
- Теглете лоста на пистолета, докато уредът престане да бъде под налягане.
- Бутнете напред предпазния лост на ръчния пистолет, за да обезопасите лоста на пистолета срещу неволно задействане.

Внимание, опасност!
Има опасност от попарване с гореща вода. При изключен уред водата, която остава в уреда, може да се нагрее. Когато отстранявате маркуча от водопроводния кран, загрятата вода може да пръсне навън и да причини попарване. Свалете маркуча едва след като уредът изстине.

Транспортиране на уреда

- При придвижване на по-дълги разстояния теглете уреда след себе си, като го държите за ръкохватката.
- Преди транспортиране в легнало състояние изпразнете резервоара с почистващия препарат.

Съхраняване на уреда

- Пъхнете ръчния пистолет в гнездото.
- Навийте маркуча за високо налягане и го окачете на закачалката за маркуча

или

- Навийте маркуча за високо налягане върху барабана за маркуча. Пъхнете

ръкохватката на манивелата за да блокирате барабана.

- Навийте свързващия кабел на закачалката за кабела и маркуча.

Защита срещу студ

⚠ ***Внимание!***
Ако водата в уреда не е напълно изпразнена, студът може да повреди уреда! Съхранявайте уреда на място, защитено срещу студ.

Ако не е възможно уредът да се съхранява на място, защитено срещу студ:

- Изпразнете резервоара с почистващия препарат. (Виж “Грижи и поддръжка / при необходимост”)
- Изпуснете водата и изплакнете уреда с антифриз.
- Пуснете уреда да поработи на сухо максимално 1 минута.
- Използвайте антифриз за автомобили на база гликол.
- Спазвайте указанията на производителя на антифриза

Грижи и поддръжка

⚠ ***Внимание, опасност!***
Преди работи по поддръжка на уреда извадете щепсела от контакта.

⚠ ***Внимание!***
При смяна на маслото съберете старото масло и го предайте в оторизиран пункт за събиране на масла.

Инспектиране на безопасността / договор за поддръжка

С Вашия търговец можете да договорите инспектиране на безопасността или да сключите договор за поддръжка. Моля поискайте консултация.

Преди всяка работа

- Проверете дали свързващият кабел не е повреден (опасност от електрически удар). Ако се установи повреда на свързващия кабел, той трябва незабавно да бъде сменен от оторизирания сервиз или от електро-специалист.
- Проверете дали маркучът за високо налягане не е повреден (дали не е спукан или скъсан). При установяване на повреда, незабавно сменете маркуча.
- Проверете херметичността на уреда (помпата).
  Допускат се 3 капки вода на минута, които могат да излизат от долната страна на уреда. Ако количеството на водата е по-голямо, потърсете помощ от сервиза.

Всяка седмица

- проверявайте нивото на маслото в резервоара за масло: ако маслото прилича на мляко (вода в маслото), веднага се обадете в сервиз.
- Почистване на финия филтър
  - Освободете уреда от налягане.
  - Отвийте закрепващия винт на капака на уреда, снемете капака на уреда.
  - Отвинтете капачката с филтъра.
  - Почистете филтъра с чиста вода или със сгъстен въздух.
  - Сглобете в обратна последователност.
- Почистете филтъра на маркуча за засмукване на почистващия препарат.

Ежегодно или след 500 работни часа

- сменете маслото
  - Количеството и типът на маслото са посочени в “Техническите данни”

– Отвийте закрепващия винт, снемете капака на уреда, отвийте маслоизпускателния болт отпред на корпуса на двигателя.
– Изпуснете маслото в подходящ съд.
– Завинтете маслоизпускателния болт.
– Бавно напълнете ново масло; мехурчетата въздух трябва да излязат.

При необходимост

- Изпразнете резервоара с почистващ препарат и го почистете.
  – Изтеглете капачката за затваряне на резервоара за почистващ препарат заедно със смукателния маркуч.
  – Сложете уреда да легне върху обратната стена.
  – Изпразнете резервоара с почистващия препарат и го почистете.

Помощ при смущения

Внимание, опасност!
Преди ремонтни работи изключете уреда и извадете щепсела от контакта. Електрическите уреди да се проверяват и ремонтират само от оторизиран сервиз.
При смущения, които не са споменати в тази глава, в случай на съмнение и при изрично указание да се потърси оторизиран сервиз.

Уредът не работи

- Проверете дали не е повреден свързващият кабел.
- При електрически дефект се обадете в сервиз.

В уреда не се създава налягане

- Да се монтира дюзата с високо налягане.
- Почистете/сменете дюзата.
- Почистете финия филтър, при необходимост го сменете.
- Обезвъздушете уреда (виж “Пускане в експлоатация”)
- Проверете дебита на водата (виж “Техническите данни”).
- Проверете херметичността на захранващата линия към помпата и дали няма запушване.
- При необходимост се обадете в сервиз.

Помпата пропуска

- Допускат се 3 капки вода на минута, които могат да излизат на долната страна на уреда. При по-голям теч потърсете сервиз.

Помпата “чука”

- Проверете херметичността на захранващата линия, също и на системата на почистващия препарат.
- Обезвъздушете уреда (виж “Пускане в експлоатация”)
- Почистете финия филтър.
- При необходимост се обадете в сервиз.

Не се засмуква почистващ препарат

- Да се монтира дюзата с ниско налягане.
- Проверете херметичността на маркуча за засмукване на почистващ препарат с филтър и дали няма запушване; почистете.
- Почистете/сменете възвратния клапан на маркуча за засмукване на почистващ препарат.
- Отворете вентила за дозиране на почистващия препарат или го проверете за херметичност/ ако има запушване, отстранете го. Почистете и отвора за обезвъздушаване в корпуса.
- При необходимост се обадете в сервиз.

Резервни части

В края на настоящето упътване за експлоатация ще намерите списък на резервните части.

Гаранция

Във всяка страна важат гаранционните услaвия, издадени от нашата оторизирана дистрибуторска фирма. Ние отстраняваме безплатно евентуални смущения, които се появят в рамките на гаранционния срок, ако причината е дефект в материала или грешка на производителя.

Гаранцията влиза в сила само ако при продажбата Вашият търговец попълни, подпечата и подпише приложената карта за отговор, а Вие след това я изпратите до дистрибуторската фирма във Вашата страна.

При гаранционен случай се обърнете към Вашия търговец или към най-близкия оторизиран сервиз със съответната част и с документа за закупуване.

Декларация за съответствие на ЕО

С настоящето декларираме, че въз основа на нейната концепция и конструкция, както и в пуснатото от нас на пазара изпълнение, долуописаната машина отговаря на съответните основни изисквания за безопасност и опазване на здравето на посочените по-долу директиви на Европейската общност.
При промяна на машината, която не е съгласувана с нас, настоящата декларация губи своята валидност.
Продукт: **Уред за почистване с високо налягане**
Тип: **1.286-xxx, 1.292-xxx, 1.441-xxx**

Приложими директиви на ЕО:
Директива на ЕО за машини (98/37/ЕО)

Директива на ЕО за ниско налягане (73/23/ЕИО) променена чрез 93/68/ЕИО

Директива на ЕО за електромагнитна съвместимост (89/336/ЕИО), променена чрез 91/263/ЕИО, 92/31/ЕИО, 93/68/ЕИО,
Директива на ЕО за емисиите от шум (2000/14/ЕС)

Приложени хармонизирани стандарти:
DIN EN 60 335-1
DIN EN 60 335-2-79
DIN EN 55 014-1: 2000 + A1: 2001
DIN EN 55 014-2: 1997
DIN EN 61 000-3-2: 2000
DIN EN 61 000-3-11: 2000
Приложени национални стандарти: **–**
Приложен метод за оценяване на съответствието:
Приложение V
Измерено ниво на звукова мощност:

HD 10/25	HD 13/18	HD 9/20	HD 10/21
85 dB(A)	85 dB(A)	86 dB(A)	85 dB(A)

Гарантирано ниво на звукова мощност:

HD 10/25	HD 13/18	HD 9/20	HD 10/21
87 dB(A)	87 dB(A)	87 dB(A)	87 dB(A)

i.V. Reiser

S. Reiser H. Jenner

Alfred Kдrcher GmbH & Co. KG
Cleaning Systems
D-71349 Winnenden
Alfred Kдrcher Kommanditgesellschaft (командитно дружество).
СедалищеWinnenden (Виненден);
Регистриращ съд: Waiblingen (Вайблинген), HRA 169 (Търговски регистър A 169)
Лично материално отговорен съдружник: Kдrcher Reinigungstechnik GmbH; седалище Winnenden,
2404 Регистриращ съд Вайблинген, Търговски регистър B
Управители: Dr. Bernhard Graf, Hartmut Jenner, Georg Metz

Технически данни

Ел. захранване				
Напрежение	V	400	220/380	380/220
Вид на тока	Hz	3~50	3~60	3~50
Мощност за присъединяване	kW	8,0	7,8	7,8
Предпазител на мрежата (инертен/Char. C)	A	13	22,5/13	13/22,5
Макс. допустимо пълно съпротивление на мрежата	Ω	(0.189 + j0.118)	(0.145 + j0.090)	(0.145 + j0.090)
Удължителен кабел 10 m	mm^2	2,5	2,5	2,5
Удължителен кабел 30 m	mm^2	4	4	4
Захранване с вода				
Макс. температура на захранв. вода	°C	60	60	60
Мин. дебит на захранв. вода	l/h (l/min)	1200 (20)	1200 (20)	1200 (20)
Мин. дължина на маркуча за захранв. вода	m	7,5	7,5	7,5
Мин. диаметър на маркуча за захранв. вода	в цолове	3/4	3/4	3/4
Височина на засмукване от открит резервоар (20 °C)	m	0,5	0,5	0,5
Макс. налягане на захранв. вода	MPa (bar)	1 (10)	1 (10)	1 (10)
Данни за производителността				
Работно налягане	MPa (bar)	21 (210)	21 (210)	21 (210)
Макс. работно свръхналягане (предпазен клапан)	MPa (bar)	23,1 (231)	23,1 (231)	23,1 (231)
Дебит	l/h (l/min)	1000 (16,7)	1000 (16,7)	1000 (16,7)
Засмукване на почистващ препарат	l/h (l/min)	0–80 (0–1,3)	0–80 (0–1,3)	0–80 (0–1,3)
Реактивна сила на ръчния пистолет	N	62	62	62
Емисия на шум				
Ниво на шума (EN 60704-1)	dB (A)	72	72	72
Гарантирано ниво на звукова мощност (2000/14/EC)	dB (A)	87	87	87
Вибрации на уреда / Обща стойност на вибрациите (ISO 5349)				
Ръчен пистолет	m/s^2	2,2	2,2	2,2
Струйна тръба	m/s^2	2,0	2,0	2,0
Размери				
Дължина	mm	560	560	560
Ширина	mm	500	500	500
Височина	mm	1090	1090	1090
Тегло без допълнителни принадлежности	kg	62	62	62
Тегло без допълнителни принадлежности, HD SX	kg	64	64	64
Обем на резервоара, почистващ препарат	l	6	6	6
Количество на маслото на помпата	l	1,2	1,2	1,2
Тип на маслото на помпата		SAE 90	SAE 90	SAE 90

Seadme elemendid

Palun pildileht eest avada

1 Käsipritsipüstol
2 Käsipritsipüstoli klamber
3 Kõrgsurvepesu voolik
4 Käsipritspüstoli hoidik
5 Puhastusvahendi doseerimisventiil
6 Puhastusvahendi paagi kork
7 Puhastusvahendi paak
8 Filtriga puhastusvahendi imemisvoolik
9 Kaane kinnituskruvi
10 Seadme lüliti
11 Kaas
12 Manomeeter
13 Kõrgsurveühendus
14 Düüsi pesa
15 Veeühendus
16 Peenfilter
17 Õliseisu näit
18 Õlimahuti
19 Vooliku hoidik
20 Puhastusvahendi paagi õhutamine
21 Lisavarustuse sahtel
22 Kahvlihoidik
23 Käepide
24 Düüsi kinni kruvimine
25 Düüs
26 Terastoru
27 Käsipritspüstoli klamber
28 Vooliku trummel
29 Vänt

Teie turvalisuseks

Lugege enne seadme esmakasutust tööjuhendit ja pidage eriti silmas kaasasolevat juhist “Kõrgsurvepuhastaja ohutusjuhised” nr. 5.951-949.

	Pakendi materjalid on ümbertöödeldavad. Palun ärge visake pakendeid olmeprügikasti vaid viige need taaskasutusse.
	Vanad seadmed sisaldavad väärtuslikke ümbertöödeldavaid materjale, mida on võimalik taaskasutada. Patareid, õli ja muud sarnased ained ei tohi jõuda keskkonda. Palun viige vana seade kogumispunkti.

Seadme kasutusalad

Kasutada seadet vaid

– puhastamiseks kõrgsurvejoa ja puhastuvahendiga (nt masinate, sõidukite, ehitiste, tööriistade puhastamseks),
– puhastamiseks kõrgsurvejoaga ilma puhastusvahendita (nt fassaadide, terasside, aiatööriistade puhastamiseks).

Raskesti eemaldatava mustuse puhul soovitame Teile meie mustuse freesijat lisavarustusena.

Ohutusseadised

Päästikule vajutamisel lülitab survelüliti pumba jälle sisse. Päästikule vajutamisel lülitab survelüliti pumba jälle sisse.

Lisaks väldib ülevooluventiil lubatud töösurve ületamise.

Ülevooluventiil ja survelüliti on tööpoolselt paigaldatud ja plommitud.

Paigaldusega tegeleb vaid klienditeenindus.

Liiga tugeva vooluvastuvõtul lülitab mootorikaitselüliti seadme välja.

Enne esmakäikulasku

Seade lahti pakkida

– Paki sisu lahti pakkimisel kontrollida. Transpordi vigastuste puhul teavitada vahendajat.
– Pakkimismaterjali mitte koduprahi hulka visata, vaid vastavatesse kogumiskohtadesse toimetada.

Kontrollida õliseisu

- Õliseisu näitu vaadata seisvalt seadmelt. Õlinäit peab olema kõrgemal mõlemast näidikust.

Aktiveerida õlimahuti õhutus

- Kaane kinnituskruvi maha keerata, kaas eemaldada.
- Õlimahuti kaane tipp ära lõigata.
- Kaas kinnitada.

Lisavarustus monteerida

- Monteerida düüs düüsikruviga terastorule.
- Terastoru käsipritspüstolile monteerida.

Vooliku trummeliga seadmete puhul:

- Vänt vooliku trummeli võlli kinnitada.

Vooliku trummeliga seadmete puhul:

- Kahvelhoidik käepideme juures külgmisse avausse kinni lükata.

Kruvikeerdühendusega käsipritspüstolite puhul:

- Kõrgsurvevoolik vastavalt kinni kruvida.

Ilma kruvikeerdühenduseta käsipritspüstolite puhul:

- Kruvikeerajaga käsipritspüstoli kinnitusklambrid välja póörata.
- Püstol pea peale asetada ja sellises asendis vooliku ots püstoli laskevalmiduseni sisse lükata. Sealjuures silmas pidada, et vaba ketas vooliku otsas täiesti alla kukub.
- Kinnitusklamber uuesti püstolisse kinni lükata. Õige monteerimise korral saab kõrgsurvevoolikut vaid umber 1 mm võrra välja tõmmata. Saab voolikut rohkem välja tõmmata, on ketas valesti monteeritud.
- Enne kõrgsurvevooliku lahti kerimist on soovitav ta laiali laotada.
- Vänta keerates ühetasaselt vooliku trumlile kerida.

Kasutuselevõtt

Elektriline ühendamine

⚠ ***Tähelepanu!***
Tüübisildi pinge peab vastama varustuspingega.

⚠ ***Tähelepanu!***
Maksimaalselt lubatud võrguimpedantsi elektrilises ühenduspunktis (vaata tehnilised andmed) ei tohi ületada.

⚠ ***Tähelepanu!***
Kasutada piisava voolulàbimõõduga pikenduskaabelit (vaata tehniled andmed) ja kerida kaabli trumlilt täiesti maha.

Ühendamiseks vajalikke andmeid vt tüübisildilt/tehnilisest dokumentatsioonist.

⚠ ***Tähelepanu!***
Seade tuleb tingimata elektrivõrguga ühendada. Mitte lahutatav ühendus vooluvõrguga on keelatud. Pistik on seadme võrgust eraldamiseks.

Veeühendus/imemistöö

Veevooliku ühendamine

⚠ ***Tähelepanu!***
Silmas pidada veega varustaja eeskirju; DIN 1988 järgi ei tohi seadet otse avaliku joogiveevaruga ühendada. Lühiajaliselt on lubatud ühendus tagasivoolu ärahoidjaga (tellimus-nr. 6.412-578).

Ühendamiseks vajalikke andmeid vt tüübisildilt/tehnilisest dokumentatsioonist.

- Juurdevoolu voolik (ei sisaldu originaalvarustuses) seadme veeühendusel ja veejuurdevoolu kohas ühendada (nt liita veekraaniga).
- Vee juurdevool avada.

Vett imeda lahtistest mahutitest

- Imemisvoolik filtriga (tellimis-nr. 4.440-238) veeühenduse külge kruvida.
- Seade enne kasutamist õhutada.
- Seadme õhutamiseks düüs maha kruvida ja seadet nii kaua joosta lasta, kuni vesi mullivabalt välja jookseb.
- Seade välja lülitada ja düüs kinni kruvida.

Käsitsemine

⚠ ***Oht!***
Seadme kasutamisel tanklates või muudes ohutsoonides järgige vastavaid ohutuseeskirju.

⚠ ***Tähelepanu!***
Mootoreid pesta vaid kohtades, kus on vastav õlisettimine.

⚠ ***Tähelepanu!***
Loomi mitte kunagi madalsurve-tasajoaga pesta.

Kõrgsurvekäitus

Seade on varustatud survelülitiga. Mootor käivitub vaid siis, kui püstoli klamber tõmmatud on.

- Kõrgsurvevoolik täielikult vooliku trumlilt maha kerida.
- Seadmelüliti lüliti positsiooni “I”.
- Vabastage käsipritspüstoli ohutuslukk ning vajutage püstoli päästikule.

Puhastusvahendiga käitus

⚠ ***Tähelepanu!***
Ebasobivad puhastusvahendid võivad seadet ja puhastatavat objekti kahjustada. Kasutada vaid puhastusvahendeid, mis on Kärcheri poolt lubatud. Silmas pidada doseerimissoovitusi ja juhiseid, mis puhastusvahenditega kaasnevad. Keskkonna säästmiseks kasutage puhastusvahendeid säästlikult.

Kärcheri puhastusvahendid tagavad tõrgeteta töökäigu. Palun tellige meie kataloog või meie puhastusvahendite infolehed või laske end nõustada.

- Täita puhastusvahendipaak.
- Asendada kõrgsurvedüüs (suurus 250, lisavarustus) madalsurvedüüsiga.
- Puhastusvahendi doseerimisventiil soovitud kontsentratsioonile keerata.

Puhastusvahendi kontsentratsioon maksimaalse vajaliku koguse korral:

Positsioon doseerimisventiil	1	3	5	7
	0,5 %	2,5 %	5,0 %	7,0 %

Soovitatav puhastusmeetod

- Puhastusvahend madalsurvega piserdada säästlikult kuivale pinnale ja lasta mõjuda, aga mitte kuivatada.
- Lahustunud mustus pesta kõrgsurvejoaga maha.
- Pärast tööd puhastusvahendi doseerimisventiil “0” positsiooni ja seade umbes üheks minutiks sisse lülitada ja puhtalt loputada.

Töö katkestamine

- Käsipritspüstoli klamber lahti lasta, seade lülitab välja. Tõmmata uuesti klambrit, seade lülitab taas tööle.

Seadme välja lülitamine

- Seadme lüliti lülitada “0” positsiooni ja võrgupistikust välja tõmmata.
- Veejuurdejooksu sulgemine.
- Tõmmata püstoli kangi, kuni seade on rõhuvaba.

- Lükake käsipritspüstoli ohutuskang ette, et kaitsta püstoli päästikut soovimatu vajutamise eest.

⚠ ***Oht!***
Põletusoht tulise veega. Välja lülitatud seadmes või jääkvesi kuumeneda. Vooliku eemaldamisel vee juurdevoolust võib kuumenenud vesi välja pritsida ja põletusi tekitada. Voolik alles siis eemaldada, kui seade maha on jahtunud.

Seadme transport

- Pikemate vahemaadega transpordiks tõmmata seadet enda järel käepidemest.
- Eesoleva transpordi eel puhastusvahendi paak tühjendada.

Seade hoiu kohta

- Käsipritspüstol hoidikusse panna.

Kõrgsurvevoolik kokku kerida ja vooliku hoidikusse riputada,

või

- kõrgsurvevoolik vooliku trumlile kerida. Vända käepide sisse lükata, et vooliku trummel blokeerida.
- Ühenduskaabel kaabli-/vooliku hoidikule kerida
-

Jäätumiskaitse

⚠ ***Tähelepanu!***
Jää lõhub seadme, kui ta pole täielikult veest tühjendatud! Hoida seadet kohas, kus pole jäätumisohtu.

Kui jäätumisvaba hoidmine võimalik pole:

- Puhastusvahendi paak tühjendada. (vt hooldamine ja korrashoid/vajadusel)
- Vesi välja lasta ja seade jäätumiskaitsevahendiga läbi loputada.
- Lasta seadmel maksimaalselt üks minut kuivada.
- Kasutada tavapäraseid sõiduautode jäätumiskaitsevahendeid glükooli baasil.
- Silmas pidada jäätumiskaitsevahendi tootja käsitsuseeskirju.

Hooldamine ja korrashoid

⚠ ***Oht!***
Enne mis tahes hooldus- ja korrashoiutööde alustamist tuleb seade välja lülitada ja eemaldada pistik vooluvõrgust.

⚠ ***Tähelepanu!***
Õlivahetusel koguenud vanaõli vaid autoriseeritud kogumispunktide kaudu prügistada.

Ohutusinspektsioon/ hooldusleping

Oma kaupmehega võite kokku leppida regulaarse ohutusinspektsiooni või sõlmida hoolduslepingu.

Enne igat töökorda

- Ühenduskaablil vigastusi kontrollida (elektrilöögi oht), vigastatud kaabel viivitamatult autoriseeritud kliediteenindusel/elektritehnika spetsialistidel välja vahetada lasta.
- Kontrollida krgsurvevoolikul vigastusi (lõhenemisoht), vigastatud kõrgsurvevoolik iivitamatut välja vahetada.
- Kontrollida seadme (pumba) tihedust. 3 tilka minutis on lubatud ja võivad väljuda seadme aluosast. Nõrgema tiheduse puhul klienditeeninduse poole pöörduda.

Kord nädalas

- Kontrollida õlitaset õlimahutis: õlimahuti
- Peenfilter puhastada.
  - Seade surve alt vabastada.
  - Kaane kinnituskruvi maha kruvida, kaas eemaldada.
  - Kork filtriga maha kruvida.
  - Puhastada filter puhta vee või surveõhuga.
  - Vastupidises järjekorras kokku panna.
- Puhastada filtrit puhastusvahahendi imemisvoolikuga.

Igal aastal või pärast 500 töötundi

- Õli vahetada
  - Õlihulk ja –sort, vaata tehnilised andmed.
  - Kinnituskruvi lahti teha, kaan eemaldada, õli äralaskekruvi eespool mootorikere välja keerata.
  - Valada õli sobilikku mahutitesse.
  - Õli äralaskekruvi tagasi keerata.
  - Uus õli aeglaselt sisse valada; õhumullid peavad eemalduma.

Vajadusel

- Puhastusvahendi paak tühjendada ja puhastada
  - Puhastusvahendi paagi sulgemiskaas tõmmata välja imemisvooliku abil.
  - Asetada seade tagumisele küljele.
  - Puhastusvahendi paak tühjendada ja puhatada.

Abi härete korral

⚠ ***Oht!***
Enne kõiki parandustöid lülitada seade välja ja eraldada võrgupistikust.
Häirete puhul, mida selles peatükis mainitud pole, kahtluse korral ja silmnähtaval juhtumil pöörduda autoriseeritud klienditeendinduse poole.

Seade ei tööta

- Ühenduskaabli vigastusi kontrollida.
- Elektrilise defekti puhul pöörduda klienditeendinduse poole.

Seadmes puudub surve

- Kõrgsurvedüüsi monteerimine.
- Düüs puhastada/ uuendada.
- Puhastada peenfilter, vajadusel uuendada.
- Seadme õhutamine.
- Kontrollida veejuurdejooksu kogust (vaata tehnilised andmed).
- Kontrollida tihedust või ummistusi kõikidel juurdevooluliinel pumbale.
- Vajadusel pöörduda klienditeendinduse poole.

Pump ebatihe

- 3 tilka minutis on lubatud ja võivad väljuda seadme aluosast. Nõrgema tiheduse puhul klienditeeninduse poole pöörduda.

Pump klopib

- Kontrollida tihedust kõikidel juurdevooluliinidel, ka puhastusvahendi süsteemis.
- Seadme õhutamine.
- Peenfilter puhastada.
- Vajadusel pöörduda klienditeendinduse poole.

Kui puhastusvahendit sisse ei ime

- Monteerida madalrõhkdüüs
- Kontrollida/puhastada tihedust või ummistust puhastusvahendi imemisvoolikul ja filtril.
- Puhastada/uuendada puhastusvahendi imemisvooliku ühenduse tagasilöögiventiili.
- Avada puhastusvahendi doseerimisventiil või kontrollida tihedust/umistus eemaldada.
- Vajadusel pöörduda klienditeendinduse poole.

Varuosad

Varuosade loend on käesoleva kasutusjuhendi lõpus.

Garantii

Igas riigis kehtivad vastava volitatud müügiesindaja antud garantiitingimused. Võimalikud häired seadme töös kõrvaldatakse garantiiajal tasuta, niivõrd kui põhjuseks on materjali- või tootmisviga.

Garantii jõustub vaid siis, kui Teie kaupmees lisatud vastusekaardi ostul täielikult täidab, tembeldab, allkirjastab ja kui Teie vastusekaardi seejärel oma maa kaubandus-seltsile saadate.

Garantii puhul pöörduge palun tagavaraosade ja ostutšekiga müüja poole või lähimasse tunnustatud klienditeenindusse.

EL vastavustunnistus

Käesolevaga kinnitame, et allpool kirjeldatud seade vastab meie poolt turule toodud mudelina oma kontseptsioonilt ja konstruktsioonilt EÜ direktiivide asjakohastele põhilistele ohutus- ja tervisekaitsenõetele.
Meiega kooskõlastamata muudatuste tegemise korral seadme juures kaotab käesolev deklaratsioon kehtivuse.

Toode: **Kõrgsurvepuhastaja**

Tüüp: **1.286-xxx, 1.292-xxx, 1.441-xxx**

Asjakohased EÜ direktiivid:

EG - masinadirektiiv (98/37/EG)

EG - madalvooludirektiiv (73/23/EWG) geändert durch 93/68/EWG

EG – elektromagnetilise taluvuse direktiiv (89/336/EWG) muutused 91/263/EWG, 92/31/EWG, 93/68/EWG,
EG – müraemissioonide direktiivid (2000/14/EL)

Kohaldatud ühtlustatud standardid:

DIN EN 60 335-1

DIN EN 60 335-2-79

DIN EN 55 014-1: 2000 + A1: 2001

DIN EN 55 014-2: 1997

DIN EN 61 000-3-2: 2000

DIN EN 61 000-3-11: 2000

Kohaldatud riiklikud standardid: –

Rakendatud vastavushindamismenetlus:

V lisa

Mõõdetud helivõimsuse tase:

HD 10/25	HD 13/18	HD 9/20	HD 10/21
85 dB(A)	85 dB(A)	86 dB(A)	85 dB(A)

Tagatud helivõimsuse tase:

HD 10/25	HD 13/18	HD 9/20	HD 10/21
87 dB(A)	87 dB(A)	87 dB(A)	87 dB(A)

i.V. Reiser

S. Reiser H. Jenner

Alfred Kärcher GmbH & Co. KGCleaning SystemsD -71349 Winnenden

Alfred Kärcher Kommanditgesellschaft.
Asukoht: WinnendenÄriregistri osakond: Waiblingen, HRA 169.
Isiklikult vastutav selts: Kärcher Reinigungstechnik GmbH; Asukoht: Winnenden,
2404 Registergericht Waiblingen, HRB
Ärijuhid: Dr. Bernhard Graf, Hartmut Jenner, Georg Metz

Tehnilised andmed

Elektriühendus				
Elektripinge	V	400	220/380	380/220
Voolu sort	Hz	3~50	3~60	3~50
Tarbitav võimsus	kW	8,0	7,8	7,8
Võrgukaitse (inertne/Char. C)	A	13	22,5/13	13/22,5
Maksimaalselt lubatav võrguimpedants	Ω	(0.189 + j0.118)	(0.145 + j0.090)	(0.145 + j0.090)
Pikenduskaabel 10 m	mm^2	2,5	2,5	2,5
Pikenduskaabel 30 m	mm^2	4	4	4
Veevõtuühendus				
Maksimaalne juurdevoolava vee temperatuur.	°C	60	60	60
Min. juurdevoolu hulk	l/h (l/min)	1200 (20)	1200 (20)	1200 (20)
Minimaalne juurdevoolu vooliku pikkus	m	7,5	7,5	7,5
Minimaalne juurdevoolu vooliku läbimõõt	Toll	3/4	3/4	3/4
Imemiskõrgus avatud anumast (20 °C)	m	0,5	0,5	0,5
Maksimaalne juurdevoolusruve	MPa (bar)	1 (10)	1 (10)	1 (10)
Jõudluse andmed				
Töörõhk	MPa (bar)	21 (210)	21 (210)	21 (210)
Maksimaalne töövõimuülerõhk (ohutusventiil)	MPa (bar)	23,1 (231)	23,1 (231)	23,1 (231)
Juurdevoolu kogus	l/h (l/min)	1000 (16,7)	1000 (16,7)	1000 (16,7)
Puhastusvahendi sisse imemine	l/h (l/min)	0–80 (0–1,3)	0–80 (0–1,3)	0–80 (0–1,3)
Pritsepüstoli reaktiivjõud	N	62	62	62
Müraemissioon				
Helirõhupeel (EN 60704-1)	dB (A)	72	72	72
Garanteeritud helijõupeel (2000/14/EC)	dB (A)	87	87	87
Seadmevibratsioonid /Võnkumiskoguväärtus (ISO 5349)				
Käsipritspüstol	m/s^2	2,2	2,2	2,2
Terastoru	m/s^2	2,0	2,0	2,0
Mõõtmed				
Pikkus	mm	560	560	560
Laius	mm	500	500	500
Kõrgus	mm	1090	1090	1090
Kaal lisavarustuseta	kg	62	62	62
Kaal lisavarustuseta, HD SX	kg	64	64	64
Paagi sisu, puhastusvahend	l	6	6	6
Õlikogus pump	l	1,2	1,2	1,2
Õli sort pump		SAE 90	SAE 90	SAE 90

Aparāta elementi

Lūdzu atveriet pirmo lappusi ar ilustrācijām

1 Rokas smidzinātājs.
2 Rokas smidzinātāja svira.
3 Augstspiediena šļūtene.
4 Rokas smidzinātāja turētājs.
5 Tīrīšanas līdzekļa dozēšanas vārsts.
6 Tīrīšanas līdzekļa tvertnes vāciņš.
7 Tīrīšanas līdzekļa tvertne.
8 Sūkšanas šļūtene ar filtru, paredzēta tīrīšanas līdzeklim.
9 Pārsega stiprināšanas skrūve.
10 Aparāta slēdzis.
11 Pārsegs.
12 Manometrs.
13 Augstspiediena pieslēgums.
14 Vieta sprauslu glabāšanai.
15 Ūdens pieslēgums.
16 Smalkais filtrs.
17 Eļļas līmeņa indikators.
18 Eļļas tvertne.
19 Vieta šļūtenes glabāšanai.
20 Tīrīšanas līdzekļa tvertnes atgaisošana.
21 Piederumu nodalījums.
22 Kabeļa turētājs.
23 Rokturis.
24 Sprauslu vītņu savienojums.
25 Sprausla.
26 Smidzināšanas caurule.
27 Rokas smidzinātaja drošinātājs
28 Šļūtenes uztīšanas trumulis.
29 Kloķis.

Jūsu drošībai

Pirms aparāta pirmās lietošanas reizes izlasiet šo lietošanas instrukciju un īpaši pievērsiet uzmanību pievienotajai brošūrai Nr. 5.951-949 „Augstspiediena tīrīšanas aparāta izmantošanas drošības norādījumi”.

	Iepakojuma materiālus ir iespējams atkārtoti pārstrādāt. Lūdzu nemetiet iepakojumus ārā atkritumu spainī, bet gan nogādājiet tos attiecīgajā vietā, kur tiek veikta otrreizēja pārstrāde.
	Nolietotās ierīces satur noderīgus materiālus, ko var atkārtoti pārstrādāt un izmantot. Baterijas, eļļa un līdzīgās vielas nedrīkst nokļūt apkartējā vidē. Tādēļ lūdzam utilizēt vecās iekārtas ar atbilstošu savākšanas sistēmu palīdzību.

Aparāta pizmantošanas jomas

Šo aparātu izmantojiet tikai

– tīrīšanai ar augstspiediena strūklu un tīrīšanas līdzekli (piemēram, iekārtu, transportlīdzekļu, būvju, instrumentu tīrīšanai),
– tīrīšanai ar augstspiediena strūklu bez tīrīšanas līdzekļa (piemēram, fasāžu, terašu, dārza piederumu tīrīšanai).

Stingri pielupušiem netīrumiem mēs iesakām netīrumu griezni kā speciālu piederumu.

Drošības ierīces

Ja rokas smidzinātāja rokturis tiek atlaists, manometriskais vārsts atslēdz sūkni. Sviru

pavelkot, manometriskais vārsts sūkni atkal ieslēdz.

Pie kam pārplūdes vārsts novērš pieļaujamā darba spiediena pārsniegšanu.

Pārplūdes spiediens un manometriskais vārsts rūpnīcā ir iestatīts un noplombēts.

Regulējumus drīkst veikt tikai klientu apkalpošanas dienests.

Pārāk augsta strāvas patēriņa gadījumā motora aizsargslēdzis atslēdz aparātu.

Pirms uzsākt ekspluatāciju

Aparāta izsaiņošana

– Pēc izsaiņošanas pārbaudiet iepakojuma saturu. Par bojājumiem, kas radušies pārvadāšanas laikā, paziņojiet tirgotājam.
– Nemetiet iesaiņojumu atkritumu spainī, bet gan nododiet to attiecīgos savākšanas punktos, kur tiek veikta otrreizēja pārstrāde.

Eļļas līmeņa pārbaude

■ Nolasiet eļļas līmeņa indikatoru, aparātam atrodoties vertikālā stāvoklī. Eļļas līmenim ir jābūt virs abiem rādītājiem.

Eļļas tvertnes atgaisošanas aktivizēšana

■ Izskrūvējiet pārsega stiprināšanas skrūvi, noņemiet pārsegu.
■ Nogrieziet eļļas tvertnes vāciņa galu.
■ Nostipriniet pārsegu.

Piederumu montāža

■ Piestipriniet sprauslu ar sprauslu vītņu savienojumu pie uzgaļa.
■ Piestipriniet smidzināšanas cauruli uz rokas smidzinātāja.

Aparātiem ar šļūtenes uztīšanas trumuli:

■ Ievietojiet kloķi šļūtenes uztīšanas trumuļa vārpstā.

Aparātiem bez šļūtenes uztīšanas trumuļa:

■ Kabeļa turētāju iestipriniet roktura sānu atverē.

Rokas smidzinātājiem ar vītņpieslēgumu:

■ Atbilstoši ieskrūvējiet augstspiediena šļūteni.

Rokas smidzinātājiem bez vītņpieslēguma:

■ Rokas smidzinātāja fiksatoru skavas izspiediet ar skrūvgriezi.
■ Pistoli novietojiet uz galviņas, un šādā stāvoklī šļūtenes galu iespiediet pistolē līdz galam. Pie kam ievērojiet, lai nenostiprinātais disks uz šļūtenes gala nokrīt pavisam uz leju.

Fiksatoru skavas iespiediet atkal pistolē.

■ Pareizas montāžas gadījumā iespejams izvilkt apmeram vienu metruaugstspiediena šlutenes. Ja var izvilkt garaku šlutenes posmu, disks ir nepareizi ielikts.
■ Pirms augstspiediena šļūtenes uztīšanas ir iesakāms to taisni izlikt.
■ Griežot kloķi, vienmērīgi uztiniet augstspiediena šļūteni uz tai paredzētā trumuļa.

Nodošana ekspluatācijā

Elektriskais pieslēgums

⚠ ***Uzmanību!***
Uz uznemuma plāksnītes norādītajam barošanas spriegumam jāatbilst tīkla barošanas spriegumam.

⚠ ***Uzmanību!***
Strāvas pieslēguma vietā nedrīkst pārsniegt lielāko pieļaujamo tīkla pretestību (skatīt tehniskos datus).

⚠ ***Uzmanību!***
Izmantojiet pagarinātāja kabeli ar pietiekošu vada šķērsgriezumu (skatīt

tehniskos datus) un notiniet to pilnībā no kabeļa trumuļa.

Pieslēgumu lielumus skatīt uz uzņēmuma plāksnītes/tehniskajos datos.

Uzmanību!
Aparāts ir obligāti jāpieslēdz barošanas tīklam, izmantojot kontaktdakšu. Ir aizliegts izmantot neatvienojamu savienojumu ar barošanas tīklu. Kontaktdakša nodrošina atvienošanu no tīkla.

Ūdens pieslēgums/ sūkšanas režīms

Pieslēgšana ūdens padeves cauruļvadam

Uzmanību!
Ievērojiet ūdens piegādes uzņēmuma noteikumus; saskaņā ar DIN 1988 aparātu nedrīkst tieši pieslēgt sabiedriskai dzeramā ūdens apgādes vietai. Ir pieļaujams īslaicīgs pieslēgums, izmantojot atgriezeniskās plūsmas bloķētāju (pasūtījuma Nr. 6.412-578).

Pieslēgumu lielumus skatīt tehniskajos datos.

- Pievienojiet padeves šļūteni (nav iekļauta piegādes komplektā) pie aparāta ūdens pieslēguma atveres un pie ūdens padeves (piemēram, ūdens krāna).
- Attaisiet ūdens padeves krānu.

Ūdens sūknēšana no atklātas tvertnes

- Sūkšanas šļūteni ar filtru (pasūtījuma Nr. 4.440-238) pieskrūvējiet pie ūdens pieslēguma atveres.
- Pirms lietošanas aparāts ir jāatgaiso.
- Lai atgaisotu aparātu noskrūvējiet sprauslu un tik ilgi ļaujiet tam darboties, līdz ūdens izplūst bez gaisa burbulīšiem.
- Izslēdziet aparātu un uzskrūvējiet atpakaļ sprauslu.

Apkalpošana

Briesmas!
Strādājot ar aparātu degvielas uzpildes stacijās vai citos paaugstinātas bīstamības apstākļos, ir jāievēro atbilstošie drošības noteikumi.

Uzmanību!
Dzinējus tīriet tikai vietās, kur ir pieejams atbilstošs eļļuztvērējs (apkārtējās vides aizsardzība).

Uzmanību!
Dzīvniekus mazgājiet tikai ar zemspiediena plakano strūklu.

Darbs ar augstspiedienu

Aparāts ir aprīkots ar manometrisko slēdzi. Motors ieslēdzas tikai tad, ja pistoles svira ir pavilkta.

- Augstspiediena šļūteni pilnībā notiniet no šļūtenes uztīšanas trumuļa.
- Aparāta slēdzi pārslēdziet uz „I“.
- Rokas smidzinātāju noņemiet no drošinātāja un pavelciet pistoles sviru.

Tīrīšanas līdzekļa izmantošana

Uzmanību!
Nepiemēroti tīrīšanas līdzekļi var sabojāt aparātu un tīrāmo objektu. Izmantojiet tikai tos tīrīšanas līdzekļus, kurus ir atļāvis Kärcher. Ievērojiet tīrīšanas līdzekļiem pievienotos dozēšanas ieteikumu un norādījumus. Lai sargātu apkārtējo vidi, taupīgi lietojiet tīrīšanas līdzekļus.

Kärcher tīrīšanas līdzekļi garantē darbu bez traucējumiem. Lūdzu konsultējieties vai pieprasiet mūsu katalogu vai mūsu tīrīšanas līdzekļu informatīvās lapas.

- Tīrīšanas līdzekļa tvertnes piepildīšana.
- Augstspiediena sprauslu nomainiet ar zemspiediena sprauslu (250. izmērs piederums).
- Tīrīšanas līdzekļa dozēšanas vārstu noregulējiet uz vēlamo koncentrāciju.

Tīrīšanas līdzekļa koncentrācija lielākās padeves gadījumā:

Dozēšanas vārsta regulējums	1	3	5	7
	0,5 %	2,5 %	5,0 %	7,0 %

Ieteicamā tīrīšanas metode

- Taupīgi uzsmidziniet tīrīšanas līdzekli ar zemspiediena strūklu uz sausas virsmas un ļaujiet tam iedarboties, bet neļaujiet tam izžūt.
- Izšķīdušos netīrumus noskalojiet ar augstspiediena strūklu.
- Pēc lietošanas tīrīšanas līdzekļa dozēšanas vārstu pārslēdziet uz „0" un apmēram uz vienu minūti ieslēdziet aparātu un izskalojiet to.

Darba pārtraukšana

- Atlaidiet rokas smidzinātāja sviru, aparāts atslēdzas. Pievelciet sviru, aparāts atkal ieslēdzas.

Aparāta izslēgšana

- Aparāta slēdzi pārslēdziet uz „0“ un atvienojiet tīkla kontaktdakšu.
- Pārtrauciet ūdens padevi.
- Pievelciet pistoles sviru, līdz aparātā pazūd spiediens.
- Lai nodrošinātu pistoles sviru pret nejaušu nospiešanu, pastumiet uz priekšu rokas smidzinātāja drošības sviru.

⚠ ***Briesmas!***
Applaucēšanās briesmas ar karstu ūdeni. Izslēgtajā aparātā saglabājies atlikušais ūdens var sakarst. Atvienojot šļūteni no ūdens padeves, sakarsušais ūdens var izšļākties un radīt applaucējumus. Noņemiet šļūteni tikai tad, kad aparāts ir atdzisis.

Aparāta pārvietošana

- Lai aparātu pārvietotu lielākos attālumos, velciet to aiz roktura sev līdzi.
- Pirms pārvietošanas horizontālā stāvoklī iztukšojiet tīrīšanas līdzekļa tvertni.

Aparāta uzglabāšana

- Rokas smidzinātāju iestipriniet turētājā.

Saritiniet augstspiediena šļūteni un pakariet to šļūtenes glabāšanas vietā, vai

- uztiniet augstspiediena šļūteni uz tai paredzētā trumuļa. Lai nobloķētu šļūtenes uztīšanas trumuli, Iestumiet kloķa rokturi.
- Aptiniet pieslēguma kabeli ap kabeļa/ šļūtenes glabāšanas vietu.
-

Aizsardzība pret salu

⚠ ***Uzmanību!***
Aparātu, no kura pilnībā nav notecināts ūdens! bojā sals! Novietojiet aparātu vietā, kur tas nebūs pakļauts sala iedarbībai.

Ja nav iespējama uzglabāšana bez sala iedarbības:

- Iztukšojiet tīrīšanas līdzekļa tvertni (skatīt „Kopšana un tehniskā apkope/ vajadzības gadījumā“)
- Noteciniet ūdeni un izskalojiet aparātu ar antifrīzu.
- Ļaujiet apmēram vienu minūti aparātam darboties sausā gaitā.
- Izmantojiet automašīnām paredzēto standarta antifrīzu uz glikola bāzes.
- Ievērojiet ražotāja norādījumus par antifrīza lietošanu.

Kopšana un tehniskā apkope

⚠ ***Briesmas!***
Pirms aparāta jebkuru kopšanas un tehniskās apkopes darbu veikšanas atvienojiet tīkla kontaktdakšu.

Uzmanību!
Mainot eļļu, lieko nolietoto eļļu nododiet utilizācijai tikai autorizētos savākšanas punktos.

Tehniskā inspekcija/ tehniskās apkopes līgums

Jūs varat vienoties ar savu tirgotāju par regulāru tehnisko inspekciju veikšanu vai noslēgt tehniskās apkopes līgumu. Lūdzu konsultējaties par šo jautājumu.

Pirms katras ekspluatācijas

- Pārbaudiet, vai pieslēguma kabelis nav bojāts (briesmas gūt strāvas triecienu), bojātos pieslēguma kabeļus nekavējoties jānomaina, izmantojot pilnvarotā klientu apkalpošanas dienesta/ elektriķa pakalpojumus.
- Pārbaudiet, vai augstspiediena šļūtene nav bojāta (plīšanas briesmas), bojātās augstspiediena šļūtenes nekavējoties jānomaina.
- Pārbaudiet aparāta (sūkņa) hermētiskumu. Minūtē ir pieļaujami trīs ūdens pilieni, un tie var izplūst aparāta apakšdaļā. Spēcīga neblīvuma gadījumā sazinieties ar klientu apkalpošanas dienestu.

Ik nedēļu

- Pārbaudiet eļļas līmeni eļļas tvertnē: ja eļļa ir blāva (ūdens eļļā), uzreiz sazinieties ar klientu apkalpošanas dienestu.
- Smalkā filtra tīrīšana.
  - Samaziniet aparātā spiedienu.
  - Izskrūvējiet pārsega stiprināšanas skrūvi, noņemiet pārsegu.
  - Noskrūvējiet vāciņu ar filtru.
  - Filtru notīriet ar tīru ūdeni vai saspiestu gaisu.
  - Salieciet to kopā apgrieztā kārtībā.
- Notīriet tīrīšanas līdzeklim paredzētās sūkšanas šļūtenes filtru.

Ik gadu vai pēc 500 darba stundām

- Eļļas maiņa
  - Eļļas daudzumu un veidu skatīt tehniskajos datos.
  - Izskrūvējiet stiprināšanas skrūvi, noņemiet pārsegu, izskrūvējiet eļļas noteces atveres vīņvāciņu, kas atrodas motora korpusa priekšpusē.
  - Eļļu noteciniet piemērotā traukā.
  - Ieskrūvējiet eļļas noteces atveres vītņvāciņu.
  - Lēnām iepildiet jaunu eļļu; gaisa burbulīšiem ir jāizzūd.

Vajadzības gadījumā

- Tīrīšanas līdzekļa tvertnes iztukšošana un tīrīšana
  - Izņemiet tīrīšanas līdzekļa tvertnes vāciņu kopā ar sūkšanas šļūteni.
  - Aparātu nolieciet uz mugurpuses.
  - Iztukšojiet un iztīriet tīrīšanas līdzekļa tvertni.

Traucējumu novēršana

Briesmas!
Pirms jebkuru remontdarbu veikšanas izslēdziet aparātu un atvienojiet tīkla kontaktdakšu. Elektriskās daļas jāpārbauda vai jāsaremontē pilnvarotā klientu apkalpošanas dienestam.
Traucējumu gadījumā, kuri nav minēti šajā nodaļā, šaubu un skaidra norādījuma gadījumā sazinieties ar pilnvaroto klientu apkalpošanas dienestu.

Aparāts nestrādā

- Pārbaudiet, vai pieslēguma kabelis nav bojāts.
- Elektriska bojājuma gadījumā sazinieties ar klientu apkalpošanas dienestu.

Aparāts nav spiediena

- Piestipriniet augstspiediena sprauslu.
- Iztīriet/ nomainiet sprauslu.
- Iztīriet smalko filtru, vajadzības gadījumā to nomainiet.
- Atgaisojiet aparātu (skatīt “Ierīces nodošana ekspluatācijā”).
- Pārbaudiet ūdens padeves daudzumu (skatīt tehniskos datus).
- Pārbaudiet visas šļūtenes, kas ir pieslēgtas pie sūkņa, un, vai tās ir hermētiskas un nav aizsērējušas.
- Vajadzības gadījumā sazinieties ar klientu apkalpošanas dienestu.

Sūknis nav hermētiski noslēgts

- Minūtē ir pieļaujami trīs ūdens pilieni, un tie var izplūst aparāta apakšdaļā. Spēcīga neblīvuma gadījumā sazinieties ar klientu apkalpošanas dienestu.

Sūknis klab

- Pārbaudiet visas šļūtenes, arī tīrīšanas līdzekļa sistēmu, vai tās ir hermētiskas.
- Atgaisojiet aparātu (skatīt “Ierīces nodošana ekspluatācijā”).
- Iztīriet smalko filtru.
- Vajadzības gadījumā sazinieties ar klientu apkalpošanas dienestu.

Netiek iesūkts tīrīšanas līdzeklis

- Piestipriniet zemspiediena sprauslu.
- Pārbaudiet tīrīšanas līdzeklim paredzētās sūkšanas šļūtenes ar filtru, vai tās ir hermētiskas un nav aizsērējušas, iztīriet tās.
- Tīrīšanas līdzeklim paredzētās sūkšanas šļūtenes pieslēguma vietā iztīriet/ nomainiet atgriezenisko vārstu.
- Atveriet tīrīšanas līdzekļa dozēšanas vārstu vai pārbaidiet tā hermētiskumu / iztīriet aizsērējumu. Iztīriet arī korpusā esošo atgaisošanas atveri.
- Vajadzības gadījumā sazinieties ar klientu apkalpošanas dienestu.

Rezerves daļas

Rezerves daļu pārskatu Jūs atradīsit šīs lietošanas instrukcijas beigās.

Garantija

Par mūsu izstrādājumu realizāciju atbildīgā uzņēmuma dotie garantijas noteikumi ir spēkā jebkurā valstī. Ja ierīces sabojāšanās iemesls ir tās materiāls vai ražošanas kļūda, tad iespējamos bojājumus mēs garantijas laikā labojam bez maksas.

Garantija stājas spēkā tikai tad, kad jūsu tirgotājs pārdošanas brīdī pilnībā aizpilda, apzīmogo un paraksta pievienoto atbildes karti un Jūs pēc tam atbildes karti nosūtat savas valsts atbildīgaijam uzņēmumam.

Ja nepieciešams garantijas remonts, lūdzam vērsties pie Jūsu tirgotāja vai tuvākajā pilnvarotajā klientu apkalpošanas dienesta iestādē, uzrādot aparātu un pirkumu apliecinošu dokumentu.

ES ražotāja paziņojums par atbilstību

Ar šo mēs paziņojam, ka turpmāk minētā mašīna, pamatojoties uz tās konstrukciju un izgatavošanas veidu, kā arī mūsu apgrozībā laistajā izpildījumā atbilst turpmāk minēto ES Direktīvu attiecīgajām galvenajām drošības un veselības aizsardzības prasībām.
Veicot mašīnā ar mums nesaskaņotas izmaiņas, šis paziņojums zaudē savu spēku.

Ražojums: **augstspiediena tīrīšanas aparāts**

Tips: **1.286-xxx, 1.292-xxx, 1.441-xxx**

Attiecīgās ES Direktīvas:

ES Direktīva 98/37/EK par mašīnām un iekārtām,

ES Direktīva 73/23/EEK par zemu spriegumiem,
kurā jaunākie grozījumi izdarīti ar Direktīvu 93/68/EEK

ES Direktīva 89/336/EEK par elektromagnētisko kongruenci, kurā jaunākie grozījumi izdarīti ar Direktīvām 91/263/EEK,
92/31/EEK, 93/68/EEK,
ES direktīva par trokšņu emisijām (2000/14/ES)

Piemērotās harmonizētās normas:

DIN EN 60 335-1,

DIN EN 60 335-2-79,

DIN EN 55 014-1: 2000 + A1: 2001,

DIN EN 55 014-2: 1997,

DIN EN 61 000-3-2: 2000,

DIN EN 61 000-3-11: 2000.

Piemērotās nacionālās normas –

piemērotās atbilstības novērtējumu metodes:

V pielikums

Izmērītais trokšņu jaudas līmenis:

HD 10/25	**HD 13/18**	**HD 9/20**	**HD 10/21**
85 dB(A)	**85 dB(A)**	**86 dB(A)**	**85 dB(A)**

Garantētais trokšņu jaudas līmenis:

HD 10/25	**HD 13/18**	**HD 9/20**	**HD 10/21**
87 dB(A)	**87 dB(A)**	**87 dB(A)**	**87 dB(A)**

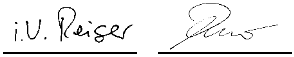

S. Reiser H. Jenner

Alfred Kärcher GmbH & Co. KG
Tīrīšanas sistēmas
D-71349, Vinendena

Alfreda Kārhera (Alfred Kärcher) komandantsabiedrība Vinendenas rezidence.
Reģistra tiesa: Vaiblingena, HRA 169.
Personīgi atbildīgais dalībnieks: *Kärcher Reinigungstechnik GmbH*; Vinendenas rezidence,
Vaiblingenas 2404. Reģistra tiesa, *HRB*
uzņēmuma vadītāji: Dr. Bernhards Grafs (*Bernhard Graf*), Hartmuts Jenners (*Hartmut Jenner*), Georgs Mecs (*Georg Metz*)

Tehniskie dati

Strāvas pieslēgums				
Spriegums	V	400	220/380	380/220
Strāvas veids	Hz	3~50	3~60	3~50
Pieslēguma jauda	kW	8,0	7,8	7,8
Tīkla drošinātājs (kūstošais/tips. C)	A	13	22,5/13	13/22,5
Lielākā pieļaujamā tīkla pilnā pretestība	Ω	(0.189 + j0.118)	(0.145 + j0.090)	(0.145 + j0.090)
Pagarinātāja kabelis 10 m	mm^2	2,5	2,5	2,5
Pagarinātāja kabelis 30 m	mm^2	4	4	4
Ūdens pieslēgums				
Lielākā pievadāmā ūdens temperatūra	°C	60	60	60
Pievadāmā ūdens daudzums min.	litri/stundā (litri/minūtē)	1200 (20)	1200 (20)	1200 (20)
Mazākais pievadāmā ūdens šļūtenes garums	m	7,5	7,5	7,5
Mazākais pievadāmā ūdens šļūtenes diametrs	collas	3/4	3/4	3/4
Sūkšanas augstums no atklātās tvertnes (20 °C)	m	0,5	0,5	0,5
Lielākā pievadāmā ūdens spiediens	MPa (bar)	1 (10)	1 (10)	1 (10)
Ekspluatācijas dati				
Darba spiediens	MPa (bar)	21 (210)	21 (210)	21 (210)
Lielākāis darba pārspiediens (drošības vārsts)	MPa (bar)	23,1 (231)	23,1 (231)	23,1 (231)
Ūdens patēriņš	l/h (l/min)	1000 (16,7)	1000 (16,7)	1000 (16,7)
Tīrīšanas līdzekļa iesūkšana	l/h (l/min)	0–80 (0–1,3)	0–80 (0–1,3)	0–80 (0–1,3)
Rokas smidzinātāja atsitiena spēks	N	62	62	62
Trokšņu emisija				
Trokšņu līmenis (EN 60704-1)	dB(A)	72	72	72
Garantētais trokšņu jaudas līmenis (2000/14/EK)	dB(A)	87	87	87
Aparāta vibrācijas / svārstību summārais lielums (ISO 5349)				
Rokas smidzinātājs	m/s^2	2,2	2,2	2,2
Smidzināšanas caurule	m/s^2	2,0	2,0	2,0
Izmēri				
Garums	mm	560	560	560
Platums	mm	500	500	500
Augstums	mm	1090	1090	1090
Svars bez piederumiem	kg	62	62	62
Svars bez piederumiem, HD SX	kg	64	64	64
Tīrīšanas līdzekļa tvertnes tilpums	l	6	6	6
Sūkņa eļļas daudzums	l	1,2	1,2	1,2
Sūkņa eļļas veids		SAE 90	SAE 90	SAE 90

Prietaiso dalys

Atverskite pirmąjį puslapį su iliustracijomis

1 Rankinis purškiamas pistoletas
2 Rankinio purškimo pistoleto svertas
3 Aukšto slėgio žarna
4 Rankinio purškimo pistoleto laikiklis
5 Valymo priemonių dozavimo vožtuvas
6 Valymo priemonių rezervuaro dangtelis
7 Valymo priemonių rezervuaras
8 Valymo priemonės siurbimo žarna su filtru
9 Gaubto tvirtinimo varžtas
10 Prietaiso jungiklis
11 Gaubtas
12 Manometras
13 Aukšto slėgio jungtis
14 Purkštukų laikiklis
15 Vandens jungtis
16 Smulkus filtras
17 Tepalo lygio rodiklis
18 Tepalo bakas
19 Žarnų laikiklis
20 Valymo priemonių rezervuaro nuorinimo anga
21 Priedų dėklas
22 Kabelių laikiklis
23 Rankena
24 Purkštukų varžtų jungtys
25 Purkštukas
26 Purškimo antgalis
27 Rankinio purškimo pistoleto saugiklis
28 Žarnų ritė
29 Sukamoji rankena

Jūsų pačių saugumui

Prieš pradėdami naudotis prietaisu, įdėmiai perskaitykite šią naudojimo instrukciją ir pridėtą informacinę brošiūrą – „Nurodymus dėl aukšto slėgio valymo mašinos saugos“ (Nr. 5.951-949).

	Pakuotës medþiagos gali bûti perdirbamos. Neiðmeskite pakuoèiø kartu su buitinëmis atliekomis, bet atiduokite jas perdirbimui.
	Naudotø prietaisø sudėtyje yra vertingø, antriniam þaliavø perdirbimui tinkamø medþiagø, todël jie turëtø bûti atiduoti perdirbimo ámonëms. Akumuliatoriai, alyvos ir panaðios medþiagos neturëtø patekti á aplinkà. Todël naudotus prietaisus ðalinkite pagal atitinkamà antriniø þaliavø surinkimo sistemà.

Prietaiso naudojimas

Naudokite šį prietaisą tik šiais atvejais:

– valymui aukšto slėgio srove ir valymo priemonėmis (pvz., įrenginių, transporto priemonių, statinių, įrankių valymui),
– valymui aukšto slėgio srove be valymo priemonių (pvz., fasadų, terasų, sodo įrenginių valymui).

Sukietėjusio purvo sluoksniui valyti rekomenduojame specialų priedą – purvo skutiklį.

Saugos įranga

Atlaisvinus rankinio purškimo pistoleto svertą, pneumatinis jungiklis išjungia pompą. Jei

svertas patraukiamas, pneumatinis jungiklis vėl įjungia pompą.

Be to, redukcinis vožtuvas neleidžia viršyti leistino darbinio slėgio.

Redukcinis vožtuvas ir pneumatinis jungiklis yra įmontuoti gamykloje ir užplombuoti.

Juos nustato tik klientų aptarnavimo tarnyba.

Jei naudojama per daug elektros srovės, apsauginis variklio išjungiklis išjungia prietaisą.

Prieš pradedant naudoti

Išpakuokite prietaisą

– Išpakavę patikrinkite, ar yra visos prietaiso detalės. Pastebėję transportavimo metu apgadintas detales, informuokite tiekėją.
– Neišmeskite pakuočių kartu su buitinėmis atliekomis, bet atiduokite jas perdirbimui atitinkamuose surinkimo punktuose.

Patikrinkite tepalo lygį

■ Tepalo lygio rodiklį tikrinkite, kai prietaisas pastatytas. Tepalo lygis turi būti virš abiejų rodyklių.

Įjunkite tepalo rezervuaro nuorinimą

■ Išsukite gaubto tvirtinimo varžtą, nuimkite gaubtą.
■ Nupjaukite tepalo rezervuaro dangtelio smaigalį.
■ Pritvirtinkite gaubtą.

Sumontuokite priedus

■ Primontuokite purkštuką varžtų jungtimis prie purškimo antgalio.
■ Sumontuokite purškimo antgalį ant rankinio purškimo pistoleto.

Jei prietaisas su žarnų rite:

■ Įkiškite sukimo rankeną į žarnų ritės veleną.

Jei prietaisas be žarnų ritės:

■ Kabelių laikiklį užfiksuokite šoninėje rankenos angoje.

Jei rankinio pur□kimo pistoletai yra su sriegine jungtimi:

■ Atitinkamai priveržkite aukšto slėgio žarną.

Jei rankinio purškimo pistoletai yra be srieginės jungties:

■ Atsuktuvu išsukite rankinio purškimo pistoleto apsauginį skląstį.
■ Pastatykite pistoletą ant galvutės ir tokioje padėtyje žarnos galą iki ribotuvo įstumkite į pistoletą. Tačiau atkreipkite dėmesį, kad nepritvirtinta poveržlė žarnos gale būtų nustumta visiškai į galą.
■ Apsauginį skląstį vėl įspauskite į pistoletą. Jei aukšto slėgio žarna sumontuota teisingai, ją galima ištraukti tik apie 1 mm. Jei žarną galima ištraukti daugiau, vadinasi neteisingai sumontuota poveržlė.
■ Prieš susukant aukšto slėgio žarną rekomenduojama ją ištiesti.
■ Sukdami sukamąją rankeną tolygiai užvyniokite aukšto slėgio žarną ant žarnų ritės.

Naudojimo prad˛ia

Elektros jungtis

Dėmesio!
Įtampa, nurodyta prietaiso specifikacijų lentelėje, turi sutapti su elektros srovės šaltinio įtampa.

Dėmesio!
Negalima viršyti didžiausios leistinos elektros jungties tinklo varžos (žr. Techninius duomenis).

Dėmesio!
Naudokite ilgintuvo laidus su pakankamu laido skersmeniu (žr. „Techninius duomenis“) ir visiškai nuvyniokite juos nuo laido būgno.

Jungties dydžius rasite prietaiso specifikacijų lentelėje/techniniuose duomenyse.

⚠ ***Dėmesio!***
Prietaisas prie elektros tinklo būtinai turi būti prijungtas kištukine jungtimi. Draudžiama naudoti nuolatinę jungtį su elektros tinklu. Ištraukus kištuką nutraukiamas maitinimas.

Vandens tiekimas/Siurbimas

Prijungimas prie vandentiekio

⚠ ***Dėmesio!***
Laikykitės vandentiekio įmonės nurodymų; pagal DIN 1988 prietaiso negalima tiesiogiai jungti prie gyventojų geriamojo vandens tiekimo sistemos. Galima trumpai prijungti per atbulinį vožtuvą (užs. Nr. 6.412-578).

Jungties dydžius rasite „Techniniuose duomenyse“.

- Prijunkite tiekimo žarną (netiekiama kartu su prietaisu) prie prietaiso vandens jungties ir vandentiekio (pvz., čiaupo).
- Atsukite čiaupą.

Vandens siurbimas iš atvirų rezervuarų

- Priveržkite siurbimo žarną su filtru (užs. Nr. 4.440-238) prie vandens jungties.
- Prieš naudojimą iš prietaiso išleiskite orą.
- Nuorindami prietaisą atsukite purkštuką ir leiskite vandenį tol, kol jame nebeliks burbuliukų.
- Išjunkite prietaisą ir vėl priveržkite purkštuką.

Naudojimas

⚠ ***Pavojus!***
Jei naudojate prietaisą pavojingoje aplinkoje (pvz., degalinėje), laikykitės atitinkamų saugos nurodymų.

⚠ ***Dėmesio!***
Variklius valykite tik atitinkamose vietose su įrengtu naftos separatoriumi (aplinkos apsauga).

⚠ ***Dėmesio!***
Gyvūnus maudykite tik žemo slėgio horizontalia srove.

Naudojimas esant aukštam slėgiui

Prietaise sumontuotas pneumatinis jungiklis. Variklis užsiveda tik tada, kai pistoleto svertas patraukiamas.

- Iki galo nuvyniokite aukšto slėgio žarną nuo žarnų ritės.
- Prietaiso jungiklį nustatykite ties „I“.
- Nuspauskite rankinio purškiamo pistoleto saugiklį ir patraukite jo svertą.

Darbas su valymo priemonėmis

⚠ ***Dėmesio!***
Netinkamos valymo priemonės gali sugadinti prietaisą ir valomą objektą. Naudokite tik „Kärcher“ aprobuotas valymo priemones. Laikykitės prie valymo priemonių pridedamų rekomendacijų dėl dozavimo ir kitų nurodymų. Saugokite aplinką – taupiai naudokite valymo priemones.

„Kärcher“ valymo priemonės užtikrina darbą be sutrikimų. Kreipkitės patarimo arba reikalaukite mūsų katalogo, arba mūsų informacinio bukleto apie valymo priemones.

- Pripildykite valymo priemonių rezervuarą.
- Pakeiskite aukšto slėgio purkštuką žemo slėgio purkštuku (250 dydis, priedai).
- Pageidaujamą koncentraciją nustatykite valymo priemonių dozavimo vožtuvu.

Valymo priemonių koncentracija esant didžiausiam debitui:

Dozavimo vožtuvo padėtis	1	3	5	7
	0,5 %	2,5 %	5,0 %	7,0 %

Rekomenduojame tokį valymo metodą

- Šiek tiek valymo priemonės žemo slėgio horizontalia srove užpurkškite ant sauso paviršiaus ir leiskite įsigerti (bet ne išdžiūti).
- Ištirpusį purvą nuplausite aukšto slėgio srove.

- Po darbo valymo priemonių dozavimo vožtuvą nustatykite ties „0“, o prietaisą palaikykite apie 1 min. įjungtą ir išskalaukite jį.

Darbo nutraukimas

- Paleiskite rankinio purškiamo pistoleto svertą – prietaisas išsijungia. Vėl patraukite svertą – prietaisas vėl įsijungia.

Prietaiso išjungimas

- Nustatykite prietaiso jungiklį ties „0“ ir ištraukite kištuką.
- Užsukite čiaupą.
- Traukite pistoleto svertą, kol prietaiso slėgis sumažės iki minimumo.
- Pastumkite rankinio purškiamo pistoleto apsauginę svirtelę į priekį, kad rankinio purškiamo pistoleto niekas netyčia neįjungtų.

⚠ ***Pavojus!***
Galite nusiplikyti karštu vandeniu. Išjungtame prietaise likęs vanduo gali įkaisti. Nuimant žarną nuo čiaupo karštas vanduo gali ištekėti ir nuplikyti rankas. Žarną nuimkite tik tada, kai prietaisas atvėsta.

Prietaiso transportavimas

- Jei transportuojate prietaisą ilgesniu atstumu, vilkite jį už rankenos.
- Jei prietaisą guldote, išleiskite valymo priemonių rezervuarą.

Prietaiso laikymas

- Įkiškite rankinį purškiamą pistoletą į laikiklį.

Suvyniokite aukšto slėgio žarną ir užkabinkite ant žarnų laikiklio,

arba

- Užvyniokite aukšto slėgio žarną ant žarnų ritės. Įstumkite sukamosios rankenos rankenėlę – taip užblokuosite žarnų ritę.
- Prijungimo kabelį užvyniokite ant kabelio/žarnų laikiklio.

Apsauga nuo šalčio

⚠ ***Dėmesio!***
Iki galo neišleidus iš prietaiso vandenį, šaltis gali sugadinti prietaisą! Pastatykite prietaisą apsaugotoje nuo šalčio vietoje.

Jei negalite prietaiso laikyti apsaugotoje nuo šalčio vietoje:

- Išleiskite valymo priemonių rezervuarą. (žr. „Techninės priežiūros ir aptarnavimo“/„Jei reikia“ skyrius)
- Išleiskite vandenį ir išskalaukite prietaisą antifrizu.
- Prietaisą ne mažiau 1 min. leiskite be vandens.
- Naudokite paprastai parduodamus antifrizus automobiliams su glikoliu.
- Laikykitės antifrizo gamintojo pateikiamų naudojimo instrukcijų.

Techninė priežiūra ir aptarnavimas

⚠ ***Pavojus!***
Prieš pradėdami prietaiso techninės priežiūros darbus ištraukite elektros laido kištuką iš kištukinio lizdo.

⚠ ***Dėmesio!***
Pakeitę tepalą, seną tepalą utilizuokite tik atitinkamuose surinkimo punktuose.

Saugos priežiūra/techninės priežiūros sutartis

Su savo tiekėju galite susitarti dėl nuolatinės saugos priežiūros ar sudaryti techninės priežiūros sutartį. Kilus klausimams, pasikonsultuokite.

Prieš kiekvieną darbą

- Patikrinkite, ar nepažeistas prijungimo kabelis (kad neištiktų elektros smūgis), pažeistus kabelius nedelsdami leiskite pakeisti įgaliotai klientų aptarnavimo tarnybai/elektrikui.

- Patikrinkite, ar nepažeista aukšto slėgio žarna (dėl trūkimo pavojus), pažeistą žarną nedelsdami pakeiskite.
- Patikrinkite, ar prietaisas (pompa) sandarus.
  Gali nulašėti 3 lašai per minutę ir pasirodyti ant prietaiso apatinės dalies. Jei prietaisas nesandarus, kreipkitės į klientų aptarnavimo tarnybą.

Kas savaitę

- Tikrinkite tepalo lygį tepalo rezervuare: Jei tepalas blyškus (tepale yra vandens), nedelsdami kreipkitės į klientų aptarnavimo tarnybą.
- Valykite smulkų filtrą.
  - Sumažinkite prietaiso slėgį.
  - Išsukite gaubto tvirtinimo varžtą, nuimkite gaubtą.
  - Nusukite dangtelį su filtru.
  - Išvalykite filtrą švariu vandeniu ar suspaustu oru.
  - Vėl sumontuokite prietaisą atvirkščia tvarka.
- Valykite filtrą prie valymo priemonių siurbimo žarnos.

Kasmet arba po 500 darbo valandų

- Keiskite tepalą
  - Tepalo kiekį ir rūšį žr. „Techniniuose duomenyse“.
  - Atsukite tvirtinimo važtą, nuimkite gaubtą, išsukite tepalo išleidimo varžtą priekyje ant variklio korpuso.
  - Išleiskite tepalą į tinkamą indą.
  - Įsukite tepalo išleidimo varžtą.
  - Įpilkite naujo tepalo; tepale neturi būti oro burbuliukų.

Jei reikia

- Išleiskite ir išvalykite valymo priemonių rezervuarą
  - Ištraukite valymo priemonių rezervuaro dangtelį su siurbimo žarna.
  - Paguldykite prietaisą ant galinės pusės.
  - Išleiskite ir išvalykite valymo priemonių rezervuarą.

Gedimų šalinimas

⚠ ***Pavojus!***
Prieš visus remonto darbus išjunkite prietaisą ir ištraukite elektros laido kištuką iš kištukinio lizdo. Elektrines konstrukcijos dalis tikrinti ir remontuoti gali tik įgaliota klientų aptarnavimo tarnyba.
Jei jūsų prietaiso gedimas nepaminėtas šiame skyriuje, jei abejojate ir jei neaiškiai nurodyta, kreipkitės į klientų aptarnavimo tarnybą.

Prietaisas neveikia

- Patikrinkite, ar nepažeistas prijungimo kabelis.
- Jei sugedo elektros sistema, kreipkitės į klientų aptarnavimo tarnybą.

Nesusidaro slėgis

- Sumontuokite aukšto slėgio purkštuką.
- Išvalykite/pakeiskite purkštuką.
- Išvalykite smulkų filtrą, jei reikia, pakeiskite jį.
- Nuorinkite prietaisą (žr. „Naudojimo pradžios“ skyrių)
- Patikrinkite tiekiamo vandens kiekį (žr. „Techninių duomenų“ skyrių).
- Patikrinkite visas tiekimo linijas į pompą, ar jos sandarios ir neužsikimšusios.
- Jei reikia, kreipkitės į klientų aptarnavimo tarnybą.

Nesandari pompa

- Gali nulašėti 3 lašai per minutę ir pasirodyti ant prietaiso apatinės dalies. Jei prietaisas nesandarus, kreipkitės į klientų aptarnavimo tarnybą.

Bildesys pompoje

- Patikrinkite visas tiekimo linijas ir valymo priemonių sistemą, ar ji sandari.
- Nuorinkite prietaisą (žr. „Naudojimo pradžios“ skyrių).
- Išvalykite smulkų filtrą.
- Jei reikia, kreipkitės į klientų aptarnavimo tarnybą.

Nesiurbiamos valymo priemonės

- Sumontuokite žemo slėgio purkštuką.
- Patikrinkite valymo priemonių siurbimo žarną su filtru, ar ji sandari ir neužsikimšusi, jei reikia, išvalykite ją.
- Išvalykite/pakeiskite atbulinį vožtuvą valymo priemonių siurbimo žarnos jungtyje.
- Atidarykite valymo priemonių dozavimo vožtuvą arba patikrinkite jo sandarumą/ pašalinkite kamštį. Be to, išvalykite nuorinimo angą korpuse.
- Jei reikia, kreipkitės į klientų aptarnavimo tarnybą.

Atsarginės dalys

Atsarginių dalių apžvalgą rasite šios naudojimo instrukcijos pabaigoje.

Garantija

Kiekvienoje šalyje galioja mūsų įgaliotų pardavėjų nustatytos garantijos sąlygos. Galimus prietaiso gedimus garantijos galiojimo laikotarpiu pašalinsime nemokamai, jei tokių gedimų priežastis buvo netinkamos medžiagos ar gamybos defektai.

Garantija įsigalioja tik tada, kai jūsų tiekėjas parduodamas prietaisą visiškai užpildo pridedamą atsakymo kortelę, uždeda antspaudą ir pasirašo, o jūs tą atsakymo kortelę po to išsiunčiate įgaliotam pardavėjui jūsų šalyje.

Dėl garantinio gedimų šalinimo kreipkitės į savo pardavėją arba artimiausią klientų aptarnavimo tarnybą pateikdami pirkimą patvirtinantį kasos kvitą.

EB atitikties deklaracija

Pareiškiame, kad toliau aprašyto aparato projektas ir konstrukcija bei mūsų į rinką išleistas modelis atitinka pagrindinius specializuotus toliau pateiktų EB direktyvų saugumo ir sveikatos apsaugos reikalavimus. Jei aparato modelis keičiamas su mumis nepasitarus, ši deklaracija nebegalioja.

Gaminys: **Aukšto slėgio valymo mašina**

Modelis: **1.286-xxx, 1.292-xxx, 1.441-xxx**

Specialios EB direktyvos:

EB mašinų direktyva (98/37/EB)

EB Žemų įtampų direktyva (73/23/EEB) pakeista 93/68/EEB

EB Elektromagnetinio suderinamumo direktyva (89/336/EEB) pakeista 91/263/ EEB,
92/31/EEB, 93/68/EEB,
EB Įrangos į aplinką skleidžiamo triukšmo direktyva
(2000/14/ES)

Taikomi darnieji standartai:

DIN EN 60 335-1

DIN EN 60 335-2-79

DIN EN 55 014-1: 2000 + A1: 2001

DIN EN 55 014-2: 1997

DIN EN 61 000-3-2: 2000

DIN EN 61 000-3-11: 2000

Taikomi nacionaliniai standartai: –

Taikomas atitikties įvertinimo metodas:

V priedas

Išmatuotas triukšmo lygis:

HD 10/25	**HD 13/18**	**HD 9/20**	**HD 10/21**
85 dB(A)	**85 dB(A)**	**86 dB(A)**	**85 dB(A)**

Garantuotas triukšmo lygis:

HD 10/25	**HD 13/18**	**HD 9/20**	**HD 10/21**
87 dB(A)	**87 dB(A)**	**87 dB(A)**	**87 dB(A)**

i.V. Reiser

S. Reiser H. Jenner

Alfred Kärcher GmbH & Co. KG
Cleaning Systems
D-71349 Winnenden

Alfred Kärcher Kommanditgesellschaft.
Būstinė: Vinendenas.
Verslo registras: Vaiblingenas, HRA 169.
Savo turtu atsakantis akcininkas: Kärcher Reinigungstechnik GmbH; būstinė: Vinendenas,
2404 Verslo registras: Vaiblingenas, HRB
Direktorius: Dr. Bernhard Graf, Hartmut Jenner, Georg Metz

Techniniai duomenys

Elektros srovė				
Įtampa	V	400	220/380	380/220
Srovės rūšis	Hz	3~50	3~60	3~50
Prijungiamų įtaisų galia	kW	8,0	7,8	7,8
Elektros tinklo saugiklis (inercinis/char. C)	A	13	22,5/13	13/22,5
Didžiausia leistina tinklo varža	Ω	(0.189 + j0.118)	(0.145 + j0.090)	(0.145 + j0.090)
Ilgintuvo kabelis 10 m	mm^2	2,5	2,5	2,5
Ilgintuvo kabelis 30 m	mm^2	4	4	4
Vandens jungtis				
Didžiausia tiekiamo vandens temperatūra	°C	60	60	60
Min. tiekiamo vandens kiekis	l/h (l/min.)	1200 (20)	1200 (20)	1200 (20)
Min. tiekimo žarnos ilgis	m	7,5	7,5	7,5
Min. tiekimo žarnos skersmuo	coliais	3/4	3/4	3/4
Siurbimo aukštis iš atvirų rezervuarų (20 °C)	m	0,5	0,5	0,5
Didžiausias tiekiamo vandens slėgis	MPa (barai)	1 (10)	1 (10)	1 (10)
Galia				
Darbinis slėgis	MPa (barai)	21 (210)	21 (210)	21 (210)
Didžiausias darbinis viršslėgis (apsauginis vožtuvas)	MPa (barai)	23,1 (231)	23,1 (231)	23,1 (231)
Debitas	l/h (l/min.)	1000 (16,7)	1000 (16,7)	1000 (16,7)
Valymo priemonių siurbimas	l/h (l/min.)	0–80 (0–1,3)	0–80 (0–1,3)	0–80 (0–1,3)
Rankinio purškimo pistoleto sukuriama atatranka	N	62	62	62
Keliamas triukšmas				
Triukšmo lygis (EN 60704-1)	dB(A)	72	72	72
Garantuotas triukšmo lygis (2000/14/EB)	dB(A)	87	87	87
Prietaiso vibracija / Bendroji svyravimo reikšmė (ISO 5349)				
Rankinis purškiamas pistoletas	m/s^2	2,2	2,2	2,2
Purškimo antgalis	m/s^2	2,0	2,0	2,0
Dydžiai				
Ilgis	mm	560	560	560
Plotis	mm	500	500	500
Aukštis	mm	1090	1090	1090
Svoris be priedų	kg	62	62	62
Svoris be priedų, HD SX	kg	64	64	64
Valymo priemonių rezervuaro tūris	l	6	6	6
Pompos tepalo kiekis	l	1,2	1,2	1,2
Pompos tepalo rūšis		SAE 90	SAE 90	SAE 90

HD 10/21 S

1.286-321.0
1.286-322.0

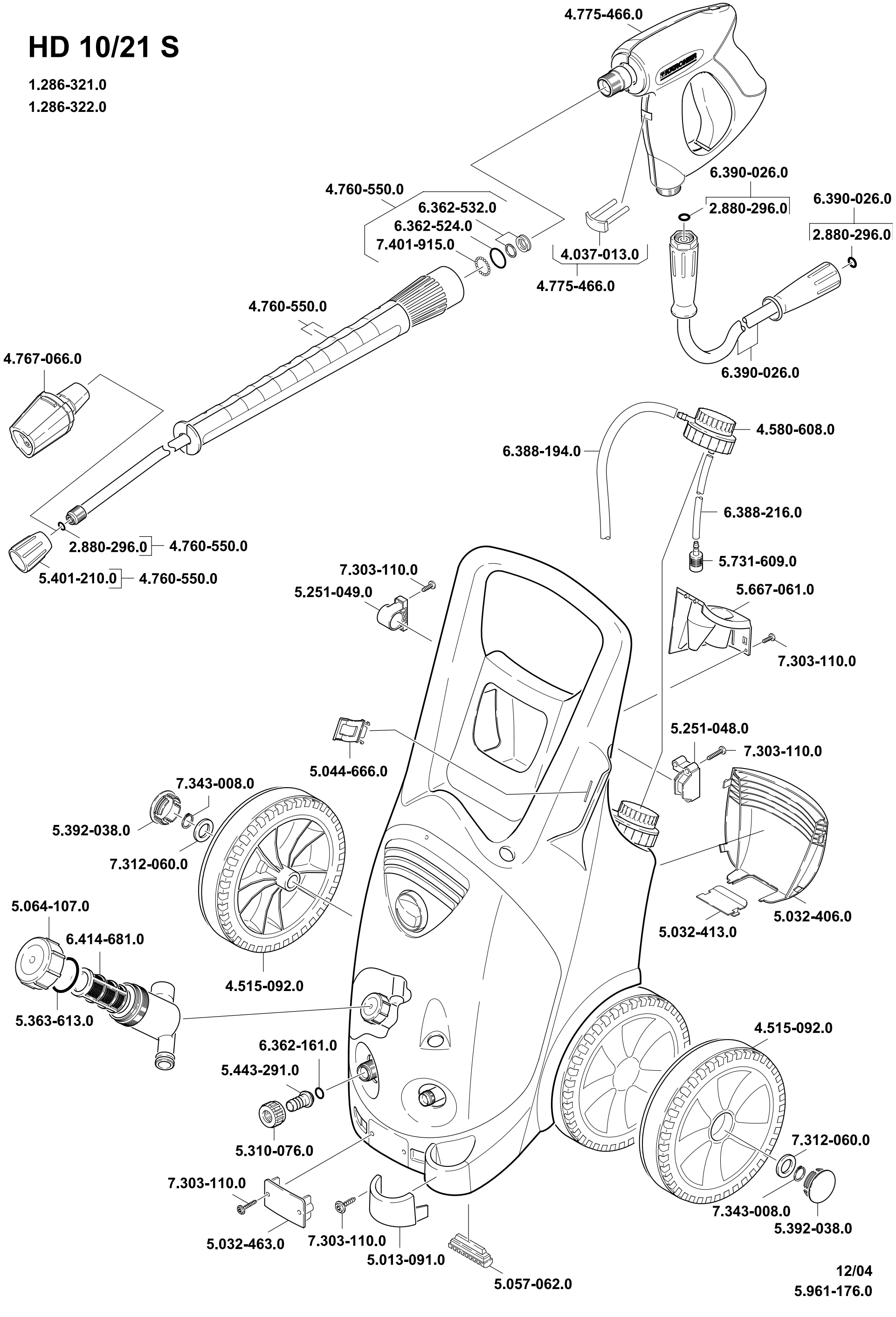

12/04
5.961-176.0

HD 10/21 S

1.286-320.0

1.286-323.0

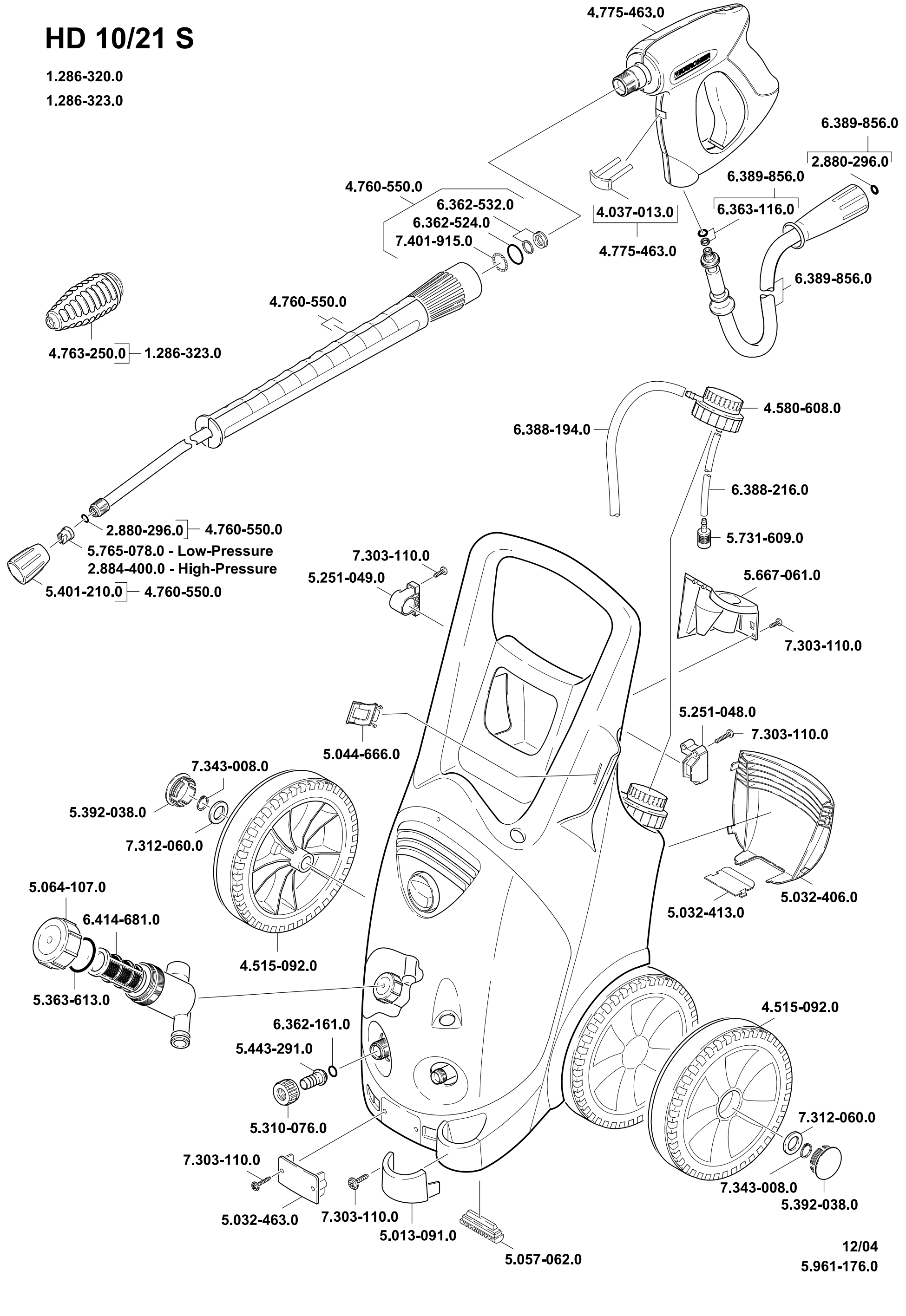

12/04
5.961-176.0

HD 10/21 SX

1.286-324.0

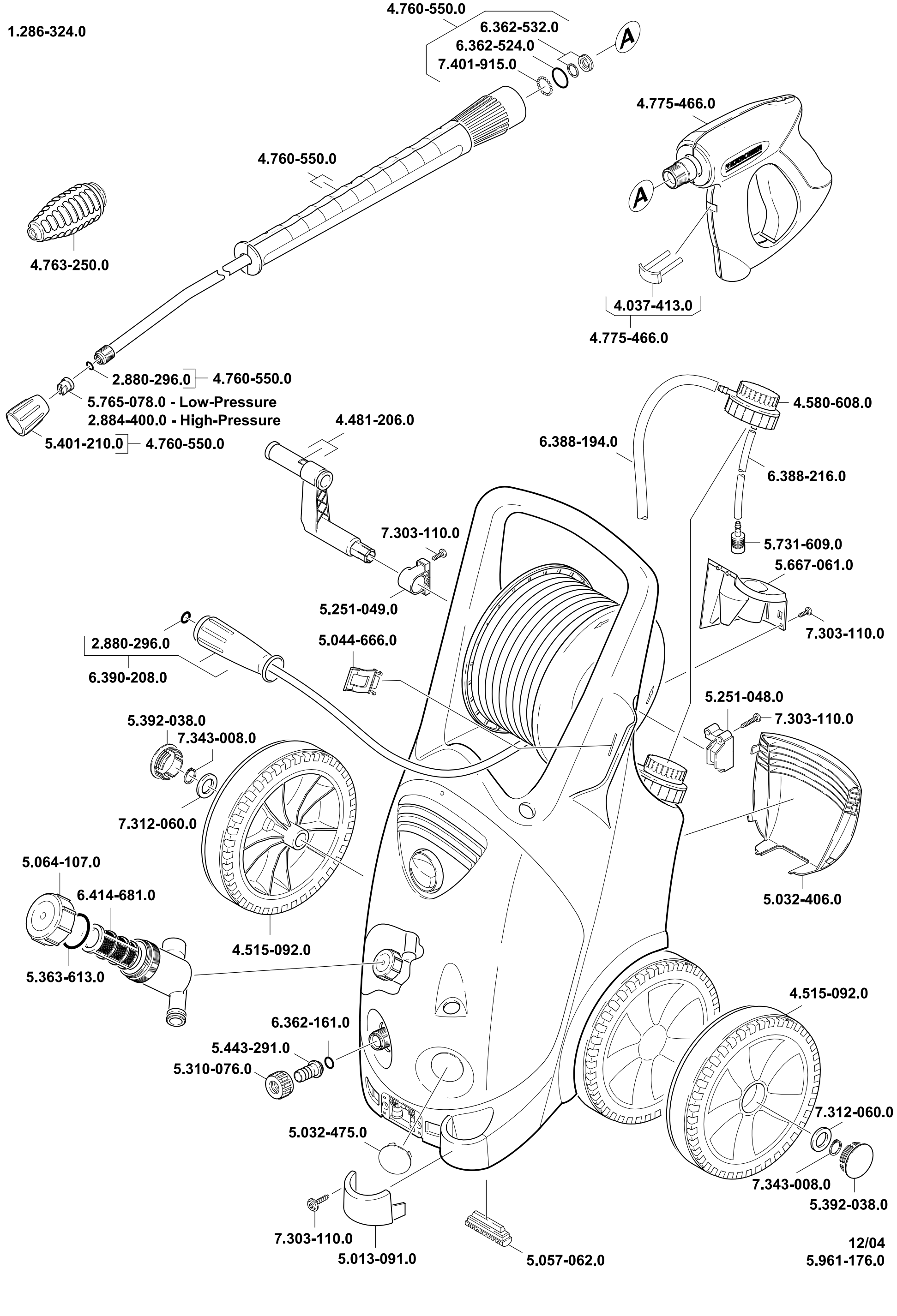

12/04
5.961-176.0